concept

# Vestavná myčka nádobí
# Vstavaná umývačka riadu
# Zmywarka do naczyń do zabudowy
# Iebūvējamā trauku mazgājamā mašīna
# Built-in dishwasher



MNV5560

CZ | SK | PL | LV | EN

## PODĚKOVÁNÍ

Děkujeme Vám, že jste si zakoupili výrobek značky Concept a přejeme Vám, abyste byli s naším výrobkem spokojeni po celou dobu jeho používání.
Před prvním použitím prostudujte pozorně celý návod k obsluze a potom si jej uschovejte. Zajistěte, aby i ostatní osoby, které budou s výrobkem manipulovat, byly seznámeny s tímto návodem.

## OBSAH

Technické parametry
Důležitá upozornění
Popis výrobku
Popis ovládacího panelu
Návod k obsluze
Plnění regenerační soli
Plnění leštícího prostředku
Mycí prostředky
Nevhodné nádobí
Uložení nádobí
Přehled mycích programů
Uvedení spotřebiče do provozu
Čištění a údržba
Instalace spotřebiče
Řešení potíží
Chybové hlášení
Rozměry myčky
Příklad uložení nádobí
Polohování koše na příbory
Ochrana životního prostředí

| Technické parametry | | | |
|---|---|---|---|
| Energetická třída (a) | B | Třída hlučnosti (a) | B |
| Index energetické účinnosti (a) | 37,9 | Výška | 815 mm |
| Index čistícího výkonu (a) | 1,125 | Šířka | 598 mm |
| Index účinnosti sušení (a) | 1,065 | Hloubka (zavřené dveře) | 550 mm |
| Spotřeba energie během standardního mycího cyklu (kWh/cyklus) (1) | 0,645 | Hloubka (otevřené dveře 90°) | 1150 mm |
| Spotřeba vody během standardního mycího cyklu (l/cyklus) (2) | 9,8 | Kapacita (a) | 14 sad nádobí |
| Doba standardního mycího cyklu (h:min) (a) | 3:55 | Typ myčky | Vestavná |
| Spotřeba ve vypnutém stavu | 0 W | Napájení / frekvence | 230 V ~ 50 Hz |
| Spotřeba při odloženém startu | 1,0 W | Tlak vody | 0.04 – 1 MPa |
| Hlučnost | 42 dB (A) | Hmotnost | 30,5 kg |

**Doplňující informace**:

(a) pro program ECO
(1) na základě programu ECO využívajícího plnění studenou vodou. Skutečná spotřeba energie bude záviset na tom, jak je spotřebič používán
(2) na základě programu ECO. Skutečná spotřeba vody bude záviset na způsobu používání spotřebiče a na tvrdosti vody.

- Program ECO je nejúspornější program z hlediska kombinované spotřeby energie i vody.
- Naplnění myčky nádobí až po úroveň uvedené kapacity přispěje k úspoře energie i vody.
- Ruční oplachování nádobí před mytím v myčce vede ke zvýšené spotřebě vody i energie a nedoporučuje se.
- Pokud se myčka nádobí používá dle návodu k obsluze, při mytí nádobí v myčce nádobí se obvykle spotřebovává méně energie a vody než při ručním mytí nádobí.
- Hodnoty uvedené u všech programů (kromě programu ECO) jsou pouze orientační.

**Výrobce si vyhrazuje právo na případné technické změny, tiskové chyby a odlišnosti ve vyobrazení bez předchozího upozornění.**

## DŮLEŽITÁ UPOZORNĚNÍ

### Při dodání myčky nádobí

- Ihned po dodání zkontrolujte obal a spotřebič, zda nedošlo během přepravy k poškození.
- POZOR! Některé rohy a hrany spotřebiče, které budou po instalaci skryté, mohou být ostré! Dbejte opatrnosti, abyste zabránili poranění!
- Pokud je spotřebič poškozen, nezprovozňujte ho. Co nejdříve se obraťte na dodavatele.
- Před prvním použitím odstraňte ze spotřebiče všechny obaly a marketingové materiály.
- Obalový materiál uchovejte mimo dosah dětí, nebo řádně zlikvidujte.

### Při instalaci

- Nepoužívejte spotřebič jinak, než je popsáno v tomto návodu.
- Tento spotřebič může být používán v domácnostech a podobných prostorech, jako jsou:
  - Kuchyňské kouty v obchodech, kancelářích a ostatních pracovištích.
  - Spotřebiče používané v zemědělství.
  - Spotřebiče používané hosty v hotelích, motelech a jiných oblastech.
  - Spotřebiče používané v podnicích zajišťujících nocleh se snídaní.
- Nesahejte na spotřebič vlhkýma nebo mokrýma rukama.
- Nože a jiné předměty s ostrými hroty musí být v koši na nádobí uloženy hroty dolů, nebo ve vodorovné poloze.
- Myčku užívejte jen v domácnosti a pouze k mytí kuchyňského nádobí.
- Ve vnitřním prostoru spotřebiče nic neskladujte.
- Nesedejte a nestoupejte na otevřená dvířka spotřebiče.
- Voda v mycím prostoru není pitná.
- Do mycího prostoru nedávejte žádná rozpouštědla (hrozí nebezpečí exploze).
- Používejte výhradně výrobky, které jsou vhodné pro myčky nádobí.
- V průběhu spuštěného mycího programu otevírejte dvířka myčky velmi opatrně, voda může vystříknout.
- Dbejte pokynů k bezpečnosti a použití na obalech mycích a leštících prostředků.
- Nedotýkejte se horkých povrchů a topných těles během použití nebo krátce po použití spotřebiče.
- Nedovolte dětem a nesvéprávným osobám se spotřebičem manipulovat, používejte ho mimo jejich dosahu.
- Děti si nesmí se spotřebičem hrát.

- Dbejte zvýšené opatrnosti, pokud je spotřebič používán v blízkosti dětí.
- Nedovolte, aby byl spotřebič používán jako hračka.
- Tento spotřebič může být používán dětmi ve věku od 8 let výše a osobami se sníženými fyzickými, smyslovými nebo duševními schopnostmi, nebo bez patřičných zkušeností a znalostí, pokud jsou pod dohledem nebo byly seznámeny s pokyny k použití spotřebiče bezpečným způsobem a rozumí jeho rizikům.
- POZOR! Při otevírání dvířek se může uvolnit velké množství páry nebo může vystříknout voda. Dbejte zvýšené opatrnosti. Nebezpečí opaření!
- V případě poruchy vypněte spotřebič a vytáhněte zástrčku ze zásuvky elektrického napětí.
- Při vypojování spotřebiče ze zásuvky elektrického napětí nikdy netahejte za přívodní kabel, ale uchopte zástrčku a tahem ji vypojte.
- Neponořujte přívodní kabel nebo zástrčku do vody ani do jiné kapaliny.
- Pravidelně kontrolujte spotřebič i přívodní kabel z důvodu poškození.
- Nezapínejte poškozený spotřebič.
- Nepoužívejte spotřebič, pokud jsou dvířka nebo těsnění dvířek poškozené. Nechte je opravit v autorizovaném servisu.
- Nepoužívejte spotřebič bez správně instalovaných krytů a bez přední desky.
- Umývejte ve spotřebiči pouze nádobí určené k mytí v myčce. Zabraňte kontaktu plastového nádobí s topnými tělesy spotřebiče.
- Nepoužívejte jiné příslušenství, než které je doporučeno výrobcem.
- Nepoužívejte příslušenství, které má poškozenou povrchovou úpravu, je opotřebované, případně má jiné defekty.
- Před čištěním spotřebič vypněte a nechte alespoň 30 minut vychladnout.
- Čištění a údržbu prováděnou uživatelem nesmějí provádět děti, pokud nejsou starší 8 let a pod dozorem.
- Mycí a lešticí prostředky před dětmi uschovejte.
- Nepouštějte děti k otevřené myčce, mohly by v ní ještě být zbytky mycího prostředku.

## POZOR!

Spotřebič otevírejte jen krátkodobě k naplnění nebo vyjmutí nádobí, aby nedošlo ke zranění, např. klopýtnutí. Děti by se mohly do spotřebiče zavřít (nebezpečí udušení), nebo být vystaveny jinému nebezpečí.





## Případné závady

- Spotřebič může opravovat a zásahy v něm provádět pouze kvalifikovaný odborník.
- Při opravách a zásazích musí být spotřebič odpojen od elektrické sítě. Vypněte jistič, nebo vytáhněte zástrčku ze zásuvky elektrického napětí.
- Při vypojování spotřebiče ze zásuvky elektrického napětí nikdy netahejte za přívodní kabel, ale uchopte zástrčku a tahem ji vypojte.

**Nedodržíte-li pokyny výrobce, nemůže být případná oprava uznána jako záruční.**

## POPIS VÝROBKU

1 Horní ostřikovací tryska
2 Vnitřní potrubí
3 Zásobník regenerační soli
4 Dávkovač mycího a leštícího prostředku
5 Dolní ostřikovací rameno
6 Filtrační systém
7 Koš na příbory
8 Horní koš
9 Horní ostřikovací rameno
10 Přihrádka na hrníčky
11 Dolní koš
12 Konektor pro přívod
13 Odtoková hadice

**Přední pohled**

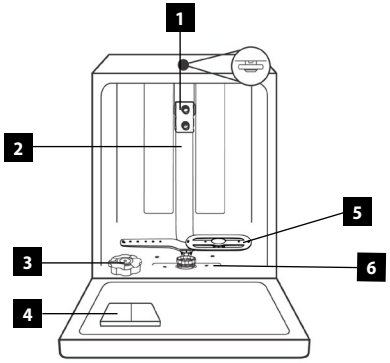


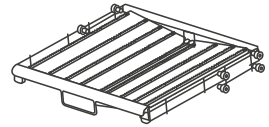


**Zadní pohled**




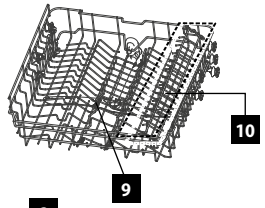


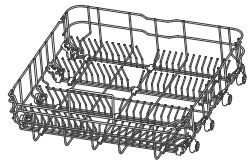

## POPIS OVLÁDACÍHO PANELU

**1** Tlačítko zapnutí/vypnutí
**2** Tlačítko volby mycího programu
**3** Tlačítko funkce opožděného zapnutí
**4** Tlačítko funkce programů
**5** Tlačítko pro výběr alternativního mytí
**6** Ikony mycích programů
**7** Displej
**8** Varovné ikony
**9** Ikony funkcí
**10** Ikony alternativního mytí

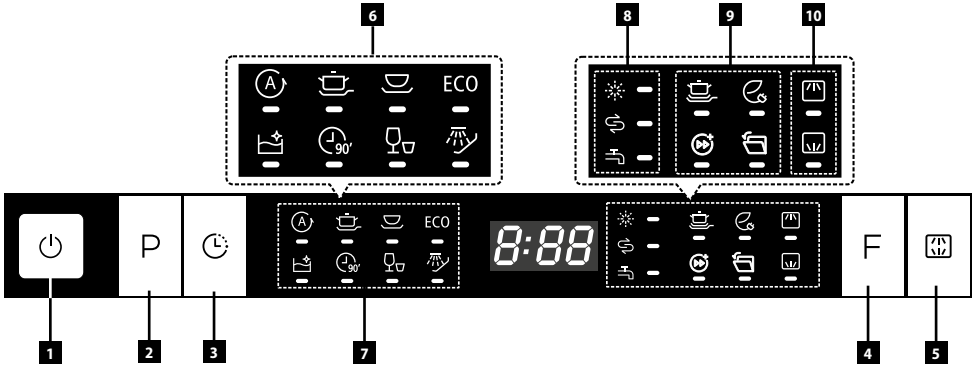


## POPIS JEDNOTLIVÝCH TLAČÍTEK OVLÁDACÍHO PANELU

### Tlačítko volby mycího programu

- Stisknutím tlačítka vyberete požadovaný mycí program.
- Zvolený mycí program bude indikován diodami pod příslušnými mycími programy.
- U každého mycího programu je vyobrazována i doba zvoleného mycího programu.

| Symbol | Mycí program | Symbol | Mycí program |
|---|---|---|---|
| A | AUTO | | Self – clean |
| | INTENSIVE | 90' | 90 Min |
| | UNIVERSAL | | RAPID |
| ECO | ECO | | Pre-Wash |

### Tlačítko funkce opožděného zapnutí

- Opožděné zapnutí spotřebiče lze nastavit od 0 až do 24 hodin.





### Displej

- Na displeji je zobrazován čas mycího programu a opožděného zapnutí mycího programu.

Např. Čas mycího programu 3:05
Opožděné zapnutí mytí H:09

### Ukazatel stavu

- Pokud se u ukazatele stavu rozsvítí dioda, je potřeba doplnit příslušné mycí prostředky, příp. otevřít přívod vody.

| Symbol | Ukazatel stavu |
|---|---|
| | Leštidlo |
| | Sůl |
| | Přívod vody je zavřený |

### Funkce programu

- Stiskněte tlačítko pro výběr funkce, odpovídající indikátor se rozsvítí.

| Symbol | Funkce programu |
|---|---|
| | Pro mytí velmi špinavého, těžko čistitelného nádobí. (Lze použít pouze s programy Intensive, Universal, ECO a 90min.) |
| | Úspora energie. Když máte méně nádobí k mytí, můžete tuto funkci zvolit. (Lze použít pouze s programy Intensive, Universal, ECO a 90min.) |
| | Zkrátí dobu programu. (Lze použít pouze s programy Intensive, Universal, ECO a 90min.) |
| | Po mytí se dveře automaticky otevřou, aby se dosáhlo lepšího sušení. (Lze použít pouze s programy Auto, Intensive, Universal, ECO a 90 min.) |

### Tlačítko alternativního mytí

- Stisknutím tlačítka zvolíte, jaké ostřikovací ramena mají být během mycího programu použita (mytí oběma ostřikovacími rameny, mytí pouze horním ostřikovacím ramenem, mytí pouze dolním oštřikovacím ramenem).

| Symbol | Funkce programu |
|---|---|
| | Horní ostřikovací rameno. |
| | Dolní ostřikovací rameno. |

## NÁVOD K OBSLUZE

**Před prvním použitím**

1. Nastavte spotřebič dle tvrdosti vody (viz níže).
2. Do zásobníku regenerační soli vsypte regenerační sůl.
3. Do dávkovače leštidla doplňte leštidlo.
4. Do dávkovače mycího prostředku vsypte mycí prostředek nebo vložte tabletu.

**Zařízení ke změkčování vody**

K účinnému mytí je zapotřebí měkká voda (voda s nízkým obsahem vápníku), jinak by se na nádobí a uvnitř myčky vytvářel vodní kámen. Voda z vodovodního potrubí, která přesahuje daný stupeň tvrdosti, musí být pro mycí provoz změkčena, tedy zbavena vápníku. Toho se dosáhne pomocí regenerační soli ve změkčovacím zařízení myčky. Nastavení a potřebné množství soli závisí na stupni tvrdosti vody z vodovodu.

Tvrdost vody se označuje v ekvivalentních stupních tvrdosti, německých stupních °dH, francouzských stupních °fH, britských stupních °Clarke a v mmol/l (milimol na litr - mezinárodní jednotka pro tvrdost vody).

Změkčovač by měl být nastaven podle tvrdosti vody v místě použití spotřebiče. Informace o tvrdosti vody v dané oblasti vám poskytne místní vodárenský podnik. Dle tabulky nastavte regulátor dávek změkčovače vody, který je nutný nastavit ručně.

**Nastavení zařízení ke změkčování vody**

1. Otevřete dvířka spotřebiče a pomocí tlačítka zapnutí/vypnutí (1) zapněte spotřebič.
2. Stiskněte tlačítko P - Tlačítko volby mycího programu (2) na déle než 5 sekund. Po uplynutí určité doby začnou kontrolky u soli a změkčovače střídavě blikat.
3. Pokud kontrolky u soli a změkčovače střídavě blikají, je možné stisknutím tlačítka (2) nastavovat tvrdost vody.
4. Stiskem tlačítka (2) nastavte tvrdost vody dle Vaší oblasti (H1-H6).
5. Pro uložení nastavení tvrdosti vody vyčkejte několik vteřin.

| Tvrdost vody | | | | Hodnota pozice | Spotřeba soli (g / mycí cyklus) |
|---|---|---|---|---|---|
| °dH | °fH | °Clarke | mmol/l | | |
| 0~5 | 0~9 | 0~6 | 0~0,94 | H1 | 0 |
| 6–11 | 10–20 | 7–14 | 1.0–2.0 | H2 | 9 |
| 12–17 | 21–30 | 15–21 | 2.1–3.0 | H3 | 12 |
| 18–22 | 31–40 | 22–28 | 3.1–4.0 | H4 | 20 |
| 23–24 | 41–60 | 29–42 | 4.1–6.0 | H5 | 30 |
| 35–55 | 61–98 | 43–69 | 6.1–9.8 | H6 | 60 |

**Poznámka:**

Tento spotřebič je z výroby přednastaven na hodnotu H3.

1°dH = 1.25°Clarke = 1.78°fH = 0.178 mmol/l
°dH Německé stupně
°fH Francouzské stupně
°Clark Britské stupně





## PLNĚNÍ REGENERAČNÍ SOLI

**Působení soli**

Při mytí nádobí se sůl automaticky vyplavuje ze zásobníku soli do změkčovacího zařízení, kde se rozpouští vápník. Rozpuštěný vápník je z myčky odplaven. Zařízení ke změkčení vody je poté znovu připraveno k další činnosti. Tento regenerační proces funguje jen tehdy, když se sůl ve vodě rozpustí.

1. Otevřete dveře spotřebiče, vyjměte dolní koš a pokračujte dle Obr. 1 níže.
2. Odšroubujte víko zásobníku regenerační soli.
3. Nasaďte trychtýř (součástí balení) na otvor zásobníku regenerační soli a pomalu naplňte zásobník solí. Kapacita prázdného zásobníku je asi 1,5 kg.
4. Před prvním použitím naplňte zbytek zásobníku vodou. Je normální, když během plnění vyteče ven ze zásobníku malé množství vody.
5. Po doplnění zašroubujte víko zásobníku regenerační soli.

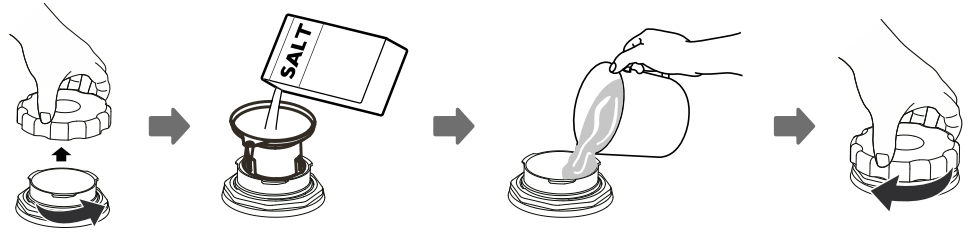


Obr. 1

**Poznámka:**

- Zásobník regenerační soli je umístěn pod dolním košem.
- Zásobník regenerační soli může být doplněn pouze tehdy, kdy se na panelu rozsvítí ukazatel soli.
- Po doplnění regenerační soli ukazatel soli zhasne.
- Pokud došlo během plnění k rozsypání regenerační soli, spusťte krátký mycí program, aby se mohly zbytky soli ihned umýt.

**POZOR!**

- Regenerační sůl doplňujte před spuštěním krátkého mycího programu, aby se případné rozsypané zbytky soli ihned umyly a nemohly svým chemickým působením zvyšovat riziko koroze vnitřního povrchu spotřebiče.
- Vždy používejte regenerační sůl, která je určená pro myčky nádobí. Nikdy nepoužívejte kuchyňskou sůl!
- Do zásobníku regenerační soli nikdy nesypte mycí prostředky. Zničili byste změkčovací zařízení!

**V případě způsobených škod nevhodným používáním soli, výrobce nenese žádnou odpovědnost ani záruku za jakékoli způsobené škody.**

## PLNĚNÍ LEŠTÍCÍHO PROSTŘEDKU

Leštící prostředek je použit v poslední fázi oplachování, aby se zabránilo tvorbě a následnému zasychání kapek na nádobí, které mohou nechat skvrny na povrchu nádobí během sušení.

1. Otevřete dveře spotřebiče.
2. Otevřete uzávěr zásobníku leštícího prostředku dle Obr. 3.
3. Pomalu nalijte leštící prostředek do zásobníku (Obr. 4). Kapacita prázdného zásobníku je asi 140 ml.
4. Po doplnění uzavřete zásobník leštícího prostředku a uzávěr dotáhněte (Obr. 5).

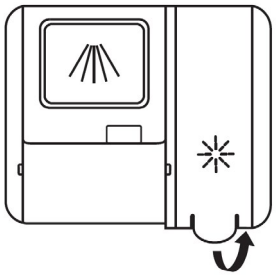

Obr. 3

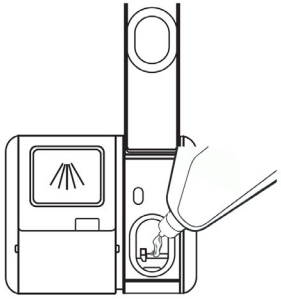

Obr. 4

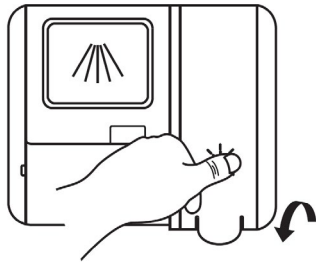

Obr. 5

Pokud se během mycího programu rozsvítí ukazatel leštícího prostředku, musí být před spuštěním dalšího mycího programu leštící prostředek doplněn!

**Poznámka:**

- Zásobník leštícího prostředku je umístěn na dveřích vedle dávkovače mycího prostředku.
- Spotřebič je určen k použití tekutého leštidla.
- Pokud došlo během plnění k rozlití leštícího prostředku, utřete rozlitý leštící prostředek savým hadříkem, nebo spusťte krátký mycí program, aby se mohly rozlité zbytky přípravku ihned umýt.

**POZOR!**

- Vždy používejte pouze leštící prostředky, které jsou určeny pro myčky nádobí. Do zásobníku leštícího prostředku nikdy nedávejte mycí prostředek.
- Leštící prostředek doplňujte před spuštěním mycího programu, aby se případné rozlité zbytky přípravku ihned umyly a nemohly svým chemickým působením zvyšovat riziko koroze vnitřního povrchu spotřebiče.





**Nastavení dávkování leštícího prostředku**

Pro dosažení lepších výsledků při sušení s omezeným množstvím leštidla je myčka navržena tak, aby upravovala spotřebu dle nastavení uživatele. Postupujte podle níže uvedených kroků.

1. Zavřete dveře, zapněte myčku zapojením do elektrické zástrčky.
2. Do 60 sekund po kroku 1 stiskněte tlačítko „Program“ [3] po dobu delší než 5 sekund a poté stisknutím tlačítka „Opožděné zapnutí“ [6] zadejte jednu z přednastavených možností, indikátor stavu leštícího prostředku bliká s frekvencí jednou za sekundu.
3. Stisknutím tlačítka „Program“ [3] vyberte nejvhodnější nastavení odpovídající vašim zvyklostem, nastavení se budou měnit v následujícím pořadí: D1-> D2-> D3-> D4-> D5-> D1. Čím vyšší číslo, tím více leštidla myčka používá.
4. Bez reakce do 5 sekund nebo stisknutím tlačítka „Zapnutí“ [1] ukončíte nastavení, nastavení je úspěšně dokončeno.

**Pokud používáte pouze mycí prostředek s integrovaným lešticím prostředkem, snižte dávkování lešticího prostředku na minimum.**

## MYCÍ PROSTŘEDKY

**Mycí prostředky lze podle formy rozdělit do čtyř skupin:**

a) Sypké,
b) Tekuté,
c) Tablety,
d) Kombinované mycí prostředky (např. tablety 3 v 1).

**Podle chemického složení je lze rozdělit na dvě skupiny:**

a) Alkalické,
b) S přírodními enzymy.

**Dále je můžeme dělit na:**

a) fosfátové a chlorové,
b) fosfátové a bezchlorové,
c) bezfosfátové a bezchlorové.

- Při používání bezfosfátových mycích prostředků a při tvrdé vodě se může na nádobí a stěnách myčky objevit bílá usazenina.
- Zvýšením dávky mycího prostředku předejdete této usazenině a dosáhnete lepších mycích výsledků.
- Mycí prostředky bez chloru mají menší bělící účinek. To může vést ke zvýraznění skvrn po zbytcích čaje nebo ke zbarvení plastových nádob. V tomto případě použijte silnější mycí program, zvyšte dávku mycího prostředku nebo použijte chlorový mycí prostředek.

**Mycí prostředek – Tablety**

- Tablety se od různých výrobců rozpouštějí různou rychlostí.
- Některé mycí tablety se nemohou úplně rozpustit a nemohou tak během krátkých programů plně rozvinout svůj čistící účinek.
- Z tohoto důvodu doporučujeme zvolit delší mycí programy, které zajistí úplné rozpuštění mycí tablety.

**Zásobník mycího prostředku**

Před zahájením každého mycího cyklu musí být zásobník mycího prostředku naplněn. Pro běžný mycí cyklus postačí jedna polévková lžíce mycího prostředku. Pokud je nádobí silně znečištěno, přidejte více mycího prostředku. Mycí prostředek přidejte těsně před spuštěním mycího programu. V případě ponechání mycího prostředku v zásobníku, může mycí prostředek navlhnout a při spuštění mycího programu se úplně nerozpustí.

**Plnění mycího prostředku**

1. Zvolte způsob otevření víka zásobníku podle skutečného provedení.
   - Způsob 1: Posunutím uvolňovací západky otevřete víčko.
   - Způsob 2: Otevřete uzávěr zatlačením uvolňovací západky. (Obr.6)
2. Přidejte mycí prostředek do hlavní komory dávkovače (A) těsně před mycím cyklem (Obr. 7). Pro lepší výsledek čištění, zvláště pokud máte velmi špinavé nádobí, nalijte/nasypte malé množství mycího prostředku přímo na vnitřní prohlubeň dveří (B). Takto přidaný mycí prostředek se aktivuje už během fáze předmytí.
3. Nakonec zavřete klapku posunutím doleva (Obr. 8).

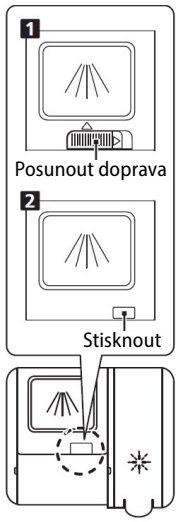


Obr. 6

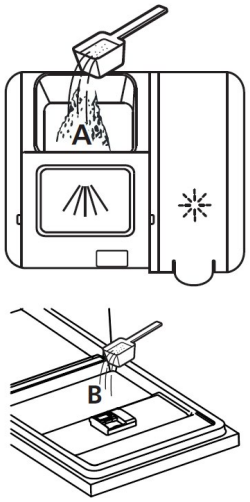


Obr. 7

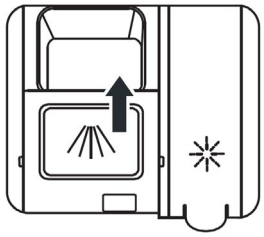

Obr. 8

**Tip pro uspoření mycího prostředku**

- Je-li nádobí mírně znečištěné, postačí použít menší množství mycího prostředku, než které je doporučeno.

**Poznámka:**

- Mycí prostředek přidejte těsně před spuštěním mycího programu.
- Používejte běžně prodávané tekuté nebo práškové značkové mycí prostředky, příp. tablety.
- Nikdy nepoužívejte prostředky pro ruční mytí!
- V případě použití mycího prostředku ve formě tablet si přečtěte doporučení od výrobce, kde by měly být tablety umístěny (zásobník mycího prostředku, koš na příbory, atd.).
- Ujistěte se, že je víko zásobníku mycího prostředku zavřené a to i v případě, že jsou použity tablety.





**POZOR!**

- Vždy používejte mycí prostředky, které jsou speciálně určené pro myčky nádobí.
- Mycí prostředky udržujte v suchu a mimo dosah dětí.
- Nenechávejte mycí prostředek v dávkovači mycího prostředku, pokud nedojde ke spuštění mycího programu.

## NEVHODNÉ NÁDOBÍ

- Příbory a nádobí, jejichž díly jsou ze dřeva.
- Plastové nádobí a nádobí s lepenými díly, které nejsou tepelně odolné.
- Lepené předměty, příbory nebo talíře.
- Cínové nebo měděné nádobí.
- Křišťálové sklo.
- Ocelové předměty podléhající korozi.
- Dřevěné mísy.
- Předměty vyrobené ze syntetických vláken.

Některé hliníkové a stříbrné části mohou změnit barvu nebo vyblednout.
Některé druhy skla se mohou po více mycích cyklech zakalit.

**Poznámka:**

- Do myčky nádobí nepatří savé materiály, jako mycí houby a utěrky.
- Používejte mycí prostředek, který je výrobcem označen jako šetrný k nádobí.
- V myčce umývejte pouze nádobí, u něhož je potvrzena vhodnost pro mytí v myčce nádobí.
- **Nádobí znečištěné popelem, voskem, mazacím tukem nebo barvou se nesmí v myčce mýt!**

## ULOŽENÍ NÁDOBÍ

**Umístění nádobí**

Velké zbytky jídla z nádobí odstraňte. Oplachování nádobí pod tekoucí vodou, není před mytím v myčce nutné.

**Nádobí ukládejte následujícím způsobem:**

- Šálky, sklenice, hrnce, pánve apod. ukládejte dnem vzhůru.
- Nádobí s prohlubní ukládejte šikmo, aby mohla přebytečná voda odtéci a výsledky sušení byly co nejlepší.
- Nádobí musí být bezpečně uloženo, aby nedošlo k převrhnutí.
- Uložené nádobí nesmí bránit otáčení ostřikovacích ramen.
- Nádobí a příbory by neměly ležet na sobě, nebo se navzájem zakrývat.
- Aby se zabránilo poškození sklenic, neměly by se navzájem dotýkat.
- Hrnce a objemnější nádobí ukládejte do spodního koše.
- Horní koš je navržen tak, aby do něj bylo vkládáno menší a lehčí nádobí (sklenice, kávové a čajové šálky atd.).
- Nože s dlouhou čepelí, které jsou umístěny ve vzpřímené poloze, jsou velmi nebezpečné! Dbejte opatrnosti, hrozí nebezpečí poranění!
- Dlouhé a ostré příbory (krájecí nože), musí být umístěny vodorovně do horního koše.
- Velmi malé kusy nádobí v myčce nemyjte, mohly by snadno vypadnout z košů.
- Myčku nádobí nepřeplňujte!

**Horní koš**

Do horního koše doporučujeme vkládat:
- sklenice,
- kávové a čajové šálky,
- podšálky,
- malé misky a talíře,
- mělké pánve.

Po uložení nádobí do horního koše myčky se ujistěte, že nebude nádobí pod proudem vody převrženo.

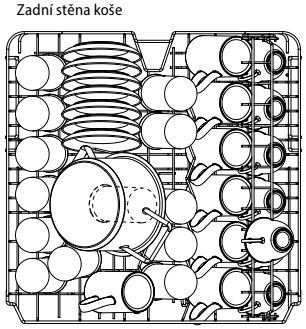


**Změna výšky horního koše**

1. Chcete-li změnit výšku horního koše, uchopte horní koš uprostřed každé strany a jednoduše ho zvedněte, dokud nezaklapne na místo v horní poloze. Není nutné zvedat nastavovací rukojeť

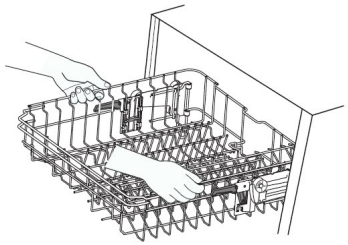

2. Chcete-li spustit horní koš níže, zvedněte nastavovací rukojeti na obou stranách, aby se koš uvolnil a spusťte jej do dolní polohy.

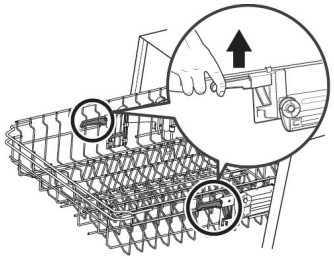

**Etažér**

- Sklenice a vysoké sklenice opírejte o okraj etažéru (ne o jiné nádobí).
- Dlouhé kusy, servírovací a salátové příbory, naběračky nebo kuchyňské nože ukládejte tak, aby nebránily v otáčení ostřikovacím ramenům.
- Etažér můžete vyklápět a výškově nastavovat dle potřeby (Obr. 9).



Obr. 9





**Dolní koš**

Do dolního koše doporučujeme vkládat:
- hrnce,
- pánve,
- poklice,
- velké misky a talíře.

Po uložení nádobí do dolního koše myčky se ujistěte, že není zabráněno otáčení ostřikovacích ramen.
Pro mytí větších kusů nádobí (hrnce, pánve apod.) sklopte držáky talířů v dolním koši (Obr. 10).

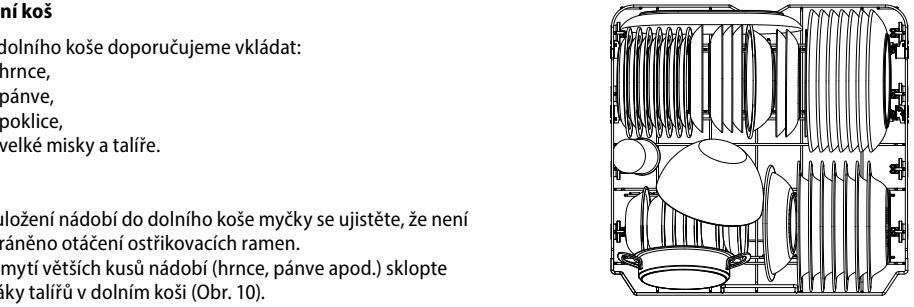

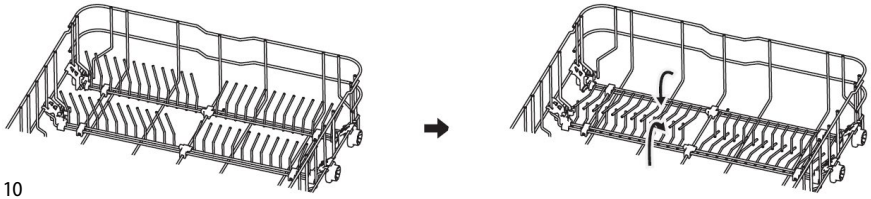

Obr. 10

**Příborová zásuvka**

- Nože umisťujte ostřím směrem dolů, aby se předešlo zranění.
- Vidličky, lžíce a lžičky ukládejte jedním směrem do příborové zásuvky. Tím se dosáhne lepšího mycího účinku.

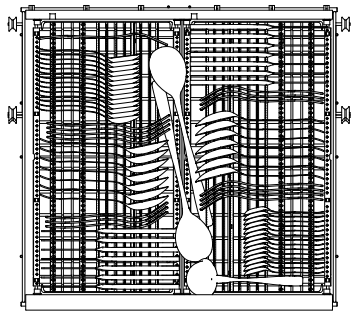

Obr. 11

**Vyndávání nádobí**

Abyste zabránili stékání vody a kapek vody z horního koše na nádobí umístěné v dolním koši, doporučujeme nejdříve vyndat nádobí z dolního koše a poté postupně z horních košů.

**POZOR!**

Dbejte opatrnosti, aby příbory, které jsou ostré nebo mají ostré hroty, nevyčnívaly z koše na příbory. Hrozí nebezpečí poranění!
Nože umístěte vždy ostřím směrem dolů!



## PŘEHLED MYCÍCH PROGRAMŮ

| Program | Informace o mycím programu | Popis mycího cyklu | Množství mycího prostředku Před/hlavní | Doba mycího cyklu [min] | Spotřeba energie [kWh] | Spotřeba vody [L] | Leštidlo |
|---|---|---|---|---|---|---|---|
| Auto | Automatická detekce mytí, lehce, normálně nebo silně znečištěné nádobí. | "Předmytí (45°C) Automatické mytí (55-65°C) Oplachování Oplachování Oplachování (55-65°C) Sušení" | "4/18 g nebo 1-2 tablety" | 150 | 0.930 - 1.470 | 10.3 - 16.9 | ANO |
| Intesive | Silně znečištěné nádobí, zašpiněné hrnce, pánve atd., zaschlé potraviny | "Předmytí Mytí (60°C) Oplachování Oplachování (65 - 72°C) Sušení" | "4/18 g nebo 1 -2 tablety" | 175 | 1.275 - 1.385 | 13.9 | ANO |
| Universal | Normálně špinavé nádobí, hrnce, talíře, skleničky a lehce znečištěné pánve | "Předmytí Mytí (60°C) Oplachování Oplachování (65 - 72°C) Sušení" | "4/18 g nebo 1 - 2 tablety" | 150 | 1.185 - 1.290 | 13.9 | ANO |
| ECO | Standardní program vhodný pro méně špinavé nádobí | "Mytí (50°C) Oplachování Oplachování (40°C) Sušení" | "22 g nebo 1 - 2 tablety" | 235 | 0.645 | 9.8 | ANO |
| Self-clean | Program samočištění myčky automaticky odstraňuje mastnotu a usazeniny, udržuje myčku čistou a hygienickou bez nutnosti ručního zásahu. | "Předmytí Mytí (60°C) Oplachování Oplachování (70 - 72°C)" | "4/18 g nebo 1 - 2 tablety" | 130 | 1.235 - 1.265 | 15.1 | ANO |
| 90' 90 min. | Normálně špinavé nádobí, které potřebuje rychlý oplach | "Mytí (55°C) Oplachování Oplachování (60 - 65°C) Sušení" | "22g nebo 1 tableta" | 90 | 0.955 - 1.030 | 11.2 | ANO |





| | | | | | | | |
|---|---|---|---|---|---|---|---|
| Rapid | Krátké mytí pro lehce špinavé nádobí; pro rychlé mytí | Mytí (45°C) Oplachování Oplachování (45°C) | "12g nebo 1 tableta" | 30 | 0.584 | 10.3 | NE |
| Pre-wash | Oplach nádobí, které bude umyto později téhož dne | Předmytí | - | 15 | 0.115 | 3.9 | NE |

**Poznámka:**

Pokud není u fáze programu uvedená teplota, myčka vodu v této fázi mycího programu neohřívá.

## UVEDENÍ SPOTŘEBIČE DO PROVOZU

**Zahájení mycího programu**

1. Otevřete dveře spotřebiče.
2. Zkontrolujte, příp. doplňte regenerační sůl a leštící prostředek.
3. Postupně vysuňte horní a dolní koš, vložte nádobí a následně zasuňte naplněné koše zpět. Doporučujeme nejdříve naplnit dolní a poté horní koš (viz kapitola „Uložení nádobí").
4. Ujistěte se, že je kohoutek přívodu vody otevřený.
5. Pro zapnutí spotřebiče stiskněte tlačítko (1).
6. Opakovaným stiskem tlačítka (2) zvolte požadovaný program. Na displeji (7) bude zobrazena přednastavená doba zvoleného programu. Mycí program je měněn v následujícím pořadí: ECO – Self-clean – 90min – Rapid – Pre-wash – Auto – Intensive – Universal – ECO.
7. Stisknutím tlačítka (5) můžete zvolit, zda má být pro zvolený mycí program použito horní ostřikovací rameno, spodní ostřikovací rameno nebo obě ostřikovací ramena. Volba ostřik. ramen lze použít pro všechny mycí programy.
8. Pokud požadujete odložený start mytí, opakovaně stiskněte tlačítko opožděného zapnutí (3). Opožděná doba zapnutí lze nastavit až na 24 hodin.
9. Po výběru mycího programu a všech nastaveních, zavřete dveře spotřebiče. Nastavený mycí program se spustí, příp. bude spuštěn odpočet odloženého startu. Spuštění mycího programu lze zkontrolovat i opticky pomocí světelné signalizace na podlahu v pravé části myčky.
10. Po dokončení mycího programu dojde k osmi-násobnému pípnutí. Během pípnutí na displeji bliká čas 0:00. Dokončení mycího programu lze zkontrolovat i opticky pomocí blikající světelné signalizace na podlahu v pravé části myčky. Kontrolka u zvoleného mycího programu bude svítit a po osmi-násobném pípnutí se na displeji zobrazí „end".
11. Otevřete dveře spotřebiče a stisknutím tlačítka (1) spotřebič vypnete. **POZOR!** Při otevírání dveří spotřebiče dbejte zvýšené opatrnosti, může se uvolnit velké množství horké páry. Hrozí nebezpečí opaření!
12. Horké nádobí je velmi křehké. Před vyjmutím doporučujeme počkat přibližně 15 min., aby umyté nádobí vychladlo.
13. Nejprve vyjměte nádobí z dolního koše a pak z horních košů, abyste zamezili stékání vody a kapek vody z horního koše na nádobí, které je uloženo v dolním koši.

**Poznámka:**

Po dokončení mycího programu světelná signalizace bliká pouze určitou dobu. Po určité době blikající světelná signalizace zhasne.

**Změna programu během spuštěného mycího programu**

Pokud se rozhodnete změnit spuštěný program, zkontrolujte, zda je v zásobníku mycího prostředku dostatek mycího

prostředku, nebo zda už byl použit a bude ho potřeba před spuštěním nového programu doplnit (viz kapitola „Plnění mycího prostředku“).

1. Mírně pootevřete dveře spotřebiče, mycí program bude pozastaven. Vyčkejte, dokud se ostřikovací ramena nezastaví.
2. Na více než 3 sekundy stiskněte tlačítko (2). Spotřebič bude ve fázi pohotovostního režimu, ve kterém je možné změnit nastavení mycího programu.
3. Po změně nastavení mycího programu, zavřete dveře spotřebiče. Mycí program bude po několika sekundách pokračovat.

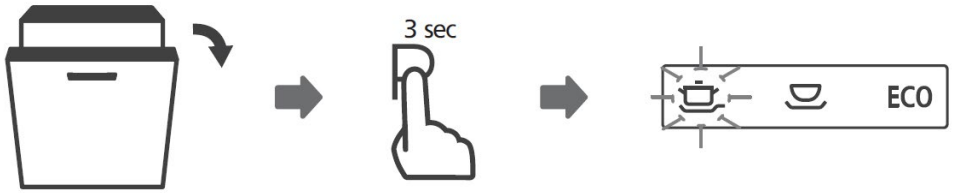


**Poznámka:**

- Pokud otevřete dveře spotřebiče během spuštěného mycího programu, program bude pozastaven. Světelná signalizace zhasne.
- Každou minutu se ozve zvukový signál, který upozorňuje na otevřené dveře spotřebiče během spuštěného mycího programu.

**Přidání nádobí do myčky během spuštěného mycího programu**

1. Mírně pootevřete dveře spotřebiče, mycí program bude pozastaven. Vyčkejte, dokud se ostřikovací ramena nezastaví.
2. Přidejte nádobí do myčky a dveře zavřete. Mycí program bude po několika sekundách pokračovat.

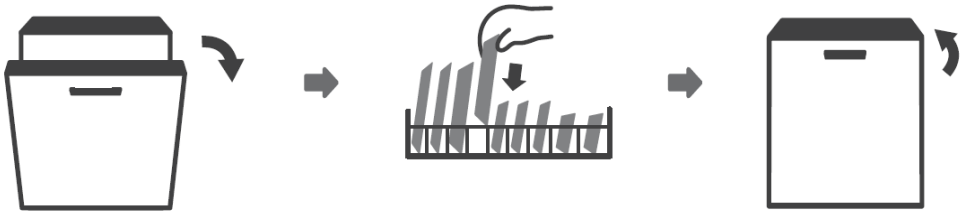

**POZOR!**

Při otevírání dveří spotřebiče dbejte zvýšené opatrnosti, může se uvolnit velké množství horké páry, nebo vystříknout horká voda. Horká voda s mycím prostředkem může mít chemicky agresivní charakter při styku s pokožkou nebo částmi nábytku.





**Automatické otevření dveří**

Po dokončení umývání se dvířka automaticky otevřou, aby se dosáhlo lepšího účinku sušení.



**Poznámka:**

Při automatickém otevírání nesmí být dvířka myčky blokována. To by mohlo narušit funkčnost zámku dveří.

**Tipy pro dokonalé výsledky sušení**

- Účinek sušení u nádobí z nevhodného materiálu (např. plast) bude vždy horší než u ostatních materiálů.
- Nádobí vkládejte do košů tak, aby přebytečná voda nezůstávala v prohlubních.
- V prohlubních, ve kterých se může objevit větší množství přebytečné vody, není myčka schopna zcela vysušit.

## ČIŠTĚNÍ A ÚDRŽBA

Pravidelnou kontrolou a údržbou myčky předcházíte poruchám. Pro udržení dokonalého vzhledu vnitřního prostoru myčky doporučujeme používat v časovém rozmezí 4 – 6 měsíců speciální čistič myčky.

- Zkontrolujte mycí prostor, zda v něm nejsou usazeniny tuků a vodního kamene. Pokud se usazeniny objeví, naplňte zásobník mycího prostředku mycím prostředkem a spusťte mycí program s nejvyšší mycí teplotou.
- Těsnění dveří pravidelně otírejte vlhkou utěrkou, abyste odstranili usazeniny.
- Kontrolujte ukazatel doplňování soli, v případě potřeby regenerační sůl doplňte.
- Kontrolujte ukazatel leštícího prostředku, v případě potřeby lešticí prostředek doplňte.

**Filtrační systém**

Filtrační systém na dně myčky zadržuje hrubé nečistoty z mycího cyklu. Nashromážděné hrubé zbytky mohou způsobit ucpání filtrů. Pravidelně kontrolujte stav filtrů a v případě potřeby je vyčistěte pod tekoucí vodou. Filtry myčky vyčistěte podle níže uvedených kroků:

1. Uchopte hrubý filtr a odjistěte jej otočením proti směru hodinových ručiček. Vysuňte filtr směrem nahoru.

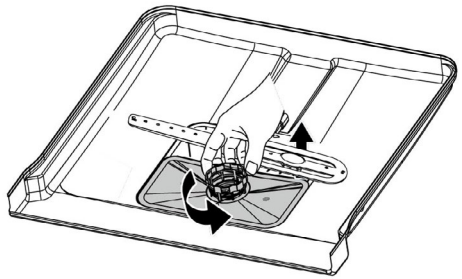

2. Jemný filtr lze vytáhnout ze spodní části sestavy filtru. Hrubý filtr oddělte od hlavního filtru jemným stlačením jazýčků nahoře a vytáhněte ho ven.

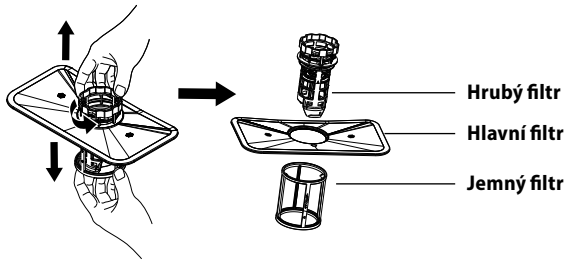






3. Větší zbytky potravin lze očistit opláchnutím filtru pod tekoucí vodou. Pro důkladnější čištění použijte měkký čisticí kartáček.

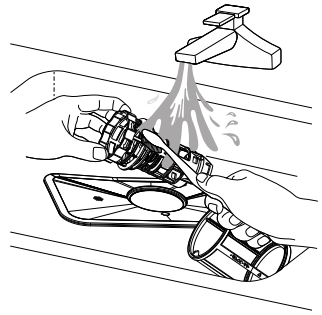

4. Poté znovu sestavte filtry. Postupujte v opačném pořadí, než byla jejich demontáž. Vložte sestavu filtru zpět do myčky a otočte ve směru hodinových ručiček. Zkontrolujte správné uzavření filtru pomocí polohy šipky uzavření filtru.

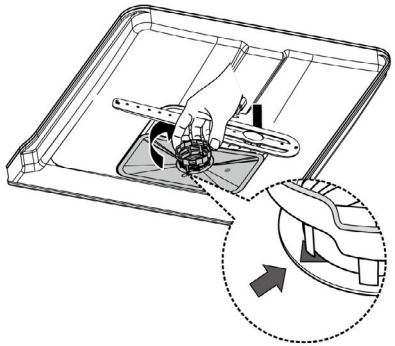

**Čištění ostřikovacích ramen**

Ostřikovací ramena je nutné pravidelně čistit. Vápník a nečistoty z mycí vody mohou blokovat trysky a ložiska ostřikovacích ramen.

1. Pro vyjmutí horního ostřikovacího ramene, držte matici uprostřed pevně a otočte ostřikovací rameno proti směru hodinových ručiček, abyste jej vyjmuli.
2. Pro vyjmutí spodního ostřikovacího ramene vytáhněte ostřikovací rameno směrem nahoru.
3. Umyjte ramena mýdlem a teplou vodou a trysky vyčistěte měkkým kartáčem. Po důkladném opláchnutí je nasaďte zpět.

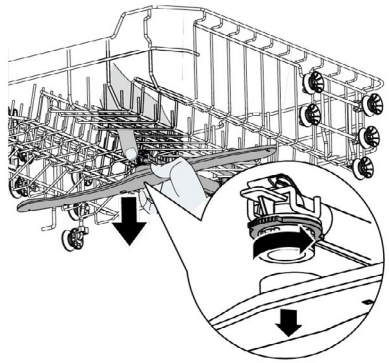

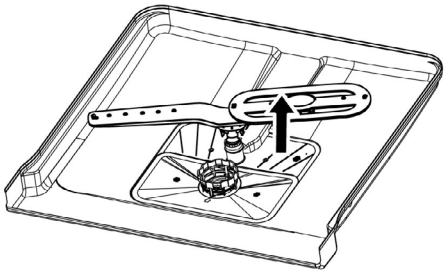

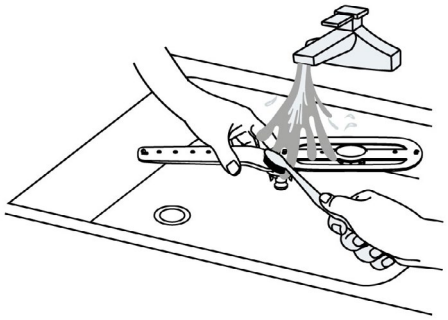

**UPOZORNĚNÍ!**

Jednou z nejčastějších závad špatného mytí jsou zanešená ostřikovací ramena ze zbytků jídel. Tyto zbytky jídel se do ostřikovacích ramen dostávají přes špatně zajištěný filtr. Po očištění filtračního systému se ujistěte, že je filtr zajištěný!

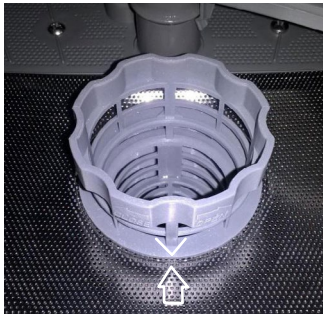

správně zajištěný filtr

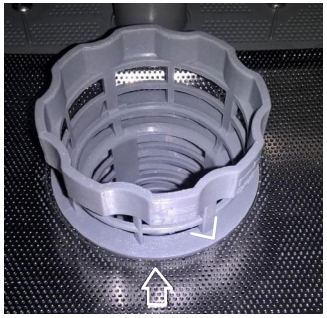

špatně zajištěný filtr

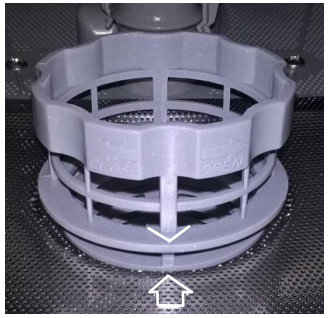

špatně zajištěný filtr

**Čištění ovládacího panelu a povrchu spotřebiče**

- K čištění používejte pouze měkký navlhčený hadřík.
- Nepoužívejte hrubé a ostré předměty (např. drátěnky) nebo agresivní čisticí prostředky.
- Chraňte zámek dveří spotřebiče před vniknutím vody.
- K čištění ovládacího panelu nikdy nepoužívejte čisticí prostředky ve spreji. Mohly by způsobit poškození zámku dveří a elektrických částí spotřebiče.
- Některé papírové utěrky mohou poškrábat nerezové části ovládacího panelu.

**Čištění dveří spotřebiče**

- K čištění okrajů po obvodě dveří použijte pouze měkký navlhčený hadřík.
- Nepoužívejte žádné čisticí prostředky ve spreji, mohly by způsobit poškození zámku dveří a elektrických částí spotřebiče.





**Ochrana před zamrznutím**

Pokud nebudete myčku delší dobu používat, nebo budete myčku umísťovat do míst s výskytem nízkých teplot, je zapotřebí dodržet následující kroky:

1. Odpojte myčku od elektrické sítě.
2. Uzavřete přívod vody a odpojte přívodní hadici od přívodu vody.
3. Odmontujte přívodní hadici a vylijte vodu z hadice i z myčky. K zachycení vody můžete použít mělkou nádobu, např. lavor.
4. Znovu připojte přívodní hadici zpět k myčce.
5. Vyjměte filtrační systém na dně myčky a zbylou vodu v odtoku vysušte (např. houbičkou).

**Poznámka:**

- V případě, že myčka nemůže být spuštěna kvůli ledu, obraťte se na servisní středisko.

**Tipy pro údržbu myčky**

- Po každém použití (mycím cyklu) uzavřete přívod vody a nechte dvířka myčky mírně otevřená, aby se uvnitř nehromadila vlhkost a zápach.
- Před čištěním a údržbou vypojte přívodní kabel ze zásuvky elektrického napětí.
- K čištění nepoužívejte žádné hrubé (např. drátěnka, houbička na nádobí) a ostré předměty nebo agresivní čisticí prostředky, mohly by poškrábat povrch spotřebiče.
- K čištění používejte navlhčený hadřík namočený do vody se saponátem.
- Pokud nebudete delší dobu myčku používat, spusťte mycí program bez vloženého nádobí. Po dokončení programu vypojte přívodní kabel ze zásuvky elektrického napětí, uzavřete přívod vody a nechte dvířka myčky mírně otevřená, aby se uvnitř nehromadila vlhkost a zápach. Pootevřená dvířka prodlužují životnost těsnění.
- Při přemísťování udržujte spotřebič ve svislé poloze. Pokud to není možné, položte spotřebič a přepravujte na zadní stěně.
- Jedním ze zdrojů zápachu jsou nečistoty usazené kolem těsnění. Pravidelným čištěním navlhčeným hadříkem těmto zápachům zabráníte.

## INSTALACE SPOTŘEBIČE

**POZOR!**

Hrozí nebezpečí úrazu elektrickým proudem! Před instalací spotřebiče odpojte přívodní kabel ze zásuvky elektrického napětí. Pokud to nebude dodrženo, může to mít za následek smrt nebo úraz elektrickým proudem. Vestavné myčky, které jsou dodatečně instalovány jako samostatně volně stojící, musí být zabezpečeny proti převrácení. Musí být například přišroubovány ke stěně, nebo umístěny pod pracovní desku, která je přišroubovaná k sousedním skříňkám. Pro bezpečný provoz musí být myčka zapojena kvalifikovaným odborníkem. Údaje pro přítok a odtok vody i parametry elektrické sítě musí odpovídat údajům, uvedeným v technických parametrech nebo v montážních pokynech.

- **Na závady způsobené nesprávnou instalací se nevztahuje záruka.**
- Odpovědnost za instalaci spotřebiče má kupující, ne výrobce.
- Výrobce nenese jakoukoliv odpovědnost za škody způsobené na osobách, zvířatech a věcech v důsledku nesprávné instalace.
- Montážní poloha myčky by měla být v blízkosti zásuvky elektrického napětí, přívodu vody a odpadu.
- Na jedné straně spodní skříňky by měl být prostor pro připojení přívodní a vypouštěcí hadice a pro zástrčku elektrické energie.
- Rozměry pro montáž spotřebiče jsou uvedeny na Obr. 13.
- Pokud je myčka instalována v rohu spodních skříněk, ponechte kolem otevřených dveří myčky prostor minimálně 50 mm (Obr. 14).

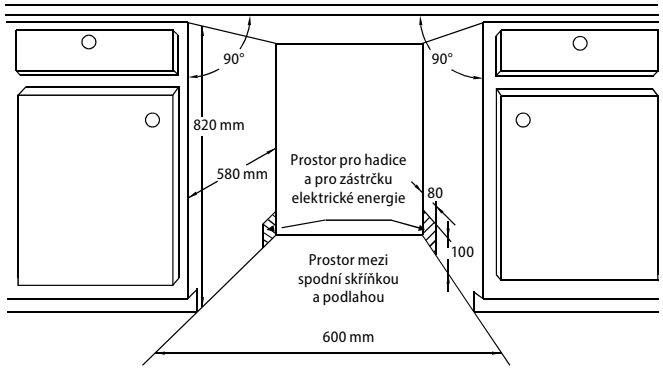


Obr. 13

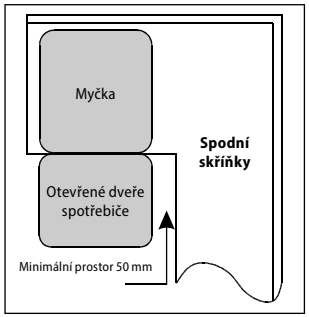


Obr. 14

**Rozměry a upevnění krycí desky na dvířka myčky**

**DŮLEŽITÉ:** Instalace krycí desky na dvířka myčky se provádí podle samostatné instalační šablony, která není součástí tohoto návodu. Před zahájením instalace se ujistěte, že máte instalační šablonu k dispozici.

Nainstalujte háček na krycí desku (viz obrázek A) a vložte háček do slotu na vnějších dveřích myčky nádobí (viz obrázek B). Po umístění desky by měla být upevněna dvěma šrouby ze dvou spodních montážních otvorů (viz obrázek C). Po utažení šroubů by měly být do otvorů zasunuty dvě gumové zátky, aby se zabránilo přiskřípnutí prstů.

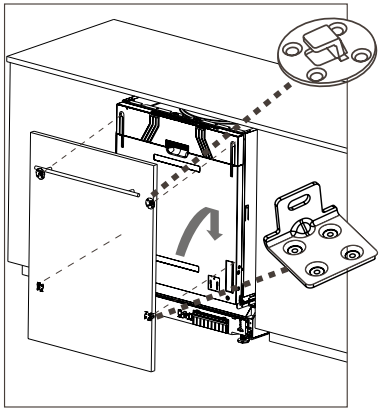

Obr. A

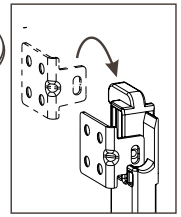

Obr. B

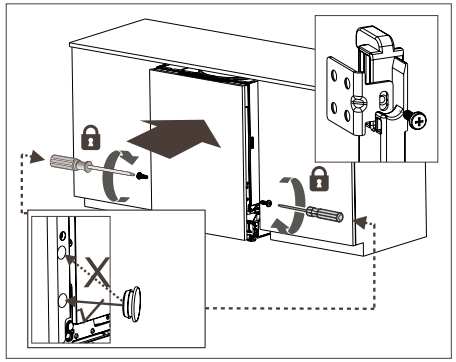

Obr. C





**Upozornění:** V žádném případě nevkládejte prsty do bočních otvorů na dveřích myčky, protože to může způsobit vážné nebezpečí. Po instalaci nenechávejte instalační otvor otevřený, aby nedošlo k možnému zranění dětí.

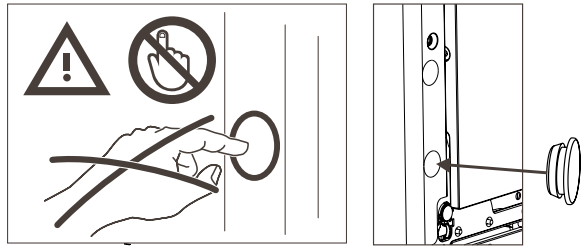

**Nastavení síly pružiny dveří**

- Síla pružiny je nastavena pouze pro samotné dveře myčky. Při upevnění krycí desky se změní váha dveří myčky.
- Změnu síly pružiny dveří lze nastavit pomocí šroubů ve spodní přední straně myčky (Obr. 16).
- Nastavení síly pružiny je správné, pokud zůstávají dveře v otevřené poloze a nepadají.

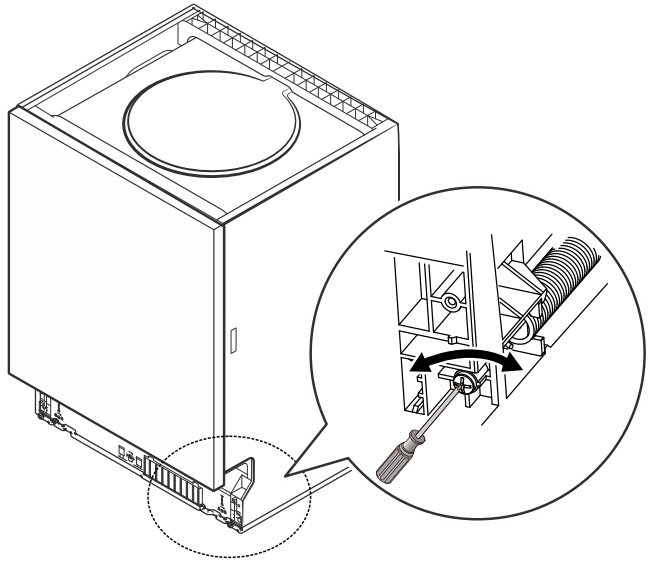

Obr. 16

**Při instalaci spotřebiče dodržujte následující postup:**

1. Před prvním použitím odstraňte ze spotřebiče všechny obaly a marketingové materiály.
2. Ke dveřím myčky připevněte krycí desku. Pro připevnění použijte upevňovací šrouby a držáky.
3. Nastavte sílu pružin dveří (levá a pravá) pomocí šroubů ve spodní přední straně myčky (Obr. 16). Ve směru hodinových ručiček zvyšujete sílu pružin. Proti směru hodinových ručiček sílu pružin snižujete.
4. Připojte přívodní hadici k přívodu studené vody dle Obr. 18.
5. Připojte vypouštěcí (odtokovou) hadici dle Obr. 19.
6. Přilepte kondenzační pás pod pracovní (kuchyňskou) desku (krok 3). Dbejte, aby byl kondenzační pás nalepen zároveň s okrajem pracovní (kuchyňské) desky.
7. Umístěte myčku do připraveného prostoru.
8. Pomocí nožiček v přední a zadní části myčky vyrovnejte myčku do vodorovné polohy. Zadní nožičky lze nastavovat na středu myčky otáčením šroubu v přední spodní straně myčky (krok 5A). Pro nastavení předních nožiček myčky otáčejte šrouby, které se nacházejí v blízkosti předních nožiček ve spodní přední straně myčky (krok 5B). Správnost vyrovnání zkontrolujte vodováhou (Obr. 17).
9. Zapojte zástrčku do zásuvky elektrické sítě.
10. Po umístění a vyrovnání myčky musí být myčka zajištěna. Zajištění myčky lze provést dvěma způsoby:

**A – Uchycení do běžné kuchyňské (pracovní) desky:**
Umístěte instalační háček do připraveného otvoru na vrchní straně myčky. Přišroubujte instalační háček ke kuchyňské (pracovní) desce (krok 6).

**B – Uchycení do mramorové nebo žulové pracovní desky:**
Přišroubujte boky myčky ke skříňkám (krok 7).

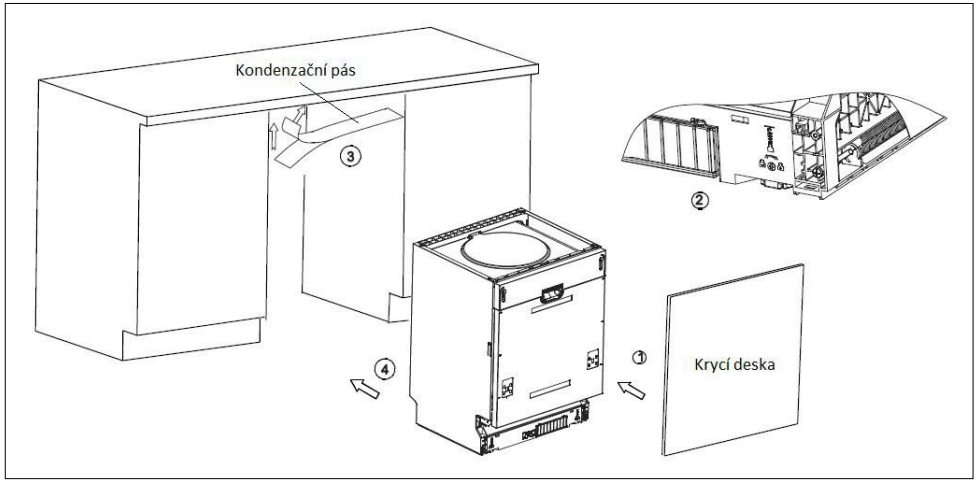






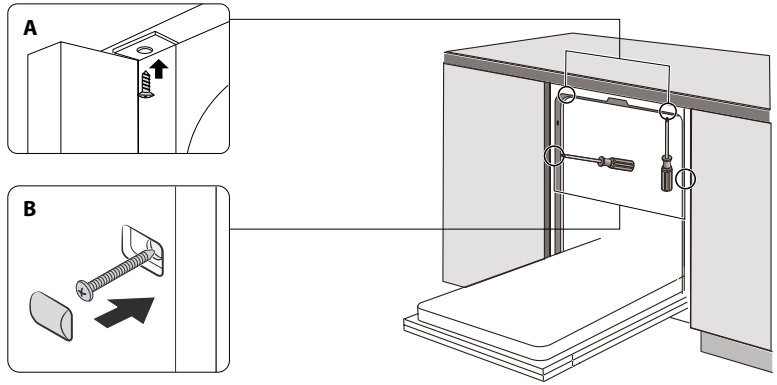


**Vyrovnání myčky do vodorovné polohy**

1. Umístěte myčku do připraveného prostoru.
2. Umístěte vodováhu na plně otevřené dveře myčky a do vnitřního prostoru myčky (Obr. 17). Zkontrolujte, zda je myčka ve vodorovné poloze.
3. Pomocí nastavitelných nožiček vyrovnejte myčku, aby byla ve vodorovné poloze.

**Poznámka:**

Maximální nastavitelná výška nožiček je 70 mm.

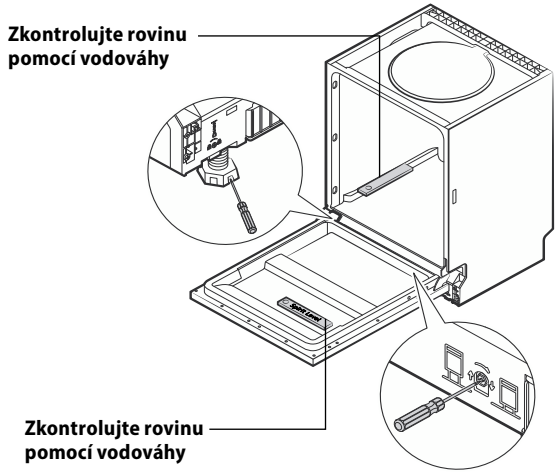


Obr. 17

**Připojení do elektrické sítě**

- Ověřte, zda připojované napětí odpovídá hodnotám na typovém štítku spotřebiče. Doporučujeme použít samostatný zásuvkový obvod s jističem 10A.
- Používejte pouze zásuvky elektrického napětí s uzemněním.
- Nepoužívejte rozbočovací zástrčky, konektory ani prodlužovací kabely. Mohly by způsobit nebezpečí požáru z přehřátí.
- Zástrčka přívodního kabelu myčky musí být volně přístupná i po její instalaci.
- Změny připojení může provádět jen kvalifikovaný odborník.
- Elektrická bezpečnost spotřebiče může být garantována pouze tehdy, pokud je ochranná svorka spotřebiče spojena s ochranným vodičem elektrické rozvodové sítě.
- Výrobce nenese odpovědnost za poškození osob nebo věcí v důsledku chybějícího či špatného ochranného spojení.

**Připojení přívodu vody**

- Před připojením přívodní hadice k přívodu vody se ujistěte, že je tlak vody v rozmezí 0,04 – 1,00 MPa. Při vyšším tlaku vody musíte namontovat redukční tlakový ventil.
- Přívodní hadici připojte k vodovodnímu kohoutku se závitem 3/4" (Obr. 18). Dbejte na to, aby přívodní hadice nebyla zalomená, zmáčknutá nebo propletená.
- Při výměně spotřebiče musí být pro připojení na zdroj vody **vždy použita nová přívodní hadice**, stávající přívodní hadice nesmí být znovu použita.
- Pokud je vodovodní potrubí nové nebo nebylo delší dobu použité, před připojením přívodní hadice odpusťte dostatečné množství vody, aby se vodovodní trubky propláchly a případné usazeniny se vyplavily a nedostaly se do myčky nádobí.
- Pokud nebudou tyto bezpečnostní pokyny dodrženy, může dojít k zablokování a poškození spotřebiče.

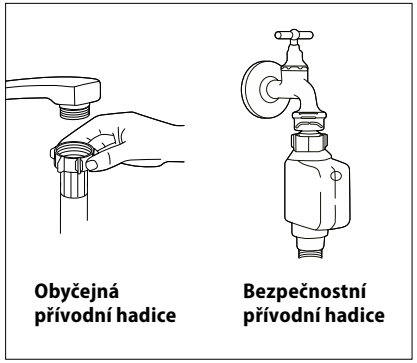


Obr. 18

**Připojení k rozvodu pitné vody**

Připojte zařízení k přívodu pitné vody.

**Poznámka:** Zajistěte, aby bylo zařízení připojeno k přívodu vody vybavenému bezpečnostním prvkem, který zabraňuje kontaminaci pitné vody vlivem zpětného toku (v souladu s normou EN 1717).

Je-li vodovodní instalace v budově provedena správně, jsou připojovací ventily nebo kohouty určené k tomuto účelu tímto bezpečnostním prvkem vybaveny.

**Připojení vypouštěcí (odtokové) hadice**

Vypouštěcí (odtokovou) hadici připojte k odpadnímu potrubí s minimálním průměrem 40mm (Obr. 19). Ujistěte se, že vypouštěcí (odtoková) hadice není nikde ohnutá nebo skřípnutá, aby nedošlo ke zhoršení nebo zastavení odtoku vody. Výška odpadního potrubí musí být menší než 1000mm (Obr. 19) a vypouštěcí (odtoková) hadice nesmí být ponořena do vody.
Vypouštěcí (odtokovou) hadici zajistěte proti vytažení z odpadního potrubí.





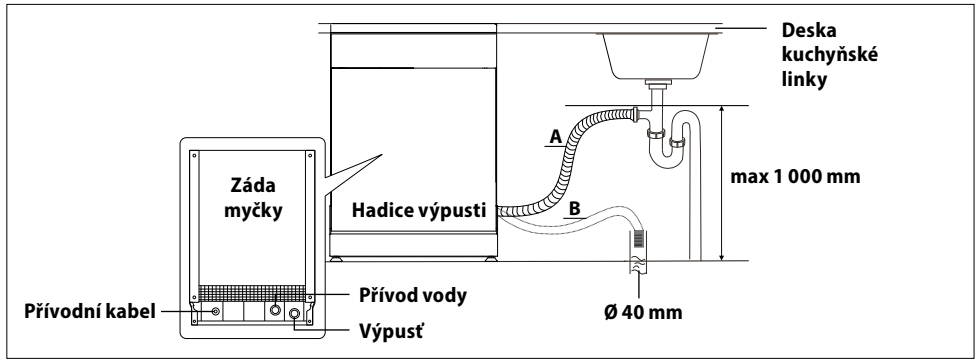


Obr. 19

**Prodloužení vypouštěcí (odtokové) hadice**

Vzdálenost mezi připojením vypouštěcí (odtokové) hadice k odpadnímu potrubí a spodní částí spotřebiče by neměla být větší než 1000 mm. Pokud potřebujete prodloužit vypouštěcí (odtokovou) hadici, ujistěte se, že použijete stejnou vypouštěcí (odtokovou) hadici. Celková délka odtokové hadice nesmí být delší než 4 m, jinak bude snížen čistící efekt spotřebiče.

**Demontáž**

Pokud demontujete spotřebič, je důležité dodržet správné pořadí úkonů:

1. Nejdříve odpojte přívodní kabel od elektrické sítě (vytáhněte zástrčku nebo vypněte jistič).
2. Uzavřete přívod vody.
3. Uvolněte hadice pro odtok a přítok vody.
4. Uvolněte upevňovací šrouby.
5. Pokud je k myčce připevněn deskový podstavec, demontujte jej.
6. Vytáhněte myčku a přitom opatrně vytáhněte hadice pro odtok a přítok vody a přívodní kabel.

**Odpojení přívodu vody**

1. Vypněte přívod vody (kohoutek).
2. Stisknutím tlačítka uvolníte tlak vody v přívodní hadici. Při sníženém tlaku nedojde k nechtěnému vytrysknutí vody z hadice.
3. Vyšroubujte přívodní hadici od kohoutku.

**Vypuštění přebytečné vody z hadic**

V případě, že je vypouštěcí (odtoková) hadice napojena na odpadní potrubí v maximální povolené výšce, nelze přebytečná voda vypustit úplně. Je zapotřebí vypouštěcí (odtokovou) hadici vypojit od odpadního potrubí a položit ji co nejníže. Pro vypuštění přebytečné vody z myčky umístěte vedle odpojené vypouštěcí (odtokové) hadice např. lavor, do kterého přebytečná voda z hadic vyteče.

## ŘEŠENÍ POTÍŽÍ

Většinu drobných závad, které se při používání myčky objeví, jste schopni odstranit sami, aniž byste museli volat servisní službu. Následující přehled Vám má pomoci nalézt příčiny vyskytujících se závad.

| Popis závady | Možná příčina | Řešení |
|---|---|---|
| Spotřebič nefunguje | Vadný jistič | V rozvaděči zkontrolujte jistič, zda je v provozuschopném stavu. Odpojte všechny ostatní spotřebiče, které jsou připojené na stejný okruh. |
| | Zástrčka není připojena do zásuvky | Zkontrolujte, zda je spotřebič zapnutý a dveře spotřebiče zavřené. Zkontrolujte zapojení zástrčky do zásuvky. |
| | Nízký tlak vody | Zkontrolujte, zda je otevřen přívod vody a zda je přívodní hadice pevně připojena ke kohoutku přívodu vody, nebo zda není hadice ohnutá. |
| | Dveře spotřebiče nejsou správně zavřené | Ujistěte se, že dveře spotřebiče pevně doléhají. |
| Ze spotřebiče není odčerpávána voda | Zlomená odtoková hadice | Zkontrolujte odtokovou hadici. |
| | Ucpaný filtr | Zkontrolujte hrubý filtr (viz kapitola „čištění filtru“). |
| | Ucpaný odpad | Zkontrolujte odpad, zda není ucpaný. V případě ucpaného odpadu jej vyčistěte. Než se obrátíte na kvalifikovaného odborníka, odpojte vypouštěcí (odtokovou) hadici od odpadu a ověřte, zda z vypouštěcí (odtokové) hadice odtéká voda. Pro zachycení vody z vypouštěcí (odtokové) hadice použijte např. kbelík nebo nějakou jinou větší nádobu. |
| Mýdlová voda v mycím prostoru spotřebiče | Nevhodný mycí prostředek, rozlitý lešticí prostředek | Používejte pouze mycí prostředek, který je určený pro myčky nádobí. Jestliže se vyskytne mýdlová pěna v mycím prostoru, nechte spotřebič otevřený, aby pěna vyprchala. Přilijte do mycího prostoru 4,5 litru studené vody, zavřete spotřebič a poté odčerpejte vodu. Bude-li potřeba, tento postup zopakujte. Rozlitý lešticí prostředek vždy otřete co nejdříve. |
| | Rozlitý lešticí prostředek | Rozlitý lešticí prostředek vždy otřete co nejdříve. |
| Skvrny v mycím prostoru | Byl použit barevný mycí prostředek | Nepoužívejte mycí prostředky s barvivem. |
| Bílý film na vnitřním povrchu myčky. | Usazené minerály z tvrdé vody | Použijte vlhkou houbu s čistícím prostředkem a navlékněte si gumové rukavice. Nikdy nepoužívejte žádné jiné čistící prostředky než určené pro myčky nádobí. |
| Skvrny na příborech | Použité příbory nejsou odolné vůči korozi | |
| | Spotřebič nebyl spuštěn poté, co byla přidána sůl do myčky nádobí. Kousky soli se dostaly do mycího cyklu | Po přidání soli **vždy** spusťte rychlý mycí program bez vloženého nádobí. |
| | Uvolněné víko zásobníku změkčovače | Zkontrolujte víko zásobníku změkčovače a ujistěte se, že je správně dotažený. |





| | | |
|---|---|---|
| Klepající zvuk v mycím prostoru spotřebiče během spuštěného mycího programu | Spodní nebo horní ostřikovací rameno je blokováno nádobím, nebo je rameno zablokováno zbytky jídla | Přerušte program, zkontrolujte uspořádání nádobí nebo nádobí přeskládejte, příp. vyčistěte rameno od zbytků jídla. |
| Rachotivý zvuk v mycím prostoru spotřebiče během spuštěného mycího programu | Nádobí se během spuštěného programu pohybuje volně v mycím prostoru spotřebiče | Přerušte program a uspořádejte nádobí tak, aby nedošlo k samovolnému uvolnění během mycího programu. |
| Klepající zvuk ve vodovodním potrubí | Může to být způsobeno průřezem potrubí | Na funkci myčky nemá tento klepající zvuk žádný vliv. V případě pochybností se obraťte na kvalifikovaného odborníka. |
| Kryt zásobníku mycího prostředku nelze zavřít | Zásobník je přeplněn. | Odeberte přebytečné množství mycího prostředku. |
| | Mechanismus je blokován přilepenými zbytky mycího prostředku. | Očistěte zavírací mechanismus zásobníku mycího prostředku. |
| Nádobí je špinavé | Nádobí nebylo uspořádáno správně | Viz kapitola „Uložení nádobí“. |
| | Zvolený mycí program nebyl dostatečně silný | Zvolte intenzivnější mycí program. |
| | Nedostatečné množství mycího prostředku | Použijte větší množství mycího prostředku. |
| | Rameno je blokováno nádobím nebo zbytky jídla | Zkontrolujte uložení nádobí, příp. očistěte rameno od zbytků jídla. |
| | Filtr může být zanesen, nebo špatně nasazen. Může dojít k zablokování ostřikovacích ramen | Vyčistěte nebo správně nasaďte filtr. Vyčistěte ostřikovací ramena (viz kapitola „Čištění a údržba ostřikovacích ramen“). |
| Stopy na skle | Kombinace měkké vody a příliš velkého množství čistícího prostředku | Používejte méně mycího prostředku, jestliže máte měkkou vodu a pro umytí skla zvolte nejkratší mycí cyklus. |
| Černé nebo šedé skvrny na nádobí | Hliníkové příbory se během mycího cyklu dotýkaly nádobí | Použijte jemný brusný prostředek k vyčištění těchto skvrn. Nevkládejte tento prostředek do myčky!!! |
| Nádobí je mokré | Nesprávné uložení nádobí | Viz kapitola „Uložení nádobí“. |
| | Příliš málo leštícího prostředku | Zvyšte množství leštícího prostředku, příp. doplňte dávkovač leštícího prostředku. |
| | Nádobí je po dokončeném mycím cyklu vyndáno příliš brzy | Nevyndávejte nádobí ihned po dokončení mycího cyklu. Pootevřete dveře, aby mohla přebytečná pára uniknout. S vyjímáním nádobí začněte, jakmile bude nádobí téměř studené na dotek. Vždy jako první vyprázdněte spodní koš, aby se zabránilo kapání vody z horního koše do dolního. |
| | Zvolený špatný mycí program | Krátký mycí program snižuje výkon mytí nádobí a také teplota mytí je nižší. Zvolte mycí program s delší dobou mycího cyklu. |
| | Příbory s dřevěnou rukojetí | Odvod vody je mnohem obtížnější z těchto příborů. Tyto příbory nejsou vhodné pro mytí v myčce nádobí. |

## CHYBOVÉ HLÁŠENÍ

V případě poruchy bude na displeji zobrazen kód chyby.

| Kód | Popis chyby | Možná příčina |
|---|---|---|
| E1 | Myčka příliš dlouho napouští vodu | Zkontrolujte přívod vody (kohoutek není otevřen, přívod vody je omezen, tlak vody je příliš nízký). |
| E3 | Nedosáhnutí nastavené teploty | Porucha ohřevného tělesa. |
| E4 | Přetečení myčky | Příliš mnoho přitékající vody. Zkontrolujte tlak přívodu vody. |
| E8 | Porucha orientace rozdělovacího ventilu. | Přerušený obvod nebo porucha distribučního ventilu Obraťte se na kvalifikovaného odborníka nebo na servis. |
| E9 | Stisknuté tlačítko déle než 30 sekund | Voda nebo něco jiného na tlačítku. |
| Ed | Porucha řídicího systému mytí. | Selhala řídící deska nebo motor. |
| Ec | Selhání komunikace mezi hlavní deskou plošných spojů s deskou plošných spojů displeje. | Přerušený obvod nebo poškozené komunikační vedení. |

**Poznámka:**

- V případě přetečení spotřebiče vypněte hlavní přívod vody a následně se obraťte na servis.
- Před opětovným spuštěním spotřebiče odstraňte z vnitřního prostoru spotřebiče přebytečnou vodu.

## ROZMĚRY MYČKY

| | |
|---|---|
| **Výška (H)** | 815 mm |
| **Šířka (W)** | 598 mm |
| **Hloubka (D1)** | 550 mm (se zavřenými dveřmi) |
| **Hloubka (D2)** | 1 150 mm (s dveřmi otevřenými do 90 °) |

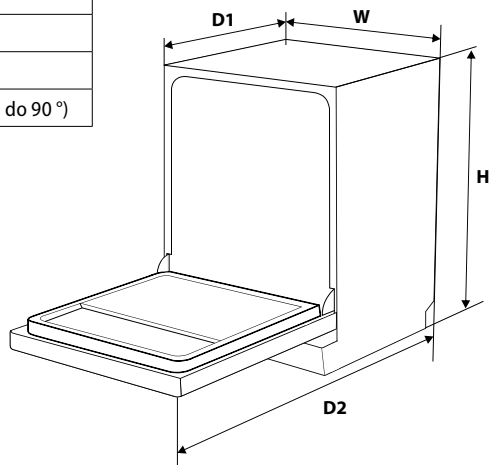






## PŘÍKLAD ULOŽENÍ NÁDOBÍ

**Horní koš**

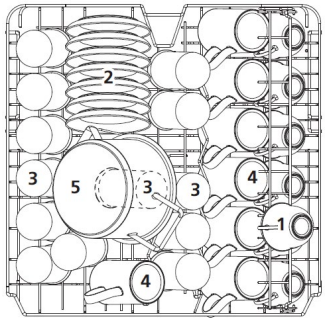


**Dolní koš**

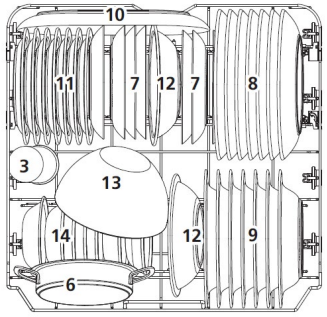


| Číslo | Položka | Číslo | Položka |
|---|---|---|---|
| 1 | Šálky | 8 | Mělké talíře |
| 2 | Talířky | 9 | Hluboké talíře |
| 3 | Skleničky | 10 | Servírovací talíř |
| 4 | Hrnky | 11 | Plastové talířky |
| 5 | Malý hrnec | 12 | Plastové misky |
| 6 | Hrnec na pečení | 13 | Skleněná mísa |
| 7 | Dezertní talířky | 14 | Dezertní misky |

**Koš na příbory**

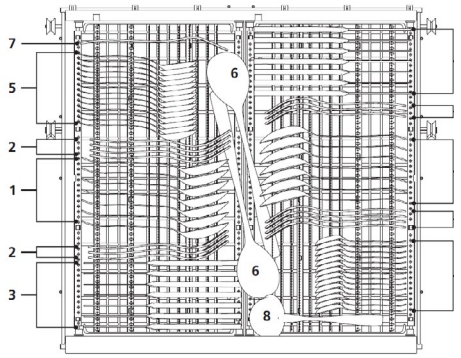


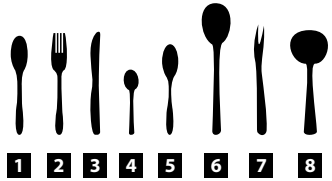

| Číslo | Položka |
|---|---|
| 1 | Polévkové lžíce |
| 2 | Vidličky |
| 3 | Nože |
| 4 | Čajové lžičky |
| 5 | Dezertní lžičky |
| 6 | Servírovací lžíce |
| 7 | Servírovací vidličky |
| 8 | Lžíce na omáčky |

## POLOHOVÁNÍ KOŠE NA PŘÍBORY

**Poloha 1** – levou stranu koše nastavte do spodní polohy, levá strana koše je plochá, pravá strana koše je zkosená.

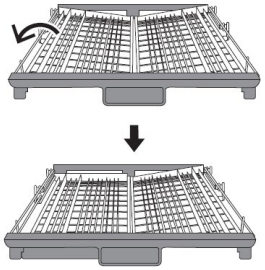

**Poloha 2** – zvedněte pravou stranu koše směrem
nahoru, obě strany košů jsou ploché.

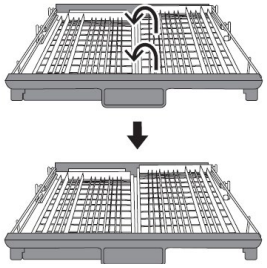

**Poloha 3** – posuňte pravou stranu koše zprava doleva, koše se překrývají.

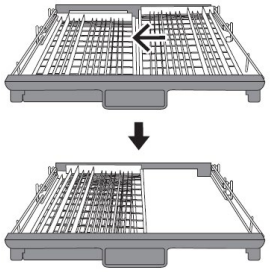

**Poloha 4** –vyjměte pravou stranu koše, levá strana koše zůstane plochá.

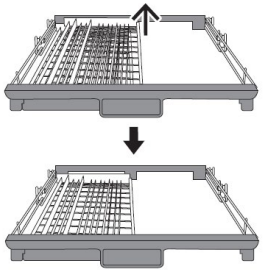





**Poznámka:**

- Levá strana koše nelze úplně vyjmout. Vyjmout lze pouze pravá část.

**OCHRANA ŽIVOTNÍHO PROSTŘEDÍ**

- Preferujte recyklaci obalových materiálů a starých spotřebičů.
- Krabice od spotřebiče může být dána do sběru tříděného odpadu.
- Plastové sáčky z polyetylénu (PE) odevzdejte do sběrného materiálu k recyklaci.

**Recyklace spotřebiče na konci jeho životnosti:**



Tento spotřebič je označen v souladu s Evropskou směrnicí 2012/19/EU o elektrickém odpadu a elektrických zařízeních (WEEE). Symbol na výrobku nebo jeho balení udává, že tento výrobek nepatří do domácího odpadu. Je nutné odvézt ho do sběrného místa pro recyklaci elektrického a elektronického zařízení. Zajištěním správné likvidace tohoto výrobku pomůžete zabránit negativním důsledkům pro životní prostředí a lidské zdraví, které by jinak byly způsobeny nevhodnou likvidací tohoto výrobku. Likvidace musí být provedena v souladu s předpisy pro nakládání s odpady. Podrobnější informace o recyklaci tohoto výrobku zjistíte u příslušného místního úřadu, služby pro likvidaci domovního odpadu nebo v obchodě, kde jste výrobek zakoupili.



Tento výrobek splňuje veškeré základní požadavky směrnic EU, které se na něj vztahují.

Změny v textu, designu a technických specifikacích se mohou měnit bez předchozího upozornění a vyhrazujeme si právo na jejich změnu. Nejnovější verzi dokumentu najdete vždy na webových stránkách konkrétního produktu.

## POĎAKOVANIE

Ďakujeme vám, že ste si kúpili výrobok značky Concept a prajeme vám, aby ste boli s naším výrobkom spokojní počas celého obdobia jeho používania.
Pred prvým použitím pozorne preštudujte celý návod na obsluhu a potom si ho odložte. Zabezpečte, aby všetci, ktorí budú tento výrobok používať, boli oboznámení s týmto návodom.

## OBSAH

Technické parametre
Dôležité upozornenia
Popis výrobku
Popis ovládacieho panela
Návod na obsluhu
Plnenie regeneračnou soľou
Plnenie leštiacim prostriedkom
Čistiace prípravky
Nevhodný riad
Uloženie riadu
Prehľad čistiacich programov
Uvedenie prístroja do používania
Čistenie a údržba
Inštalácia prístroja
Riešenie problémov
Hlásenia chýb
Rozmery umývačky
Príklad uloženia riadu
Polohovanie koša na príbor
Ochrana životného prostredia

| Technické parametre | | | |
|---|---|---|---|
| Energetická trieda (a) | B | Trieda hlučnosti (a) | B |
| Index energetickej účinnosti (a) | 37,9 | Výška | 815 mm |
| Index čistiaceho výkonu (a) | 1,125 | Šírka | 598 mm |
| Index účinnosti sušenia (a) | 1,065 | Hĺbka (zatvorené dvere) | 550 mm |
| Spotreba energie počas štandardného umývacieho cyklu (kWh/cyklus) (1) | 0,645 | Hĺbka (otvorené dvere 90°) | 1150 mm |
| Spotreba vody počas štandardného umývacieho cyklu (l/cyklus) (2) | 9,8 | Kapacita (a) | 14 sád riadu |
| Doba štandardného umývacieho cyklu (h:min) (a) | 3:55 | Typ umývačky | Vstavaná |
| Spotreba v vypnutom stave | 0 W | Napájanie / frekvencia | 230 V ~ 50 Hz |
| Spotreba pri odloženom štarte | 1,0 W | Tlak vody | 0.04 – 1 MPa |
| Hlučnosť | 42 dB (A) | Hmotnosť | 30,5 kg |

**Doplňujúce informácie:**

(a) pre program ECO
(1) na základe programu ECO využívajúceho plnenia studenou vodou. Skutočná spotreba energie závisí od spôsobu používania spotrebiča.
(2) na základe programu ECO. Skutočná spotreba vody bude závisieť od spôsobu používania spotrebiča a tvrdosti vody.

- Program ECO je najúspornejší program z hľadiska kombinovanej spotreby energie aj vody.
- Naplnenie umývačky riadu až po úroveň uvedenej kapacity prispeje k úspore energie aj vody.
- Ručné oplachovanie riadu pred umývaním v umývačke vedie k zvýšenej spotrebe vody aj energie a neodporúča sa.
- Pokiaľ sa umývačka riadu používa podľa návodu na obsluhu, pri umývaní riadu v umývačke riadu sa obvykle spotrebováva menej energie a vody ako pri ručnom umývaní riadu.
- Hodnoty uvedené pri všetkých programoch (okrem programu ECO) sú len orientačné.

**Výrobca si vyhradzuje právo na prípadné technické zmeny, tlačové chyby a odlišnosti vo vyobrazení bez predošlého upozornenia.**





# DÔLEŽITÉ UPOZORNENIA

## Pri dodaní umývačky na riad

- Ihneď po dodaní skontrolujte obal a prístroj, či sa počas prepravy nepoškodil.
- POZOR! Niektoré rohy a hrany prístroja, ktoré budú po inštalácii skryté, môžu byť ostré! Dbajte na opatrnosť, aby ste zabránili poraneniu!
- Ak je prístroj poškodený, nezačnite ho používať. Čo najskôr sa obráťte na dodávateľa.
- Pred prvým použitím odstráňte z prístroja všetok obal a marketingové materiály.
- Obalový materiál odložte mimo dosahu detí alebo zlikvidujte.

## Pri inštalácii

- Nepoužívajte prístroj inak, než je uvedené v tomto návode.
- Tento prístroj sa môže používať v domácnostiach a podobných priestoroch, ako sú:
  - Kuchynské kúty v obchodoch, kanceláriách a ostatných pracoviskách.
  - Spotrebiče používané v poľnohospodárstve.
  - Spotrebiče používané hosťami v hoteloch, moteloch a iných oblastiach.
  - Spotrebiče používané v podnikoch zaisťujúcich nocľah s raňajkami.
- Nesiahajte na prístroj vlhkými alebo mokrými rukami.
- Nože a iné predmety s ostrými hrotmi musia byť v koši na riad uložené hrotom dolu, alebo vo vodorovnej polohe.
- Umývačku používajte len v domácnosti a len na umývanie kuchynského riadu.
- Vo vnútornom priestore prístroja nič neskladujte.
- Nesadajte a nestúpajte na otvorené dvierka spotrebiča.
- Voda v čistiacom priestore nie je pitná.
- Do čistiaceho priestoru nedávajte žiadne rozpúšťadlá (hrozí nebezpečenstvo explózie).
- Používajte výhradne výrobky, ktoré sú vhodné pre umývačky riadu.
- Počas čistiaceho programu otvárajte dvierka umývačky veľmi opatrne, voda môže vystreknúť.
- Dodržiavajte bezpečnostné pokyny a pokyny na obaloch čistiacich a leštiacich prípravkov.
- Nedotýkajte sa horúceho povrchu a vykurovacích telies počas používania ani hneď po použití spotrebiča.
- Nedovoľte deťom a nesvojprávnym osobám používať prístroj, používajte ho mimo ich dosahu.

- Deti sa nesmú s prístrojom hrať.
- Dbajte na zvýšenú opatrnosť, ak sa prístroj používa v blízkosti detí.
- Nedovoľte, aby sa prístroj používal ako hračka.
- Tento prístroj môže používať deti od 8. roku veku a osoby so zníženými fyzickými, zmyslovými alebo duševnými schopnosťami alebo bez príslušných skúseností a znalostí, ak sú pod dohľadom alebo boli oboznámené s pokynmi o používaní prístroja bezpečným spôsobom a rozumejú jeho rizikám.
- POZOR! Pri otváraní dvierok sa môže uvoľniť veľké množstvo pary alebo môže vystreknúť voda. Buďte veľmi opatrní. Nebezpečenstvo oparenia!
- V prípade poruchy prístroj vypnite a vytiahnite zástrčku zo zásuvky elektrického napätia.
- Pri odpájaní prístroja zo zásuvky elektrického napätia nikdy neťahajte za prívodný kábel, ale uchopte zástrčku a ťahom prístroj odpojte.
- Prívodný kábel ani zástrčku neponárajte do vody ani do inej kvapaliny.
- Pravidelne kontrolujte prístroj aj prívodný kábel, či nie sú poškodené.
- Poškodený prístroj nezapínajte.
- Nepoužívajte spotrebič, ak sú dvierka alebo tesnenie dvierok poškodené. Dajte ich opraviť do autorizovaného servisu.
- Nepoužívajte prístroj bez správne inštalovaných krytov a bez prednej dosky.
- V prístroji umývajte len riad určený na umývanie v umývačke. Zabráňte kontaktu plastového riadu s vykurovacím telesom prístroja.
- Nepoužívajte iné príslušenstvo, než ktoré odporúča výrobca.
- Nepoužívajte príslušenstvo, ktoré má poškodenú povrchovú úpravu, je opotrebované alebo má iné defekty.
- Pred čistením prístroj vypnite a nechajte aspoň 30 minút vychladnúť.
- Domáce čistenie a údržbu nesmú robiť deti, ak nedosiahli 8 rokov a nemajú nad sebou dozor.
- Čistiace a leštiace prípravky uložte mimo dosahu detí.
- Nepúšťajte deti k otvorenej umývačke, mohli by v nej ešte byť zvyšky čistiaceho prípravku.

## POZOR!

Prístroj otvárajte len na krátky čas kvôli naplneniu alebo vybratiu riadu, aby nedošlo k zraneniu, napr. zakopnutím. Deti by sa mohli do prístroja zatvoriť (nebezpečenstvo udusenia), alebo byť vystavené inému nebezpečenstvu.





## Prípadné poruchy

- Prístroj môže opravovať a robiť v ňom zásahy iba kvalifikovaný odborník.
- Pri opravách a zásahoch musí byť prístroj odpojený z elektrickej siete. Vypnite istič alebo vytiahnite zástrčku zo zásuvky elektrického napätia.
- Pri odpájaní prístroja zo zásuvky elektrického napätia nikdy neťahajte za prívodný kábel, ale uchopte zástrčku a ťahom prístroj odpojte.

**Ak nedodržíte pokyny výrobcu, prípadná oprava nebude uznaná ako záručná.**

## POPIS VÝROBKU

**1** Horná ostrekovacia dýza
**2** Vnútorné potrubie
**3** Zásobník regeneračnej soli
**4** Dávkovač umývacieho a leštiaceho prostriedku
**5** Dolné ostrekovacie rameno
**6** Filtračný systém
**7** Kôš na príbor
**8** Horný kôš
**9** Horné ostrekovacie rameno
**10** Priehradka na hrnčeky
**11** Dolný kôš
**12** Konektor na prívod vody
**13** Odtoková hadica

**Pohľad spredu**

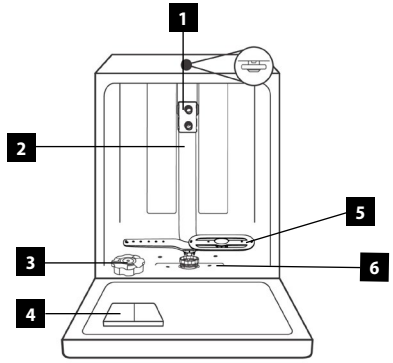


**Pohľad zozadu**




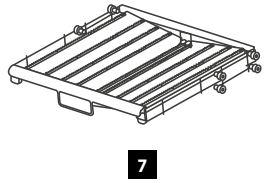


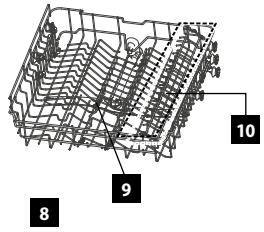


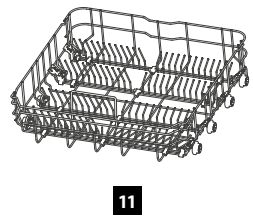

## POPIS OVLÁDACIEHO PANELU

**1** Tlačidlo zapnutia / vypnutia
**2** Tlačidlo voľby umývacieho programu
**3** Tlačidlo funkcie oneskoreného zapnutia
**4** Tlačidlo funkcie programov
**5** Tlačidlo pre výber alternatívneho umývanie
**6** Ikony umývacích programov
**7** Displej
**8** Varovné ikony
**9** Ikony funkcií
**10** Ikony alternatívneho umývanie

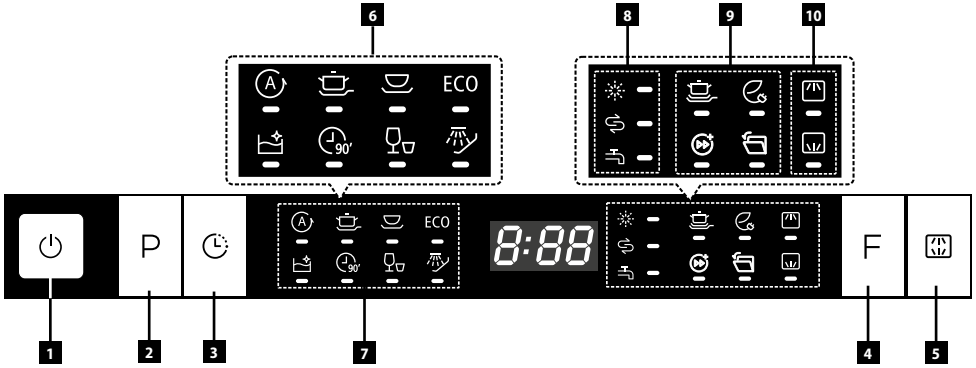


## POPIS JEDNOTLIVÝCH TLAČIDIEL OVLÁDACIEHO PANELU

**Tlačidlo voľby čistiaceho programu**

- Stlačením tlačidla vyberiete požadovaný čistiaci program.
- Zvolený čistiaci program bude indikovaný diódami pod príslušnými čistiacimi programami.
- Pri každom čistiacom programe sa zobrazí aj trvanie zvoleného čistiaceho programu.

| Symbol | Umývací program | Symbol | Umývací program |
|---|---|---|---|
| Ⓐ | AUTO | | Self – clean |
| | INTENSIVE | 90′ | 90 Min |
| | UNIVERSAL | | RAPID |
| ECO | ECO | | Pre-Wash |

**Tlačidlo funkcie načasovaného zapnutia**

- Načasované zapnutie prístroja možno nastaviť od 0 až do 24 hodín.

**Displej**

- Na displeji sa zobrazí čas čistiaceho programu a načasovanie zapnutia čistiaceho programu.

Napr. Čas čistiaceho programu 3:05
Načasované zapnutie H:09





**Ukazovateľ stavu**

- Ak sa pri ukazovateľovi stavu rozsvieti dióda, treba doplniť príslušný čistiaci prípravok, príp. otvoriť prívod vody.

| Symbol | Ukazovateľ stavu |
|---|---|
| | Leštidlo |
| | Soľ |
| | Prívod vody je zavretý |

**Funkcie programu**

- Stlačte tlačidlo pre výber funkcie, zodpovedajúci indikátor sa rozsvieti.

| Symbol | Funkcie programu |
|---|---|
| | Na umývanie veľmi špinavého, ťažko čistiteľného riadu. (Možno použiť iba s programami Intensive, Universal, ECO a 90min.) |
| | Úspora energie. Keď máte menej riadu na umývanie, môžete si vybrať túto funkciu. (Možno použiť iba s programami Intensive, Universal, ECO a 90min.) |
| | Skráti dobu programu. (Možno použiť iba s programami Intensive, Universal, ECO a 90min.) |
| | Po umývaní sa dvere automaticky otvoria, aby sa dosiahol lepší efekt sušenia. (Možno použiť iba s programami Auto, Intensive, Universal, ECO a 90 min.) |

**Tlačidlo alternatívneho čistenia**

- Stlačením tlačidla zvolíte, aké ostrekovacie ramená sa majú použiť pri čistiacom programe (čistenie oboma ostrekovacími ramenami, čistenie iba horným ostrekovacím ramenom, čistenie iba dolným ostrekovacím ramenom).

| Symbol | Funkcie programu |
|---|---|
| | Horné ostrekovacie rameno |
| | Dolné ostrekovacie rameno. |

## NÁVOD NA OBSLUHU

**Pred prvým použitím**

1. Nastavte prístroj podľa tvrdosti vody (pozri nižšie).
2. Do zásobníka regeneračnej soli vsypte regeneračnú soľ.
3. Do dávkovača leštidla doplňte leštidlo.
4. Do dávkovača čistiaceho prípravku vsypte čistiaci prípravok alebo vložte tabletku.

**Zariadenie na zmäkčovanie vody**

Na účinné čistenie je potrebná mäkká voda (voda s nízkym obsahom vápnika), inak by sa na riad a v umývačke vytváral vodný kameň. Vodu z vodovodného potrubia, ktorá presahuje daný stupeň tvrdosti, treba pred čistením zmäkčiť, teda zbaviť vápnika. To sa dosiahne pomocou regeneračnej soli v zmäkčovacom zariadení umývačky. Nastavenie a potrebné množstvo soli závisí od stupňa tvrdosti vody z vodovodu.

Tvrdosť vody sa označuje v ekvivalentných stupňoch tvrdosti, nemeckých stupňoch °dH, francúzskych stupňoch °fH, britských stupňoch °Clarke a v mmol/l (milimóle na liter - medzinárodnej jednotka tvrdosti vody).

Zmäkčovadlo by malo byť nastavené podľa tvrdosti vody na mieste použitia prístroja. Informácie o tvrdosti vody danej oblasti vám poskytne miestny vodárenský podnik. Podľa tabuľky nastavte regulátor dávok zmäkčovadla vody, ktorý treba nastaviť ručne.

**Nastavenie zariadenia na zmäkčovanie vody**

1. Otvorte dvierka prístroja a pomocou tlačidla zapnutia/vypnutia (1) zapnite prístroj.
2. Stlačte tlačidlo P - Tlačidlo voľby čistiaceho programu (2) na viac než 5 sekúnd. Po uplynutí určitého času začnú kontrolky pri soli a zmäkčovadle striedavo blikať.
3. Ak kontrolky pri soli a zmäkčovadle striedavo blikajú, stlačením tlačidla (2) možno nastaviť tvrdosť vody.
4. Stlačením tlačidla (2) nastavte tvrdosť vody podľa vašej oblasti (H1-H6).
5. Na uloženie nastavenia tvrdosti vody niekoľko sekúnd počkajte.

| **Tvrdosť vody** | | | | **Hodnota pozície** | **Spotreba soli (g/čistiaci cyklus)** |
|---|---|---|---|---|---|
| °dH | °fH | °Clarke | mmol/l | | |
| 0~5 | 0~9 | 0~6 | 0~0,94 | H1 | 0 |
| 6–11 | 10–20 | 7–14 | 1.0–2.0 | H2 | 9 |
| 12–17 | 21–30 | 15–21 | 2.1–3.0 | H3 | 12 |
| 18–22 | 31–40 | 22–28 | 3.1–4.0 | H4 | 20 |
| 23–24 | 41–60 | 29–42 | 4.1–6.0 | H5 | 30 |
| 35–55 | 61–98 | 43–69 | 6.1–9.8 | H6 | 60 |

**Poznámka:**

Tento prístroj je vo výrobe nastavený na hodnotu H3.

1°dH = 1.25°Clarke = 1.78°fH = 0.178 mmol/l
°dH nemecké stupne
°fH francúzske stupne
°Clark britské stupne





## PLNENIE REGENERAČNOU SOĽOU

**Pôsobenie soli**

Pri umývaní riadu sa soľ automaticky vyplavuje zo zásobníka soli do zmäkčovacieho zariadenia, kde sa rozpúšťa vápnik. Rozpustený vápnik sa z umývačky odplavuje von. Zariadenie na zmäkčenie vody je potom znova pripravené na ďalšiu činnosť. Tento regeneračný proces funguje iba vtedy, ak sa soľ vo vode rozpustí.

1. Otvorte dvere spotrebiča, vyberte dolný kôš a pokračujte podľa obr. 1 nižšie.
2. Odskrutkujte veko zásobníka regeneračnej soli.
3. Nasaďte lievik (súčasť balenia) na otvor zásobníka regeneračnej soli a pomaly naplňte zásobník soli. Kapacita prázdneho zásobníka je asi 1,5 kg.
4. Pred prvým použitím naplňte zvyšok zásobníka vodou. Je normálne, ak počas plnenia vytečie von zo zásobníka malé množstvo vody.
5. Po doplnení zaskrutkujte kryt zásobníka regeneračnej soli.

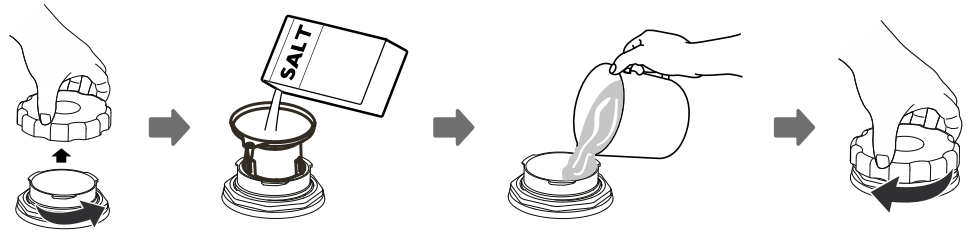


Obr. 1

**Poznámka:**

- Zásobník regeneračnej soli je umiestnený pod dolným košom.
- Zásobník regeneračnej soli možno doplniť len vtedy, keď sa na paneli rozsvieti ukazovateľ soli.
- Po doplnení regeneračnej soli ukazovateľ soli zhasne.
- Ak počas plnenia došlo k rozsypaniu regeneračnej soli, spusťte krátky čistiaci program, aby sa zvyšky soli mohli ihneď odstrániť.

**POZOR!**

- Regeneračnú soľ dopĺňajte pred spustením čistiaceho krátkeho programu, aby sa prípadné rozsypané zvyšky soli ihneď odstránili a nemohli svojím chemickým pôsobením zvyšovať riziko hrdzavenia vnútorného povrchu prístroja.
- Vždy používajte regeneračnú soľ, ktorá je určená pre umývačky riadu. Nikdy nepoužívajte kuchynskú soľ!
- Do zásobníka regeneračnej soli nikdy nesypte čistiace prípravky. Zničilo by sa zmäkčovacie zariadenie!

**V prípade spôsobených škôd nevhodným používaním soli výrobca nenesie žiadnu zodpovednosť ani záruku za žiadne spôsobené škody.**

## PLNENIE LEŠTIACIM PRÍPRAVKOM

Leštiaci prípravok sa používa v poslednej fáze oplachovania, aby sa zabránilo tvorbe a následnému zaschnutiu kvapiek na riade, ktoré môžu nechať škvrny na povrchu riadu počas sušenia.

1. Otvorte dvere prístroja.
2. Otvorte uzáver zásobníka leštiaceho prípravku podľa obr. 3.
3. Pomaly nalejte leštiaci prípravok do zásobníka (obr. 4). Kapacita prázdneho zásobníka je asi 140 ml.
4. Po doplnení zavrite zásobník leštiaceho prípravku a uzáver dotiahnite (obr. 5).

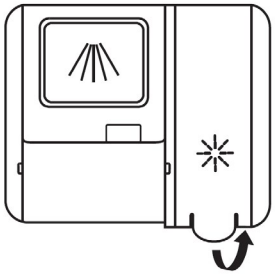

Obr. 3

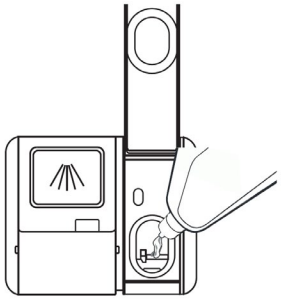

Obr. 4

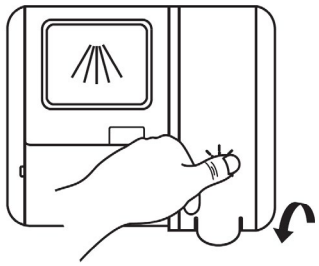

Obr. 5

Ak sa počas čistiaceho programu rozsvieti ukazovateľ leštiaceho prípravku, pred spustením ďalšieho čistiaceho programu treba doplniť leštiaci prípravok!

**Poznámka:**

- Zásobník leštiaceho prípravku je umiestnený na dverách vedľa dávkovača čistiaceho prípravku.
- Prístroj je určený na použitie tekutého leštidla.
- Ak počas plnenia došlo k rozliatiu leštiaceho prípravku, rozliaty leštiaci prípravok utrite nasiakavou handričkou, alebo spusťte krátky čistiaci program, aby sa rozliate zvyšky prípravku mohli hneď odstrániť.

**POZOR!**

- Používajte iba leštiace prípravky, ktoré sú určené pre umývačky riadu. Do zásobníka leštiaceho prípravku nikdy nedávajte čistiaci prípravok.
- Leštiaci prípravok dopĺňajte pred spustením čistiaceho krátkeho programu, aby sa prípadné rozsypané zvyšky soli ihneď odstránili a nemohli svojím chemickým pôsobením zvyšovať riziko hrdzavenia vnútorného povrchu prístroja.





**Nastavenie dávkovania leštiaceho prípravku**

Pre dosiahnutie lepších výsledkov pri sušení s obmedzeným množstvom leštidla je umývačka navrhnutá tak, aby upravovala spotrebu podľa nastavenia užívateľa. Postupujte podľa nižšie uvedených krokov.

1. Zatvorte dvere, zapnite umývačku zapojením do elektrickej zástrčky.
2. Do 60 sekúnd po kroku 1 stlačte tlačidlo „Program“ [3] na viac ako 5 sekúnd a potom stlačením tlačidla „Načasované zapnutie“ [6] zadajte jednu z prednastavených možností, indikátor stavu leštiaceho prípravku bliká s frekvenciou raz za sekundu.
3. Stlačením tlačidla „Program“ [3] vyberte najvhodnejšie nastavenie zodpovedajúce vašim zvyklostiam, nastavenie sa bude meniť v nasledujúcom poradí: D1-> D2-> D3-> D4-> D5-> D1. Čím vyššie číslo, tým viac leštidla umývačka používa.
4. Bez reakcie do 5 sekúnd alebo stlačením tlačidla „Zapnutie“ [1] ukončíte nastavenie, nastavenie je úspešne dokončené.

**Ak používate len čistiaci prípravok s integrovaným leštiacim prípravkom, znížte dávkovanie leštiaceho prípravku na minimum.**

## ČISTIACE PRÍPRAVKY

**Čistiace prípravky možno podľa formy rozdeliť na štyri skupiny:**

a) sypké,
b) tekuté,
c) tabletky,
d) kombinované čistiace prípravky (napr. tabletky 3 v 1).

**Podľa chemického zloženia ich možno rozdeliť na dve skupiny:**

a) alkalické,
b) s prírodnými enzýmami.

**Ďalej ich možno deliť na:**

a) fosfátové a chlórové,
b) fosfátové a bezchlórové,
c) bezfosfátové a bezchlórové.

- Pri používaní bezfosfátových čistiacich prípravkov a pri tvrdej vode sa na riade a stenách umývačky môže objaviť biela usadenina.
- Zvýšením dávky čistiaceho prípravku predídete týmto usadeninám a dosiahnete lepšie čistiace výsledky.
- Čistiace prípravky bez chlóru majú menšie bieliace účinky. To môže viesť k zvýrazneniu škvŕn po zvyškoch čaju alebo k sfarbeniu plastového riadu. V tomto prípade použite silnejší čistiaci program, zvýšte dávku čistiaceho prípravku alebo použite chlórový čistiaci prípravok.

**Čistiace prípravky – tabletky**

- Tabletky od rôznych výrobcov sa rozpúšťajú rôznou rýchlosťou.
- Niektoré čistiace tabletky sa úplne nerozpustia a nemôžu tak počas krátkeho čistiaceho programu plne rozvinúť svoje čistiace účinky.
- Z tohto dôvodu odporúčame zvoliť dlhšie čistiace programy, ktoré zaistia úplné rozpustenie tabletky.

**Zásobník čistiaceho prípravku**

Pred začiatkom každého čistiaceho cyklu treba naplniť zásobník čistiaceho prípravku. Pre bežný čistiaci cyklus stačí jedna polievková lyžica čistiaceho prípravku. Ak je riad silne znečistený, pridajte viac čistiaceho prípravku. Čistiaci prípravok pridajte tesne pred spustením čistiaceho programu. V prípade ponechania čistiaceho prípravku v zásobníku môže čistiaci prípravok navlhnúť a pri spustení čistiaceho programu sa úplne nerozpustí.

**Plnenie čistiaceho prípravku**

1. Zvoľte spôsob otvorenia veka zásobníka podľa skutočného prevedenia.
   - Spôsob 1: Posunutím uvoľňovacej západky otvorte viečko.
   - Spôsob 2: Otvorte uzáver zatlačením uvoľňovacej západky (obr. 6).
2. Prací prostriedok pridajte do hlavnej komory dávkovača (A) tesne pred umývacím cyklom (obr. 7). Pre lepší výsledok čistenia, najmä ak je veľmi špinavý riad, nalejte/nasypte malé množstvo čistiaceho prostriedku priamo na vnútornú priehlbeň dverí (B). Takto pridaný čistiaci prostriedok sa aktivuje už vo fáze predmývania.
3. Nakoniec zatvorte záklopku posunutím doľava (obr. 8). Pre uzamknutie záklopky na ňu pri zatváraní zľahka zatlačte smerom dole.

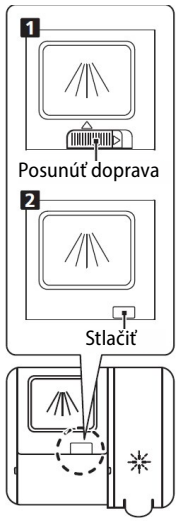


Obr. 6

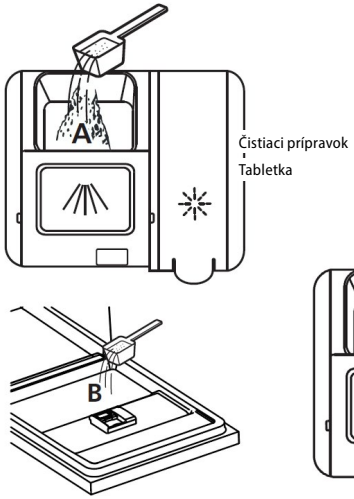


Obr. 7

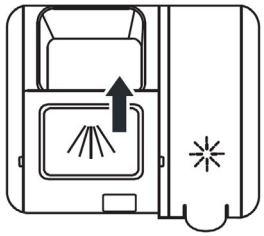

Obr. 8

**Tip na usporenie čistiaceho prípravku**

- Ak je riad znečistený len slabo, stačí použiť menšie množstvo čistiaceho prípravku, než ktoré sa odporúča.

**Poznámka:**

- Čistiaci prípravok pridajte tesne pred spustením čistiaceho programu.
- Používajte bežne dostupné tekuté alebo práškové značkové čistiace prípravky, príp. tabletky.
- Nikdy nepoužívajte prípravky na ručné čistenie!
- V prípade použitia čistiaceho prípravku vo forme tablety si prečítajte odporúčania od výrobcu, kde treba tabletku umiestniť (zásobník čistiaceho prípravku, kôš na príbory atď.).
- Ubezpečte sa, že kryt zásobníka čistiaceho prípravku je zavretý a to aj vtedy, ak použite tabletky.





**POZOR!**

- Používajte iba čistiace prípravky, ktoré sú určené pre umývačky riadu.
- Čistiace prípravky udržujte na suchom mieste a mimo dosahu detí.
- Nenechávajte čistiace prípravky v dávkovači čistiaceho prípravku, ak nedôjde k spusteniu čistiaceho programu.

## NEVHODNÝ RIAD

- Príbor a riad, ktorých diely sú z dreva.
- Plastový riad a riad s lepenými dielmi, ktoré nie sú tepelne odolné.
- Lepené predmety, príbor alebo taniere.
- Cínový alebo medený riad.
- Krištáľové sklo.
- Oceľové predmety podliehajúce hrdzaveniu.
- Drevené misy.
- Predmety vyrobené zo syntetických vlákien.

Niektoré hliníkové a strieborné časti môžu zmeniť farbu alebo vyblednúť.
Niektoré druhy skla sa môžu po viacerých čistiacich cykloch zakaliť.

**Poznámka:**

- Do umývačky riadu nepatria nasiakavé materiály, ako špongie a utierky.
- Používajte čistiaci prípravok, ktorý výrobca označil za šetrný voči riadu.
- V umývačke umývajte iba riad, u ktorého je potvrdená vhodnosť umývania v umývačke riadu.
- **Riad znečistený popolom, voskom, mazacím tukom alebo farbou sa nesmie umývať v umývačke!**

## ULOŽENIE RIADU

**Umiestnenie riadu**

Z riadu odstráňte veľké zvyšky jedla. Oplachovanie riadu pod tečúcou vodou nie je pred umývaním v umývačke nutné.

**Riad ukladajte nasledovným spôsobom:**

- Šálky, poháre, hrnce, panvice a pod. ukladajte dnom nahor.
- Riad s priehlbňou ukladajte šikmo, aby mohla odtiecť prebytočná voda a výsledky sušenia boli čo najlepšie.
- Riad treba uložiť bezpečne, aby sa neprevrhol.
- Uložený riad nesmie brániť otáčaniu ostrekovacích ramien.
- Riad a príbor by nemali ležať na sebe ani sa navzájom zakrývať.
- Aby sa zabránilo poškodeniu pohárov, nemali by sa navzájom dotýkať.
- Hrnce a objemnejší riad ukladajte do spodného koša.
- Horný kôš je navrhnutý tak, aby sa doň vkladal menší a ľahší riad (poháre, kávové a čajové šálky atď.).
- Nože s dlhou čepeľou, ktoré sú umiestnené vo vzpriamenej polohe, sú veľmi nebezpečné! Buďte opatrní, hrozí nebezpečenstvo poranenia!
- Dlhý a ostrý príbor (ostré nože) treba umiestniť vodorovne do horného koša.
- Veľmi malé kusy riadu v umývačke neumývajte, mohli by ľahko vypadnúť z košov.
- Umývačku riadu neprepĺňajte!

**Horný kôš**

Do horného koša sa odporúčajú dávať:
- poháre,
- kávové a čajové šálky,
- tanieriky pod šálky,
- malé misky a taniere,
- plytké panvice.

Po uložení riadu do horného koša umývačky sa ubezpečte, že prúd vody riad neprevrhne.

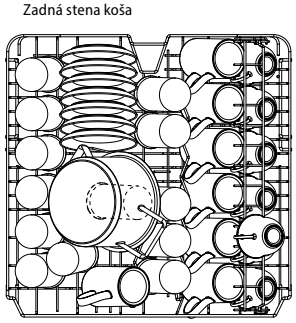


**Zmena výšky horného koša**

1. Ak chcete zmeniť výšku horného koša, horný kôš uchopte uprostred každej strany a jednoducho ho nadvihnite, dokým nezaklapne na miesto v hornej polohe. Netreba zdvíhať nastavovaciu rukoväť.

2. Ak chcete spustiť horný kôš nižšie, zdvihnite nastavovaciu rukoväť na oboch stranách, aby sa kôš uvoľnil, a spusťte ho do dolnej polohy.

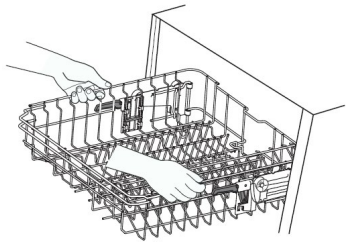

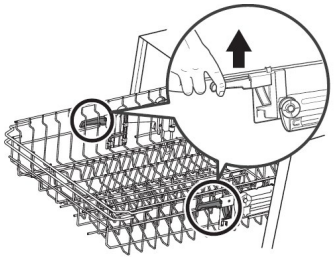

**Etažér**

- Poháre a vysoké poháre oprite o okraj etažéra (nie o iný riad).
- Dlhé kusy, servírovací a šalátový príbor, naberačky a kuchynské nože ukladajte tak, aby nebránili v otáčaní ostrekovacím ramenám.
- Etažér možno vyklápať a výškovo nastaviť podľa potreby (obr. 9).



Obr. 9





**Dolný kôš**

Do dolného koša sa odporúčajú dávať:
- hrnce,
- panvice,
- pokrievky,
- veľké misky a taniere.

Po uložení riadu do dolného koša umývačky sa ubezpečte, že riad nebráni otáčaniu ostrekovacích ramien.
Pri umývaní väčších kusov (hrnce, panvice a pod.) sklopte držiaky tanierov v dolnom koši (obr. 10).

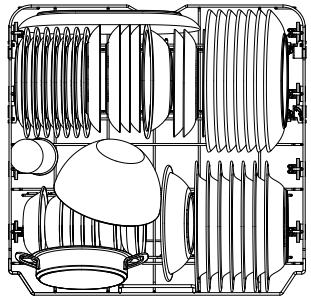

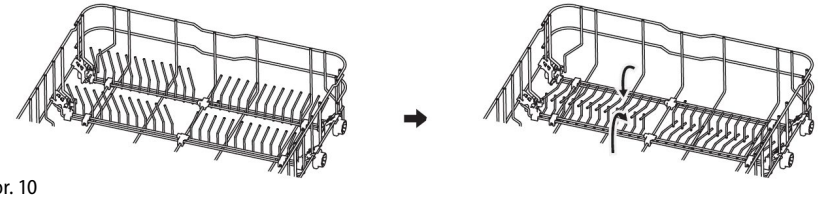

Obr. 10

**Príborová zásuvka**

- Nože umiestňujte ostrím smerom nadol, aby sa predišlo zraneniu.
- Vidličky, lyžice a lyžičky ukladajte jedným smerom do príborovej zásuvky. Tým sa dosiahne lepší umývací účinok.

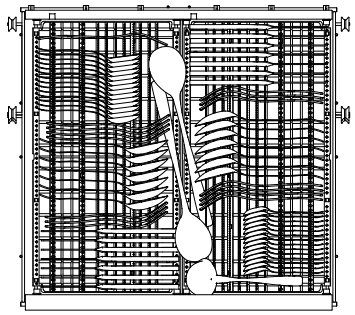

Obr. 11

**Vyberanie riadu**

Aby sa zabránilo stekaniu vody a kvapiek vody z horného koša na riad v dolnom koši, odporúča sa najprv vybrať riad z dolného koša a potom postupne z horných košov.



**POZOR!**

Buďte opatrní, aby príbor, ktorý je ostrý alebo má ostré hroty, nevyčnieval z koša na príbor. Hrozí nebezpečenstvo poranenia!
Nože dávajte vždy ostrím nadol!

## PREHĽAD ČISTIACICH PROGRAMOV

| Program | Informácie o čistiacom programe | Popis čistiaceho cyklu | Množstvo čistiaceho prípravku Pred/hlavný | Trvanie čistiaceho cyklu [min.] | Spotreba energie [kWh] | Spotreba vody [L] | Leštidlo |
|---|---|---|---|---|---|---|---|
| Auto | Automatická detekcia umývania, ľahko, normálne alebo silne znečistený riad. | Predumývanie (45°C), Automatické umývanie (55-65°C), Oplachovanie, Oplachovanie (55-65°C), Sušenie | 4/18 g alebo 1-2 tabletky | 150 | 0.930 - 1.470 | 10.3 - 16.9 | ÁNO |
| Intesive | Silne znečistený riad, špinavé hrnce, panvice atď., zaschnuté potraviny. | Predumývanie, Umývanie (60°C), Oplachovanie, Oplachovanie (65 - 72°C), Sušenie | 4/18 g alebo 1-2 tabletky | 175 | 1.275 - 1.385 | 13.9 | ÁNO |
| Universal | Normálne špinavý riad, hrnce, taniere, poháre a ľahko znečistené panvice. | Predumývanie, Umývanie (60°C), Oplachovanie, Oplachovanie (65 - 72°C), Sušenie | 4/18 g alebo 1-2 tabletky | 150 | 1.185 - 1.290 | 13.9 | ÁNO |
| ECO | Štandardný program vhodný pre menej špinavý riad. | Umývanie (50°C), Oplachovanie, Oplachovanie (40°C), Sušenie | 22 g alebo 1-2 tabletky | 235 | 0.645 | 9.8 | ÁNO |
| Self-clean | Program samočistenia umývačky automaticky odstraňuje mastnotu a usadeniny, udržuje umývačku čistú a hygienickú bez nutnosti ručného zásahu. | Predumývanie, Umývanie (60°C), Oplachovanie, Oplachovanie (70 - 72°C) | 4/18 g alebo 1-2 tabletky | 130 | 1.235 - 1.265 | 15.1 | ÁNO |
| 90 min. | Normálne špinavý riad, ktorý potrebuje rýchle opláchnutie. | Umývanie (55°C), Oplachovanie, Oplachovanie (60 - 65°C), Sušenie | 22 g alebo 1 tabletka | 90 | 0.955 - 1.030 | 11.2 | ÁNO |
| Rapid | Krátke umývanie pre ľahko špinavý riad; pre rýchle umývanie. | Umývanie (45°C), Oplachovanie, Oplachovanie (45°C) | 12 g alebo 1 tabletka | 30 | 0.584 | 10.3 | NIE |
| Pre-wash | Oplach riadu, ktorý bude umytý neskôr v ten istý deň. | Predumývanie | - | 15 | 0.115 | 3.9 | NIE |





**Poznámka:**

Ak nie je pri fáze programu uvedená teplota, umývačka riadu v tejto fáze čistiaceho programu neohrieva.

## UVEDENIE PRÍSTROJA DO POUŽÍVANIA

**Začiatok čistiaceho programu**

1. Otvorte dvere prístroja.
2. Skontrolujte, príp. doplňte regeneračnú soľ a leštiaci prípravok.
3. Postupne vysuňte horný a dolný kôš, vložte riad a potom naplnené koše zasuňte späť. Odporúčame najprv naplniť dolný a až potom horný kôš (pozri kapitolu „Umiestnenie riadu“).
4. Ubezpečte sa, že prívod vody je otvorený.
5. Na zapnutie prístroja stlačte tlačidlo (1).
6. Opakovaným stlačením tlačidla (2) zvoľte požadovaný program. Na displeji (7) sa zobrazí prednastavený čas zvoleného programu. Čistiaci program sa mení v nasledovnom poradí: ECO – Self-clean – 90min – Rapid – Pre-wash – Auto – Intensive – Universal – ECO.
7. Stlačením tlačidla (5) môžete zvoliť, či sa má pri zvolenom čistiacom programe použiť horné ostrekovacie rameno, spodné ostrekovacie rameno alebo obe ostrekovacie ramená. Voľbu ostrekovacích ramien možno použiť pri všetkých čistiacich programoch.
8. Ak chcete odložiť štart čistenia, opakovane stlačte tlačidlo načasovaného zapnutia (3). Načasované zapnutie možno nastaviť až na 24 hodín.
9. Po výbere čistiaceho programu a všetkých nastavení zatvorte dvere prístroja. Nastavený čistiaci program sa spustí, príp. bude spustené odpočítavanie načasovaného zapnutia. Spustenie čistiaceho programu možno skontrolovať aj opticky pomocou svetelnej signalizácie v pravej časti umývačky.
10. Po dokončení čistiaceho programu osemkrát zaznie pípnutie. Pri pípnutí na displeji bliká čas 0:00. Dokončenie čistiaceho programu možno skontrolovať aj opticky pomocou svetelnej signalizácie v pravej časti umývačky. Kontrolka pri zvolenom čistiacom programe bude svietiť a po ôsmom pípnutí sa na displeji zobrazí „end“.
11. Otvorte dvere prístroja a stlačením tlačidla (1) vypnite prístroj.
    **POZOR!** Pri otváraní dverí prístroja buďte opatrní, môže sa uvoľniť veľké množstvo horúcej pary. Hrozí nebezpečenstvo oparenia.
12. Horúci riad je veľmi krehký. Pred vybratím odporúčame počkať asi 15 minút, aby umytý riad vychladol.
13. Najprv vyberte riad z dolného koša a potom z horných košov, aby ste zabránili stekaniu vody a kvapiek vody z horného koša na riad, ktoré je uložený v dolnom koši.

**Poznámka:**

Po dokončení čistiaceho programu svetelná signalizácia bliká len chvíľu. Po určitom čase svetelná signalizácia prestane blikať.

**Zmena programu pri spustenom čistiacom programe**

Ak sa rozhodnete zmeniť spustený program, skontrolujte, či je v zásobníku dostatok čistiaceho prípravku, či sa už nespotreboval a netreba ho pred spustením nového programu doplniť (pozri kapitolu „Plnenie čistiaceho prípravku“).

1. Po pootvorení dverí prístroja sa čistiaci program zastaví. Počkajte, kým sa ostrekovacie ramená nezastavia.
2. Na viac než 3 sekundy stlačte tlačidlo (2). Prístroj bude vo fáze pohotovostného režimu, v ktorom možno zmeniť nastavenie čistiaceho programu.
3. Po zmene nastavenia čistiaceho programu zatvorte dvere prístroja. Čistiaci program bude po niekoľkých sekundách pokračovať.

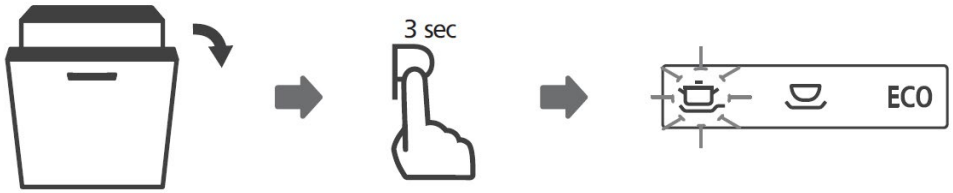


**Poznámka:**

- Ak otvoríte dvere prístroja počas spusteného čistiaceho programu, program sa zastaví. Svetelná signalizácia zhasne.
- Každú minútu sa ozve zvukový signál, ktorý upozorní na otvorené dvere prístroja počas spusteného čistiaceho programu.

**Pridanie riadu do umývačky počas spusteného čistiaceho programu**

1. Po pootvorení dverí prístroja sa čistiaci program zastaví. Počkajte, kým sa ostrekovacie ramená nezastavia.
2. Pridajte riad do umývačky a zatvorte dvere. Čistiaci program bude po niekoľkých sekundách pokračovať.

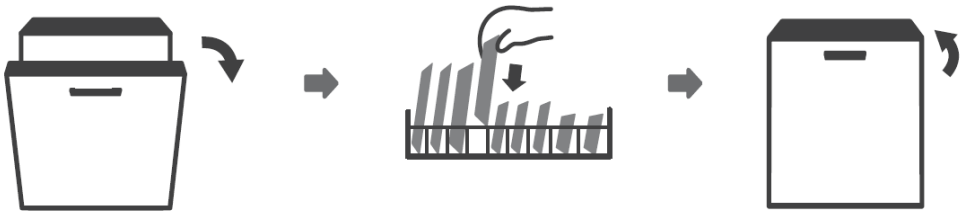

**POZOR!**

Pri otváraní dverí prístroja buďte opatrní, môže sa uvoľniť veľké množstvo horúcej pary alebo vystreknúť horúca voda. Horúca voda s čistiacim prípravkom môže pri kontakte poškodiť pokožku alebo časti nábytku.





**Automatické otvorenie dverí**

Po dokončení umývanie sa dvierka automaticky otvoria, aby sa dosiahlo lepšieho účinku sušenia.

**Poznámka:**

Pri automatickom otváraní nesmie byť dvierka umývačky blokovaná. To by mohlo narušiť funkčnosť zámku dverí.



**Tipy na dokonale suchý riad**

- Účinok sušenia pri riade z nevhodného materiálu (napr. plastu) bude vždy horší než u ostatných materiálov
- Riad dávajte do košov tak, aby prebytočná voda nezostávala v priehlbniach.
- V priehlbniach, v ktorých sa môže objaviť väčšie množstvo prebytočnej vody, umývačka nedokáže riad úplne vysušiť.

## ČISTENIE A ÚDRŽBA

Pravidelnou kontrolou a údržbou umývačky predídete poruchám. Na udržanie dokonalého vzhľadu vnútorného priestoru umývačky sa odporúča používať v časovom rozmedzí 4–6 mesiacov špeciálny čistič umývačky.

- Skontrolujte umývací priestor, či v ňom nie sú usadeniny tukov a vodného kameňa. Ak sa usadeniny objavia, naplňte zásobník čistiaceho prípravku čistiacim prípravkom a spusťte čistiaci program s najvyššou teplotou.
- Tesnenie dverí pravidelne otrite vlhkou utierkou, aby sa odstránili usadeniny.
- Kontrolujte ukazovateľ doplňovania soli, v prípade potreby doplňte regeneračnú soľ.
- Kontrolujte ukazovateľ leštiaceho prípravku, v prípade potreby doplňte leštiaci prípravok.

### Filtračný systém

Filtračný systém na dne umývačky zadrží hrubé nečistoty z čistiaceho cyklu. Nazhromaždené hrubé zvyšky môžu upchať filtre. Pravidelne kontrolujte stav filtrov a v prípade potreby ich vyčistite pod tečúcou vodou. Filtre umývačky čistite podľa nižšie uvedených krokov:

1. Uchopte hrubý filter a odistite ho otočením proti smeru hodinových ručičiek. Vysuňte filter smerom nahor.

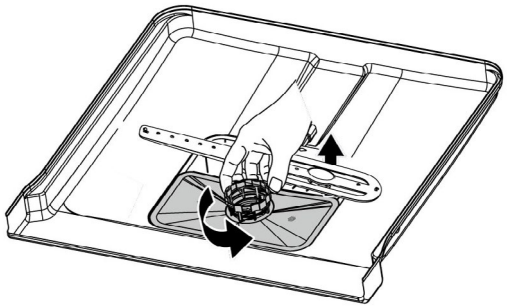

2. Jemný filter možno vytiahnuť zo spodnej časti zostavy filtra. Hrubý filter oddeľte od hlavného filtra jemným stlačením jazýčkov nahor a vytiahnite ho von.

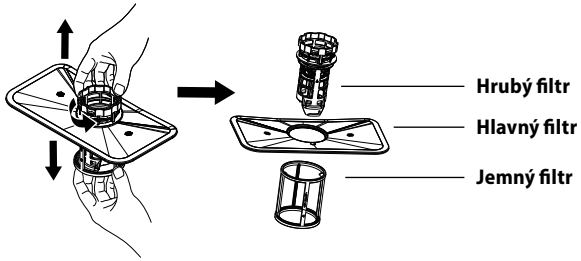






3. Väčšie zvyšky potravín možno očistiť opláchnutím filtra pod tečúcou vodou. Pre dôkladnejšie vyčistenie použite mäkkú čistiacu kefku.

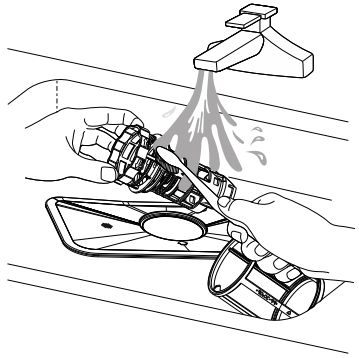

4. Potom opäť zostavte filtre. Postupujte v opačnom poradí, než bola ich demontáž. Zostavu filtra vložte späť do umývačky a otočte v smere hodinových ručičiek. Skontrolujte správne uzavretie filtra pomocou polohy šípky uzavretia filtra.

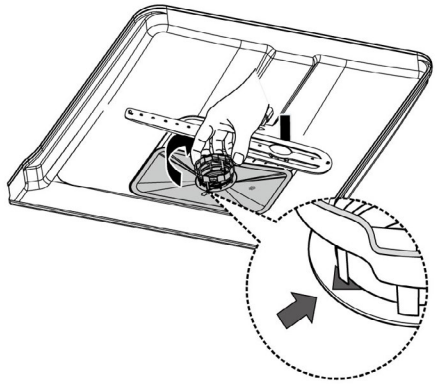

### Čistenie ostrekovacích ramien

Ostrekovacie ramená je nutné pravidelne čistiť. Vápnik a nečistoty z umývacej vody môžu blokovať trysky a ložiská ostrekovacích ramien.

1. Pre vybratie horného ostrekovacieho ramena, držte maticu v strede pevne a otočte ostrekovacie rameno proti smeru hodinových ručičiek, aby ste ho vybrali.
2. Na vybratie spodného ostrekovacieho ramena vytiahnite ostrekovacie rameno smerom hore.
3. Umyte ramená mydlom a teplou vodou a trysky vyčistite mäkkou kefou. Po dôkladnom opláchnutí ich nasaďte späť.

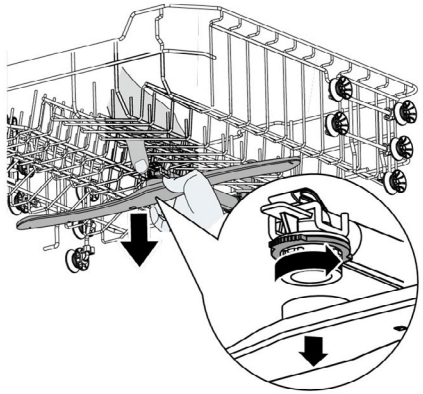

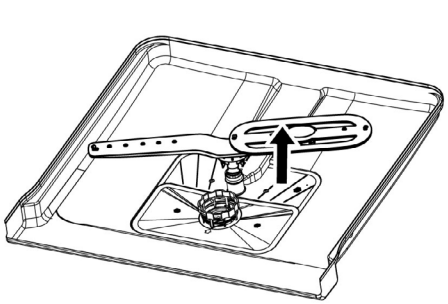

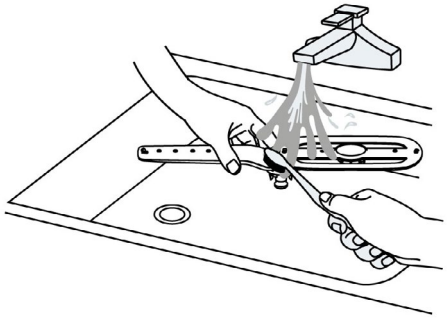

**UPOZORNENIE!**

Jednou z najčastejších porúch nedostatočného čistenia sú zanesené ostrekovacie ramená so zvyškami jedál. Tieto zvyšky jedál sa do ostrekovacích ramien dostávajú cez nesprávne zaistený filter. Po očistení filtračného systému sa ubezpečte, že filter je zaistený!

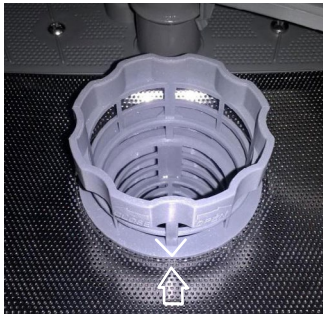

Správne zaistený filter

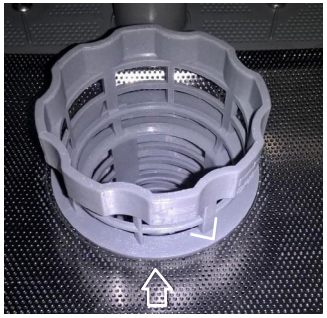

Nesprávne zaistený filter

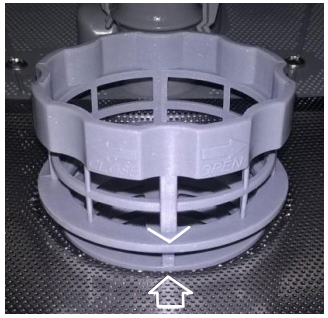

Nesprávne zaistený filter

**Čistenie ovládacieho panelu a povrchu prístroja**

- Na čistenie používajte len navlhčenú mäkkú handričku.
- Nepoužívajte hrubé a ostré predmety (napr. drôtenky) ani agresívne čistiace prípravky.
- Chráňte zámok dverí prístroja pred vniknutím vody.
- Na čistenie ovládacieho panelu nikdy nepoužívajte čistiace prípravky v spreji. Mohli by poškodiť zámok dverí a elektrických častí prístroja.
- Niektoré papierové obrúsky môžu poškriabať antikorové časti ovládacieho panelu.

**Čistenie dverí prístroja**

- Na čistenie okrajov po obvode dverí použite iba vlhkú mäkkú handričku.
- Nepoužívajte žiadne čistiace prípravky v spreji, mohli by poškodiť zámok dverí a elektrických častí prístroja.





**Ochrana pred zamrznutím**

Ak umývačku nebudete používať dlhší čas, alebo ju umiestnite na miesto s nižšou teplotou, treba dodržať nasledovné:

1. Umývačku odpojte od elektrickej siete.
2. Uzavrite prívod vody a prívodnú hadicu odpojte od prívodu vody.
3. Prívodnú hadiu odmontujte a vylejte vodu z hadice aj z umývačky. Na zachytenie vody môžete použiť plytkú nádobu, napr. lavór.
4. Znova pripojte prívodnú hadicu k umývačke.
5. Vyberte filtračný systém z dna umývačky a zvyšnú vodu z odtoku vysušte (napr. špongiou).

**Poznámka:**

- Ak umývačku nemožno spustiť kvôli ľadu, obráťte sa na servisné stredisko.

**Tipy na údržbu umývačky**

- Po každom použití (čistiacom cykle) uzavrite prívod vody a dvierka umývačky nechajte pootvorené, aby sa vnútri nehromadila vlhkosť a zápach.
- Pred čistením a údržbou odpojte prívodný kábel zo zásuvky elektrického napätia.
- Na čistenie nepoužívajte žiadne hrubé (napr. drôtenku, špongiu na riad) ani ostré predmety, ani agresívne čistiace prípravky, mohli by poškriabať povrch prístroja.
- Na čistenie používajte handričku navlhčenú vo vode so saponátom.
- Ak nebudete umývačku používať dlhší čas, spusťte čistiaci program bez vloženého riadu. Po dokončení programu odpojte prívodný kábel zo zásuvky elektrického napätia, uzavrite prívod vody a dvierka umývačky nechajte pootvorené, aby sa vnútri nehromadila vlhkosť a zápach. Pootvorené dvierka predĺžia životnosť tesnenia.
- Pri premiestňovaní udržujte prístroj v zvislej polohe. Ak to nie je možné, položte prístroj a prepravujte na zadnej stene.
- Jedným zo zdrojov zápachu sú nečistoty usadené okolo tesnenia. Pravidelným čistením vlhkou handričkou zabránite tomuto zápachu.

## INŠTALÁCIA PRÍSTROJA

**POZOR!**

Hrozí nebezpečenstvo úrazu elektrickým prúdom! Pred inštaláciou prístroja odpojte prívodný kábel zo zásuvky elektrického napätia. Ak to nebudete dodržiavať, následkom môže byť smrť alebo úraz elektrickým prúdom.
Vstavané umývačky, ktoré sa dodatočne inštalovali ako samostatne voľne stojace, musia byť zaistené pred prevrátením. Musia byť napríklad priskrutkované k stene alebo umiestnené pod pracovnú dosku, ktorá je priskrutkovaná k susedným skrinkám.
Pre bezpečné používanie musí umývačku zapojiť kvalifikovaný odborník. Údaje pre prítok a odtok vody aj parametre elektrickej siete musia zodpovedať údajom uvedeným v technických parametroch alebo v montážnych pokynoch.

- **Na poruchy spôsobené nesprávnou inštaláciou záruka neplatí.**
- Zodpovednosť za inštaláciu prístroja má kupujúci, nie výrobca.
- Výrobca nemá žiadnu zodpovednosť za škody spôsobené osobám, za škody na zvieratách a veciach, ktoré vznikli nesprávnou inštaláciou.
- Montážna poloha umývačky by mala byť blízko zásuvky elektrického napätia, prívodu vody a odpadu.
- Na jednej strane spodnej skrinky by mal byť priestor na pripojenie prívodnej a vypúšťacej hadice a pre zástrčku elektrickej energie.
- Rozmery pre montáž prístroja sú uvedené na obr. 13.
- Ak sa umývačka inštaluje v rohu spodných skriniek, nechajte okolo otvorených dverí umývačky priestor minimálne 50 mm (obr. 14).

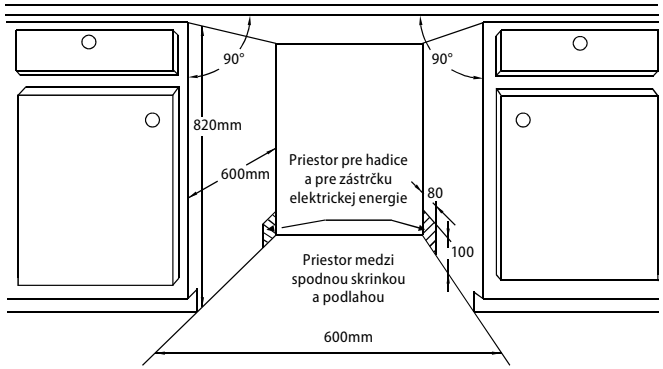


Obr. 13

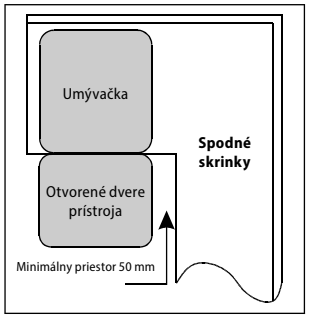


Obr. 14

**Rozmery a upevnenie krycej dosky na dvierkach umývačky riadu**

**DÔLEŽITÉ:** Inštaláciu krycej dosky na dvierka umývačky riadu je potrebné vykonať pomocou samostatnej inštalačnej šablóny, ktorá nie je súčasťou tohto návodu. Pred začatím inštalácie sa uistite, že máte k dispozícii inštalačnú šablónu.

Nainštalujte háčik na kryciu dosku (pozri obrázok A) a vložte háčik do otvoru na vonkajších dvierkach umývačky riadu. (pozri obrázok B). Keď je doska na mieste, mala by byť zaistená dvoma skrutkami z dvoch spodných montážnych otvorov (pozri obrázok C). Po utiahnutí skrutiek by sa do otvorov mali vložiť dve gumové zátky, aby sa zabránilo stlačeniu prstov.

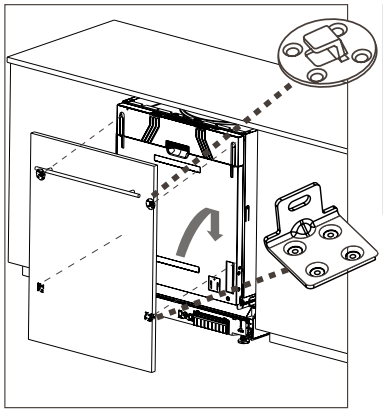

Obr. A

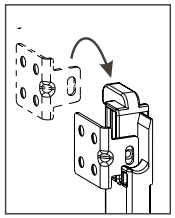

Obr. B

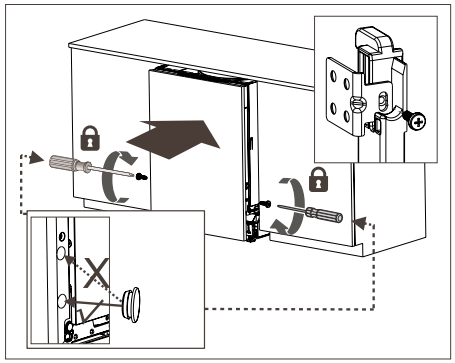

Obr. C





**Upozornenie:** Nikdy nevkladajte prsty do bočných otvorov na dverách umývačky riadu, pretože to môže spôsobiť vážne nebezpečenstvo. Po inštalácii nenechávajte inštalačný otvor otvorený, aby ste zabránili možnému zraneniu detí.

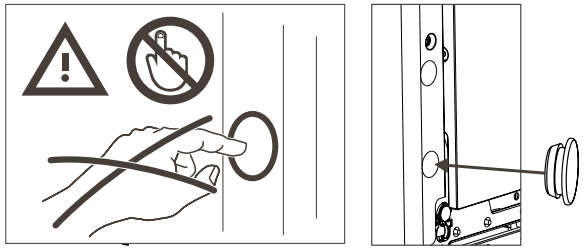

**Nastavenie sily pružiny dverí**

- Sila pružiny je nastavená iba pre samotné dvere umývačky. Pri upevnení krycej dosky sa zmení váha dverí umývačky.
- Zmenu sily pružiny dverí je možné nastaviť pomocou skrutiek v spodnej prednej strane umývačky (Obr. 16).
- Nastavenie sily pružiny je správne, ak zostávajú dvere v otvorenej polohe a nepadajú.

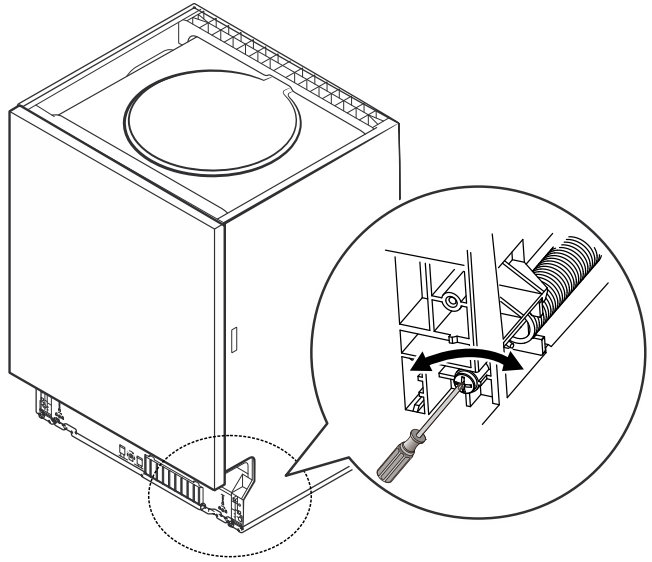

Obr. 16

**Pri inštalácii prístroja dodržujte nasledovný postup:**

1. Pred prvým použitím odstráňte z prístroja všetok obal a marketingové materiály.
2. K dverám umývačky pripevnite kryciu dosku. Na pripevnenie použite upevňovacie skrutky a držiaky.
3. Nosnosť pružiny dverí (ľavú a pravú) možno zmeniť pomocou skrutiek naspodku na prednej strane umývačky (obr. 16). V smere hodinových ručičiek sa nosnosť pružiny zvýši. Proti smeru hodinových ručičiek sa nosnosť pružiny zníži.
4. Prívodnú hadicu pripojte k prívodu studenej vody podľa obr. 18.
5. Vypúšťaciu (odtokovú) hadicu pripojte podľa obr. 19.
6. Kondenzačný pás prilepte pod pracovnú (kuchynskú) dosku (krok 3). Dbajte, aby kondenzačný pás bol nalepený zároveň s okrajom pracovnej (kuchynskej) dosky.
7. Umývačku umiestnite do pripraveného priestoru.
8. Pomocou nožičiek v prednej a zadnej časti umývačky vyrovnajte umývačku do vodorovnej polohy. Zadné nožičky možno nastaviť na stred umývačky otáčaním skrutky naspodku na prednej strane umývačky (krok 5A). Pri nastavení predných nožičiek umývačky otáčajte skrutkami, ktoré sú umiestnené pri predných nožičkách naspodku na prednej strane umývačky (krok 5B). Správnosť vyrovnanie skontrolujte vodováhou (obr. 17).
9. Zástrčku zapojte do zásuvky.
10. Po umiestnení a vyrovnaní umývačky musí byť umývačka zaistená. Zaistenie umývačky možno urobiť dvomi spôsobmi:

**A – Uchytenie do bežnej kuchynskej (pracovnej) dosky:**
Inštalačný háčik umiestnite do pripraveného otvoru na vrchnej strane umývačky.
Inštalačný háčik priskrutkujte ku kuchynskej (pracovnej) doske (krok 6).

**B – Uchytenie do mramorovej alebo žulovej pracovnej dosky:**
Boky umývačky priskrutkujte ku skrinkám (krok 7).

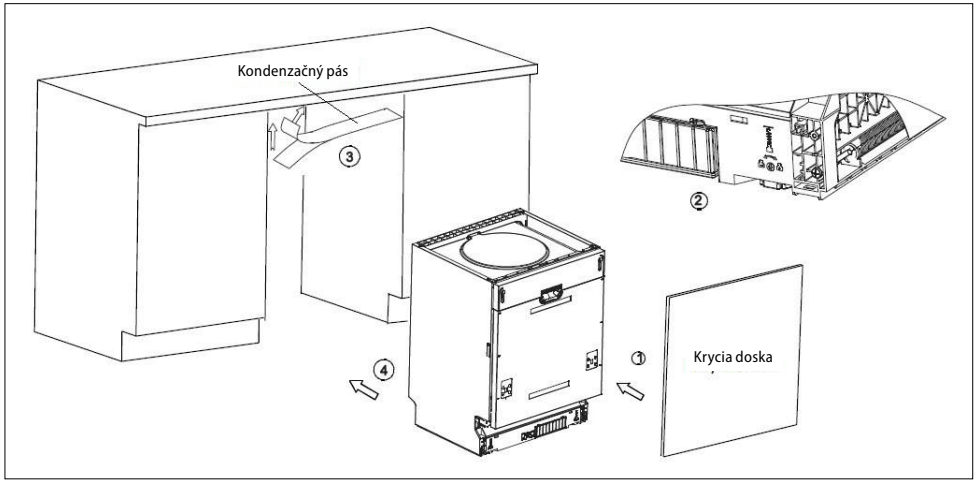






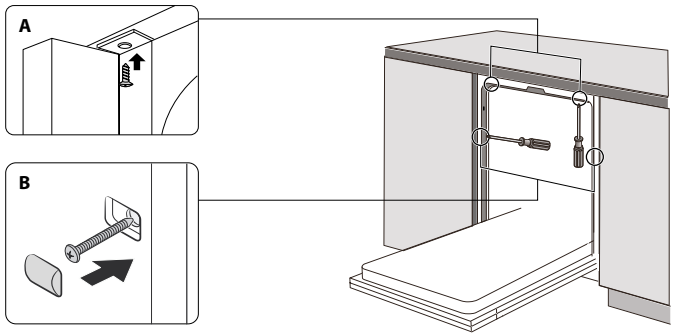


**Vyrovnanie umývačky do vodorovnej polohy**

1. Umývačku umiestnite do pripraveného priestoru.
2. Vodováhu umiestnite na úplne otvorené dvere umývačky a do vnútorného priestoru umývačky (obr. 17). Skontrolujte, či je umývačka vo vodorovnej polohe.
3. Pomocou nastaviteľných nožičiek vyrovnajte umývačku, aby bola vo vodorovnej polohe.

**Poznámka:**

Maximálna nastaviteľná výška nožičiek je 70 mm.

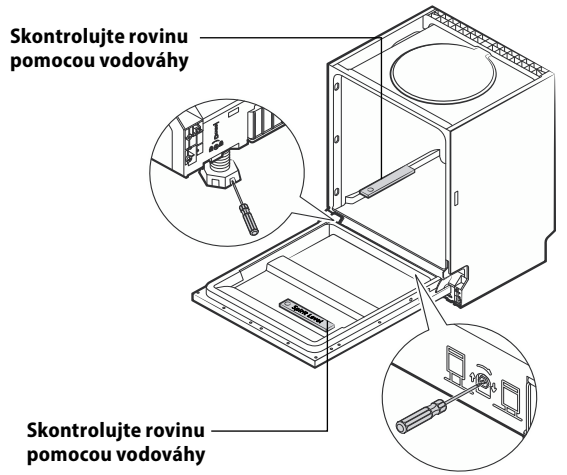


Obr. 17

**Pripojenie do elektrickej siete**

- Overte, či pripájané napätie zodpovedá hodnotám na typovom štítku prístroja. Odporúčame použiť samostatný zásuvkový obvod s ističom 10A.
- Používajte iba zásuvky elektrického napätia s uzemnením.
- Nepoužívajte rozbočovacie zásuvky, konektory ani predlžovacie káble. Mohli by spôsobiť požiar z prehriatia.
- Zástrčka prívodného kábla prístroja musí byť voľne prístupná aj po inštalácii.
- Zmeny v pripojení môže robiť iba kvalifikovaný odborník.
- Elektrická bezpečnosť prístroja môže byť garantovaná iba vtedy, ak je ochranná svorka prístroja spojená s ochranným vodičom elektrickej rozvodovej siete.
- Výrobca nemá zodpovednosť za škody spôsobené osobám alebo na veciach, ktoré vznikli následkom chýbajúceho alebo nesprávneho ochranného spojenia.

**Pripojenie prívodu vody**

- Pred pripojením prívodnej hadice k prívodu vody sa ubezpečte, že tlak vody je v rozmedzí 0,04 – 1,00 MPa. Pri vyššom tlaku vody treba namontovať redukčný tlakový ventil.
- Prívodnú hadicu pripojte k vodovodnému kohútiku so závitom 3/4" (obr. 18). Dbajte nato, aby prívodná hadica nebola zalomená, stlačená ani prepletená.
- Pri výmene prístroja treba pri pripojení na zdroj vody **vždy použiť novú prívodnú hadicu**, pôvodná prívodná hadica nesmiete znovu použiť.
- Ak je vodovodné potrubie nové alebo sa dlhší čas nepoužilo, pred pripojením prívodnej hadice vypusťte dostatočné množstvo vody, aby sa vodovodné rúrky prepláchli a prípadné usadeniny sa vyplavili a nedostali sa do umývačky riadu.
- Ak tieto bezpečnostné pokyny nebudú dodržané, môže dôjsť k zablokovaniu a poškodeniu prístroja.

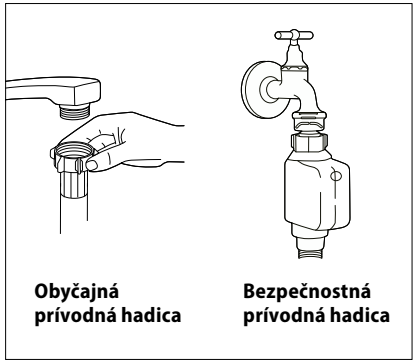


Obr. 18

**Pripojenie k rozvodu pitnej vody**

Pripojte zariadenie k prívodu pitnej vody.

**Poznámka:** Zaistite, aby bolo zariadenie pripojené k prívodu vody vybavenému bezpečnostným prvkom, ktorý zabraňuje kontaminácii pitnej vody vplyvom spätného toku (v súlade s normou EN 1717).

Ak je vodovodná inštalácia v budove vykonaná správne, sú pripojovacie ventily alebo kohúty určené na tento účel týmto bezpečnostným prvkom vybavené.

**Pripojenie vypúšťacej (odtokovej) hadice**

Vypúšťaciu (odtokovú) hadicu pripojte k odpadovému potrubiu s minimálnym priemerom 40 mm (obr. 19). Ubezpečte sa, že vypúšťacia (odtoková) hadica nie je nikde ohnutá ani stlačená, aby sa nezhoršil alebo nezastavil odtok vody. Výška odpadového potrubia musí byť menšia ako 1000 mm (obr. 19) a vypúšťacia (odtoková) hadica nesmie byť ponorená do vody. Vypúšťaciu (odtokovú) hadicu zaistite proti vytiahnutiu z odpadového potrubia.





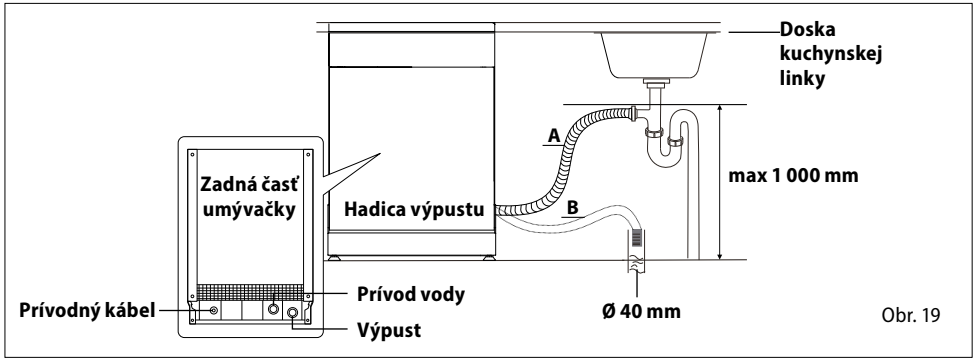


Obr. 19

**Predĺženie vypúšťacej (odtokovej) hadice**

Vzdialenosť medzi pripojením vypúšťacej (odtokovej) hadice k odpadovému potrubiu a spodnej časti prístroja by nemala byť väčšia ako 1000 mm. Ak potrebujete predĺžiť vypúšťaciu (odtokovú) hadicu, ubezpečte sa, že použijete rovnakú vypúšťaciu (odtokovú) hadicu. Celková dĺžka odtokovej hadice nesmie byť viac než 4 m, inak sa zníži čistiaci efekt prístroja.

**Demontáž**

Ak prístroj demontujete, treba dodržať správne poradie úkonov:

1. Najprv odpojte prívodný kábel od elektrickej siete (vytiahnite zástrčku alebo vypnite istič).
2. Uzavrite prívod vody.
3. Uvoľnite hadice na odtok a prítok vody.
4. Uvoľnite upevňovacie skrutky.
5. Ak je k umývačke pripevnený doskový podstavec, demontujte ho.
6. Vytiahnite umývačku a pritom opatrne vytiahnite hadice na odtok a prítok vody a prívodný kábel.

**Odpojenie prívodu vody**

1. Vypnite prívod vody (kohútik).
2. Stlačením tlačidla uvoľníte tlak vody v prívodnej hadici. Pri zníženom tlaku nedôjde k nechcenému vystreknutiu vody z hadice.
3. Odskrutkujte prívodnú hadicu od kohútika.

**Vypustenie prebytočnej vody z hadíc**

Ak je vypúšťacia (odtoková) hadica napojená na odpadové potrubie v maximálne povolenej výške, prebytočnú vodu nemožno vypustiť úplne. Vypúšťaciu (odtokovú) hadicu treba odpojiť od odpadového potrubia a položiť ju čo najnižšie. Pri vypustení prebytočnej vody z umývačky umiestnite vedľa odpojenej vypúšťacej (odtokovej) hadice napr. lavór, do ktorého prebytočná voda z hadíc vytečie.

## RIEŠENIE PROBLÉMOV

Väčšinu drobných porúch, ktoré sa pri používaní umývačky vyskytnú, dokážete odstrániť sami bez toho, aby ste museli volať servisnú službu. Nasledujúci prehľad vám pomôže nájsť príčiny problémov.

| Popis poruchy | Možná príčina | Riešenie |
|---|---|---|
| Spotrebič nefunguje | Istič má poruchu | V rozvádzači skontrolujte istič, či je v prevádzky schopnom stave. Odpojte všetky ostatné spotrebiče, ktoré sú pripojené na rovnaký okruh. |
| | Zástrčka nie je pripojená do zásuvky | Skontrolujte, či je prístroj zapnutý a dvere prístroja zavreté.<br>Skontrolujte zapojenie zástrčky do zásuvky. |
| | Nízky tlak vody | Skontrolujte, či je otvorený prívod vody a či prívodná hadica je pevne pripojená ku kohútiku prívodu vody, či hadica nie je ohnutá. |
| | Dvere prístroja nie sú správne zavreté | Ubezpečte sa, že dvere prístroja pevne doliehajú. |
| Z prístroja sa neodčerpáva voda | Zlomená odtoková hadica | Skontrolujte odtokovú hadicu. |
| | Upchatý filter | Skontrolujte hrubý filter (pozri kapitolu „čistenie filtra“). |
| | Upchatý odpad | Skontrolujte odpad, či nie je upchatý. V prípade upchatého odpadu ho vyčistite.<br>Než sa obrátite na kvalifikovaného odborníka, odpojte vypúšťaciu (odtokovú) hadicu od odpadu a overte, či z nej odteká voda. Na zachytenie vody z vypúšťacej (odtokovej) hadice použite napr. vedro alebo inú väčšiu nádobu. |
| Mydlová voda v čistiacom priestore prístroja | Nevhodný čistiaci prípravok, rozliate leštidlo | Používajte iba čistiace prípravky, ktoré sú určené pre umývačky riadu. Ak sa v čistiacom priestore objaví mydlová pena, prístroj nechajte otvorený, aby pena mohla vyprchať. Do čistiaceho priestoru prilejte 4,5 litra studenej vody, prístroj zavrite a potom odčerpajte vodu. V prípade potreby tento postup zopakujte. Rozliate leštidlo vždy čo najskôr utrite. |
| | Rozliate leštidlo | Rozliate leštidlo vždy čo najskôr utrite. |
| Škvrny v čistiacom priestore | Použili ste farebný čistiaci prípravok | Nepoužívajte čistiace prípravky obsahujúce farbivá. |
| Biely film na vnútornom povrchu umývačky. | Usadené minerály z tvrdej vody | Použite vlhkú špongiu a čistiaci prípravok a navlečte si gumené rukavice. Nikdy nepoužívajte iné čistiace prípravky než ktoré sú určené pre umývačky riadu. |
| Škvrny na príbore | Použitý príbor nie je odolný voči korózii | |
| | Prístroj nebol spustený potom, čo sa pridala soľ do umývačky. Kúsky soli sa dostali do čistiaceho cyklu | Po pridaní soli **vždy** spusťte rýchly čistiaci program bez vloženého riadu. |
| | Uvoľnený kryt zásobníka zmäkčovadla | Skontrolujte kryt zásobníka zmäkčovadla a ubezpečte sa, že je správne dotiahnutý. |





| | | |
|---|---|---|
| Klepotajúci zvuk v čistiacom priestore prístroja počas spusteného čistiaceho programu | Spodné alebo horné ostrekovacie rameno je blokované riadom alebo zvyškami jedla | Prerušte program, skontrolujte umiestnenie riadu alebo riad premiestnite, príp. vyčistite rameno od zvyškov jedla. |
| Rachotivý zvuk v čistiacom priestore prístroja počas spusteného čistiaceho programu | Riad sa počas spusteného programu pohybuje voľne v čistiacom priestore prístroja | Prerušte program a riad umiestnite tak, aby nedošlo k samovoľnému uvoľneniu počas čistiaceho programu. |
| Klepotavý zvuk vo vodovodnom potrubí | Môže byť spôsobený prierezom potrubia | Na fungovanie umývačky nemá tento zvuk žiadny vplyv. V prípade pochybností sa obráťte na kvalifikovaného odborníka. |
| Kryt zásobníka čistiaceho prípravku nejde zatvoriť | Zásobník je preplnený. | Odoberte prebytočné množstvo čistiaceho prípravku. |
| | Mechanizmus blokujú prilepené zvyšky čistiaceho prípravku. | Očistite zatvárací mechanizmus zásobníka čistiaceho prípravku. |
| Riad je špinavý | Riad nebol správne umiestnený | Pozri kapitolu „Uloženie riadu“. |
| | Zvolený čistiaci program nebol dostatočne silný | Zvoľte intenzívnejší čistiaci program. |
| | Nedostatočné množstvo čistiaceho prípravku | Použite väčšie množstvo čistiaceho prípravku. |
| | Rameno je blokované riadom alebo zvyškami jedla | Skontrolujte umiestnenie riadu, príp. očistite rameno od zvyškov jedla. |
| | Filter môže byť zanesený alebo zle nasadený. Môže dôjsť k zablokovaniu ostrekovacích ramien | Vyčistite alebo správne nasaďte filter. Vyčistite ostrekovacie ramená (pozri kapitolu „Čistenie a údržba ostrekovacích ramien“). |
| Stopy na skle | Kombinácia mäkkej vody a príliš veľkého množstva čistiaceho prípravku | Používajte menej čistiaceho prípravku, ak máte mäkkú vodu, a na umytie skla zvoľte najkratší čistiaci cyklus. |
| Čierne alebo sivé škvrny na riade | Hliníkový príbor sa počas čistenia dotýkal riadu | Na vyčistenie týchto škvŕn použite jemný brúsny prostriedok. Tento prostriedok nevkladajte do umývačky!!! |
| Riad je mokrý | Nesprávne uložený riad | Pozri kapitolu „Uloženie riadu“. |
| | Málo leštidla | Zvýšte množstvo leštidla, príp. doplňte dávkovač leštidla. |
| | Riad sa po dokončenom čistiacom cykle vyberá príliš skoro | Nevyberajte riad hneď po skončení čistiaceho cyklu. Pootvorte dvere, aby prebytočná para mohla vyjsť von. S vybratím riadu začnite, keď riad bude takmer studený na dotyk. Najprv vždy vyprázdnite spodný kôš, aby sa zabránilo kvapkaniu vody z horného koše na dolný. |
| | Zvolili ste nevhodný čistiaci program. | Krátky čistiaci program zníži výkon čistenie riadu a aj teplota je pri čistenie nižšia. Zvoľte čistiaci program s dlhšie trvajúcim čistiacim cyklom. |
| | Príbor s drevenou rukoväťou | Odvádzanie vody je z tohto príboru oveľa ťažšie. Tento príbor nie je vhodný na umývanie v umývačke. |

## HLÁSENIA PORÚCH

V prípade poruchy sa na displeji zobrazí kód poruchy.

| Kód | Popis poruchy | Možná príčina |
|---|---|---|
| E1 | Umývačka príliš dlho napúšťa vodu | Skontrolujte prívod vody (kohútik nie je otvorený, prívod vody je obmedzený, tlak vody je príliš nízky). |
| E3 | Nedosiahne sa nastavená teplota | Porucha výhrevného telesa. |
| E4 | Pretečenie umývačky | Priveľa pritekajúcej vody. Skontrolujte tlak prívodu vody. |
| E8 | Porucha orientácie rozdeľovacieho ventilu. | Otvorený okruh alebo porucha rozdeľovacieho ventilu Obráťte sa na kvalifikovaného odborníka alebo na servis. |
| E9 | Stlačené tlačidlo dlhšie než 30 sekúnd | Voda alebo niečo iné na tlačidle. |
| Ed | Porucha řídicího systému mytí. | Zlyhala riadiaca doska alebo motor. |
| Ec | Selhání komunikace mezi hlavní deskou plošných spojů s deskou plošných spojů displeje. | Prerušený obvod alebo poškodené komunikačné vedenie. |

**Poznámka:**

- V prípade pretečenia spotrebiča vypnite hlavný prívod vody a potom sa obráťte na servis.
- Pred opätovným spustením prístroja odstráňte z vnútorného priestoru prebytočnú vodu.

## ROZMERY UMÝVAČKY

| | |
|---|---|
| **Výška (H)** | 815 mm |
| **Šírka (W)** | 598 mm |
| **Hĺbka (D1)** | 550 mm (so zatvorenými dverami) |
| **Hĺbka (D2)** | 1 150 mm (s dverami otvorenými do 90 °) |

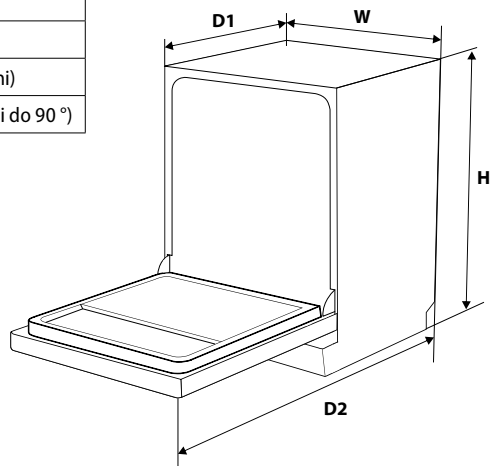






## PRÍKLAD UMIESTNENIA RIADU

**Horný kôš**

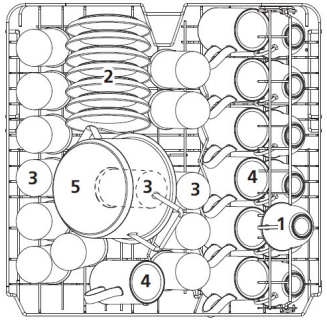


**Dolný kôš**

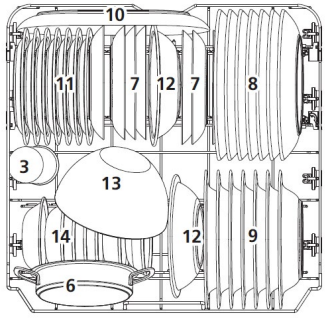


| Číslo | Položka | Číslo | Položka |
|---|---|---|---|
| 1 | Šálky | 8 | Plytké taniere |
| 2 | Tanieriky | 9 | Hlboké taniere |
| 3 | Poháre | 10 | Servírovací tanier |
| 4 | Hrnčeky | 11 | Plastové tanieriky |
| 5 | Malý hrniec | 12 | Plastové misky |
| 6 | Hrniec na pečenie | 13 | Sklenená misa |
| 7 | Dezertné tanieriky | 14 | Dezertné misky |

**Kôš na príbor**

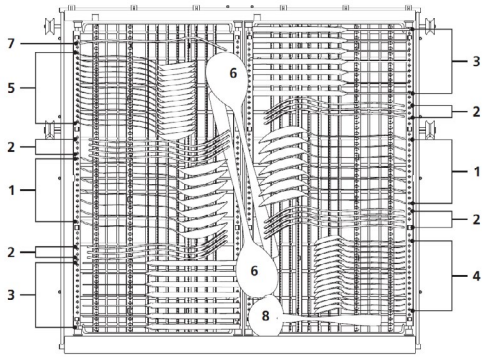


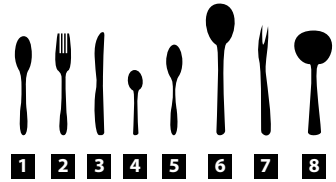

| Číslo | Položka |
|---|---|
| 1 | Polievkové lyžice |
| 2 | Vidličky |
| 3 | Nože |
| 4 | Čajové lyžičky |
| 5 | Dezertné lyžičky |
| 6 | Servírovacie lyžice |
| 7 | Servírovacie vidličky |
| 8 | Lyžice na omáčku |

## POLOHOVANIE KOŠA NA PRÍBOR

**Poloha 1** – ľavú stranu koša nastavte do spodnej polohy, ľavá strana koša je plochá, pravá strana koša je zošikmená.

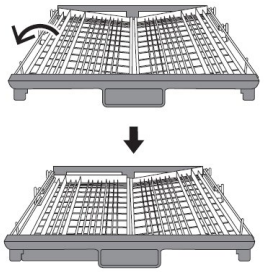

**Poloha 2** – zdvihnite ľavú stranu koša smerom nahor, obe strany košov sú zošikmené.

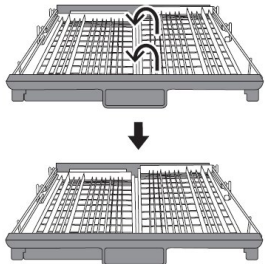

**Poloha 3** – posuňte pravú stranu koša sprava doľava, koše sa prekrývajú.

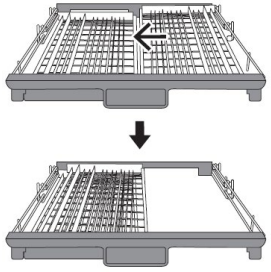

**Poloha 4** – vyberte pravú stranu koša, ľavá strana koša zostane plochá.

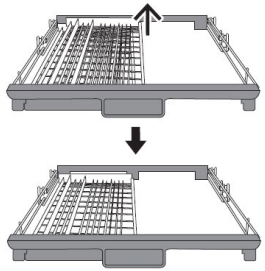





**Poznámka:**

- Ľavú stranu koša nemožno úplne vybrať. Vybrať možno iba pravú časť.

**OCHRANA ŽIVOTNÉHO PROSTREDIA**

- Preferujte recykláciu obalových materiálov a starých prístrojov.
- Škatuľu od prístroja môžete dať do zberu triedeného odpadu.
- Plastové vrecúška z polyetylénu (PE) odovzdajte do zberného materiálu na recykláciu.

**Recyklácia prístroja na konci jeho životnosti:**



Tento prístroj je označený podľa európskej smernice 2012/19/EU o elektrickom odpade a elektrických zariadeniach (WEEE). Symbol na výrobku alebo jeho obale udáva, že výrobok nepatrí do domáceho odpadu. Treba ho odovzdať na zberné miesto na recykláciu elektrických a elektronických zariadení. Zaistením správnej likvidácie tohto výrobku zabránite ničeniu životného prostredia a ľudského zdravia. Likvidácia musí byť vykonaná v súlade s predpismi na likvidáciu odpadu Podrobnejšie informácie o recyklácii tohto výrobku zistíte na príslušnom miestnom úrade, u služby na likvidáciu domového odpadu alebo v obchode, kde ste výrobok kúpili.



Tento výrobok spĺňa všetky základné požiadavky smerníc EU, ktoré pre neho platia.

Zmeny v texte, dizajne a technických špecifikáciách sa môžu meniť bez predchádzajúceho upozornenia a vyhradzujeme si právo na ich zmenu. Najnovšiu verziu dokumentu nájdete vždy na webových stránkach konkrétneho produktu.

## PODZIĘKOWANIE

Dziękujemy za zakup produktu marki Concept i życzymy, żeby byli Państwo zadowoleni z naszego produktu przez cały okres jego użytkowania.
Przed pierwszym użyciem należy uważnie przeczytać całą instrukcję obsługi, a potem zachować ją. Należy zadbać o to, aby także inne osoby, które będą obchodziły się z tym produktem, zapoznały się z niniejszą instrukcją.

## SPIS TREŚCI

Parametry techniczne
Ważne przestrogi
Opis produktu
Opis panelu sterowania
Instrukcja obsługi
Uzupełnianie soli regeneracyjnej
Uzupełnianie nabłyszczacza
Środki myjące
Nieodpowiednie naczynia
Układanie naczyń
Przegląd programów mycia
Uruchomienie urządzenia
Czyszczenie i konserwacja
Instalacja urządzenia
Rozwiązywanie problemów
Komunikaty o błędzie
Wymiary zmywarki
Przykład ułożenia naczyń
Pozycjonowanie kosza na sztućce
Ochrona środowiska

| Parametry techniczne | | | |
|---|---|---|---|
| Klasa energetyczna (a) | B | Klasa hałasu (a) | B |
| Wskaźnik efektywności energetycznej (a) | 37,9 | Wysokość | 815 mm |
| Wskaźnik wydajności czyszczenia (a) | 1,125 | Szerokość | 598 mm |
| Wskaźnik wydajności suszenia (a) | 1,065 | Głębokość (zamknięte drzwi) | 550 mm |
| Zużycie energii podczas standardowego cyklu mycia (kWh/cykl) (1) | 0,645 | Głębokość (otwarte drzwi 90°) | 1150 mm |
| Zużycie wody podczas standardowego cyklu mycia (l/cykl) (2) | 9,8 | Pojemność (a) | 14 kompletów naczyń |
| Czas trwania standardowego cyklu mycia (h:min) (a) | 3:55 | Rodzaj zmywarki | Wbudowany |
| Zużycie w stanie wyłączonym | 0 W | Zasilanie / częstotliwość | 230 V ~ 50 Hz |
| Zużycie przy opóźnionym starcie | 1,0 W | Ciśnienie wody | 0.04 – 1 MPa |
| Halas | 42 dB (A) | Waga | 30,5 kg |

**Dodatkowe informacje:**

(a) dla programu ECO
(1) na podstawie programu ECO z napełnianiem zimną wodą. Rzeczywiste zużycie energii będzie zależeć od sposobu użytkowania urządzenia
(2) na podstawie programu ECO. Rzeczywiste zużycie wody zależy od sposobu użytkowania urządzenia i twardości wody.

- Program ECO jest najbardziej ekonomicznym programem pod względem łącznego zużycia energii i wody.
- Napełnienie zmywarki do określonej pojemności pomoże zaoszczędzić energię i wodę.
- Ręczne płukanie naczyń przed myciem w zmywarce prowadzi do zwiększonego zużycia wody i energii i nie jest zalecane.
- Jeśli zmywarka jest używana zgodnie z instrukcją obsługi, mycie naczyń w zmywarce zazwyczaj zużywa mniej energii i wody niż mycie ręczne.
- Wartości podane dla wszystkich programów (z wyjątkiem programu ECO) mają charakter orientacyjny.

**Producent zastrzega sobie prawo do zmian technicznych, błędów typograficznych oraz odmienności obrazów bez uprzedniego powiadomienia.**





# WAŻNE PRZESTROGI

## Po dostarczeniu zmywarki do naczyń

- Natychmiast po otrzymaniu należy sprawdzić opakowanie i urządzenie, czy nie zostały podczas transportu uszkodzone.
- UWAGA! Niektóre rogi i krawędzie urządzenia, które po instalacji zostaną ukryte, mogą być ostre! Należy zachować ostrożność, aby uniknąć obrażeń!
- Nie wolno uruchamiać urządzenia, jeżeli jest ono uszkodzone. Jak najszybciej skontaktuj się z dostawcą.
- Przed pierwszym użyciem należy usunąć z urządzenia wszystkie materiały opakowaniowe i marketingowe.
- Materiały opakowaniowe należy przechowywać poza zasięgiem dzieci lub zutylizować.

## Podczas instalacji

- Nie wolno korzystać z urządzenia w sposób inny niż opisany w niniejszej instrukcji.
- Niniejsze urządzenie jest przeznaczone do użytku domowego i w miejscach, takich jak:
  - Aneksy kuchenne w sklepach, biurach i innych miejscach pracy.
  - Jako urządzenia używane w rolnictwie.
  - Jako urządzenia używane przez gości w hotelach, motelach i innych miejscach.
  - Jako urządzenia używane w przedsiębiorstwach świadczących nocleg ze śniadaniem.
- Nie wolno dotykać urządzenia wilgotnymi lub mokrymi rękoma.
- Noże inne ostre przedmioty muszą być w koszu na naczynia umieszczone ostrzami w dół lub w pozycji pionowej.
- Zmywarka jest przeznaczona tylko do użytku domowego i tylko do mycia naczyń kuchennych.
- Nie wolno przechowywać niczego we wnętrzu urządzenia.
- Nie wolno siadać ani stawać na otwartych drzwiczkach urządzenia.
- Woda w zmywarce nie nadaje się do picia.
- Do zmywarki nie należy dawać żadnych rozpuszczalników (niebezpieczeństwo eksplozji).
- Należy używać wyłącznie produktów, które są przeznaczone do zmywarek do naczyń.
- W trakcie włączonego programu mycia należy otwierać drzwiczki zmywarki bardzo ostrożnie, ponieważ może z niej wytrysnąć woda.

- Postępuj zgodnie z instrukcjami dotyczącymi bezpieczeństwa i stosowania podanych na opakowaniach środków myjących i nabłyszczaczy.
- Nie wolno dotykać gorących powierzchni ani grzejników podczas używania lub krótko po użyciu urządzenia.
- Nie wolno dopuścić dzieci ani osób ubezwłasnowolnionych do obsługi urządzenia. Urządzenia należy używać poza ich zasięgiem.
- Dzieciom nie wolno bawić się z urządzeniem.
- Używając urządzenia w pobliżu dzieci, należy zachować szczególną ostrożność.
- Nie wolno używać urządzenia jako zabawki.
- Niniejsze urządzenie może być używane przez dzieci w wieku od 8 lat i powyżej oraz osoby o ograniczonej sprawności ruchowej, zmysłowej lub umysłowej, lub bez odpowiedniego doświadczenia i wiedzy, jeżeli są one nadzorowane lub zapoznały się z instrukcją bezpiecznej obsługi urządzenia i rozumieją zagrożeniom.
- UWAGA! Podczas otwierania drzwiczek może zwolnić się duża ilość pary lub może wytrysnąć woda. Należy zachować szczególną ostrożność. Niebezpieczeństwo poparzenia!
- W razie pojawienia się usterki należy wyłączyć urządzenie i wyjąć wtyczkę z gniazdka elektrycznego.
- Podczas odłączania urządzenia od gniazdka nie wolno nigdy ciągnąć za przewód zasilający, natomiast należy chwycić wtyczkę i wyciągnąć ją.
- Nie wolno zanurzać przewodu zasilającego ani wtyczki w wodzie lub w innej cieczy.
- Należy regularnie sprawdzać urządzenie i przewód zasilający pod kątem uszkodzeń.
- Nie wolno włączać uszkodzonego urządzenia.
- Nie używaj urządzenia, jeżeli drzwiczki lub uszczelnienie drzwiczek jest uszkodzone. Oddaj urządzenie do autoryzowanego serwisu do naprawy.
- Nie wolno korzystać z urządzenia bez prawidłowo zainstalowanych osłon i bez płyty czołowej.
- W urządzeniu należy zmywać tylko naczynia przeznaczone do mycia w zmywarce. Unikaj kontaktu naczyń plastikowych z grzejnikami urządzenia.
- Nie wolno używać akcesoriów innych niż te, które zostały zalecone przez producenta.
- Nie wolno używać akcesoriów, które mają uszkodzone wykończenie powierzchni, są zużyte lub mają inne wady.
- Przed przystąpieniem do czyszczenia wyłącz urządzenie i pozostaw go przez co najmniej 30 minut do ostygnięcia.





- Czyszczenie ani konserwację wykonywaną przez użytkownika nie mogą wykonywać dzieci, chyba że są one starsze niż 8 lat i pod nadzorem.
- Środki myjące i nabłyszczacze należy trzymać poza zasięgiem dzieci.
- Trzymaj dzieci z dala od otwartej zmywarki, mogą w niej być nadal resztki środka myjącego.

**UWAGA!**

Otwieraj urządzenie tylko na krótki okres, żeby wstawić lub wyjąć naczynia, aby uniknąć obrażeń, np. potknięcia. Dzieci mogłyby się zamknąć w urządzeniu (niebezpieczeństwo uduszenia) lub zostać narażone na inne niebezpieczeństwa.

**Ewentualne usterki**

- Napraw urządzenia i ingerencje w niego może dokonywać tylko wykwalifikowany specjalista.
- Urządzenie musi być podczas napraw i ingerencji odłączone od sieci elektrycznej. Wyłącz bezpiecznik lub odłącz wtyczkę od gniazdka elektrycznego.
- Podczas odłączania urządzenia od gniazdka nie wolno nigdy ciągnąć za przewód zasilający, natomiast należy chwycić wtyczkę i wyciągnąć ją.

**Nieprzestrzeganie instrukcji producenta może doprowadzić do tego, że ewentualna naprawa nie zostanie uznana za naprawę gwarancyjną.**

## OPIS PRODUKTU

1 Górna dysza spryskująca
2 Rura wewnętrzna
3 Pojemnik na sól regeneracyjną
4 Dozownik detergentu i nabłyszczacza
5 Dolne ramię spryskujące
6 System filtrów
7 Koszyk na sztućce
8 Górny kosz
9 Górne ramię spryskujące
10 Uchwyt na kubek
11 Dolny kosz
12 Złącze wlotowe
13 Wąż spustowy

**Widok z przodu**

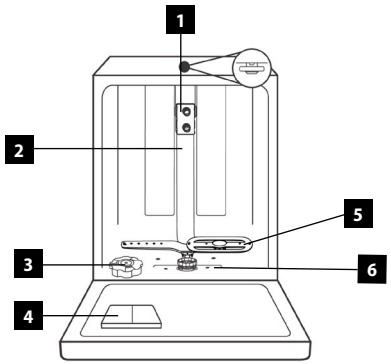


**Widok z tyłu**




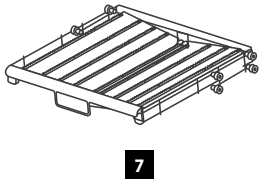


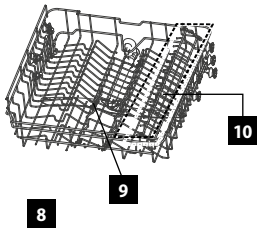


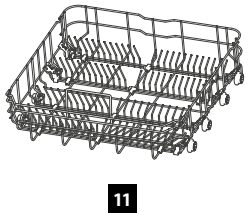


## OPIS PANELU STEROWANIA

1 Przycisk włączania / wyłączania
2 Przycisk wyboru programu prania
3 Przycisk funkcyjny z opóźnieniem
4 Przycisk funkcji programu
5 Przycisk wyboru alternatywnego prania
6 Ikony programów prania
7 Wyświetlacz
8 Ikony ostrzegawcze
9 Ikony funkcji
10 Alternatywnych ikon prania





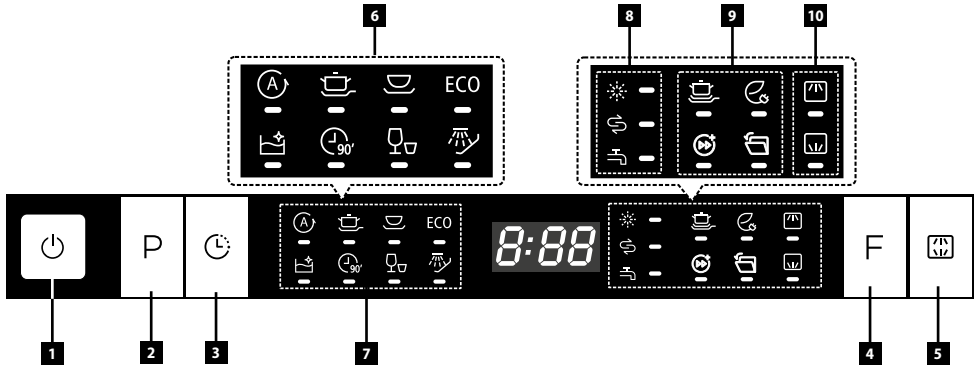


## OPIS POSZCZEGÓLNYCH PRZYCISKÓW PANELU STEROWANIA

**Przycisk wyboru programu mycia**

- Naciśnij przycisk, aby wybrać żądany program mycia.
- Diody pod odpowiednimi programami mycia będą wskazywały wybrany program.
- Dla każdego programu mycia jest pokazany także czas wybranego programu mycia.

| Symbol | Program mycia | Symbol | Program mycia |
|---|---|---|---|
| A | AUTO | | Self – clean |
| | INTENSIVE | 90′ | 90 Min |
| | UNIVERSAL | | RAPID |
| ECO | ECO | | Pre-Wash |

**Przycisk funkcji opóźnionego włączenia**

- Opóźnione włączenie urządzenia można ustawić w zakresie od 0 do 24 godzin.

**Wyświetlacz**

- Wyświetlacz pokazuje czas programu mycia i opóźnionego włączenia programu mycia.

Np. Czas programu mycia 3:05
Opóźnione włączenie mycia H:09

**Wskaźnik stanu**

- Jeżeli włączy się dioda przy wskaźniku stanu, należy uzupełnić odpowiednie środki do mycia, ewentualnie otworzyć dopływ wody.

| Symbol | Wskaźnik stanu |
|---|---|
|  | Nabłyszczacz |
|  | Sól |
|  | Dopływ wody jest zamknięty |

**Funkcja programu**

- Naciśnij przycisk, aby wybrać funkcję, odpowiedni wskaźnik się zaświeci.

| Symbol | Funkcja programu |
|---|---|
|  | Do mycia bardzo brudnych, trudnych do wyczyszczenia naczyń. (Można używać tylko z programami Intensive, Universal, ECO i 90min.) |
|  | Oszczędzanie energii. Kiedy masz mniej naczyń do mycia, możesz to wybrać. (Można używać tylko z programami Intensive, Universal, ECO i 90min.) |
|  | Skraca czas programu. (Można używać tylko z programami Intensive, Universal, ECO i 90min.) |
|  | Po myciu drzwi otworzą się automatycznie, aby uzyskać lepszy efekt suszenia. (Można używać tylko z programami Auto, Intensive, Universal, ECO i 90 min.) |

**Przycisk mycia naprzemiennego**

- Naciskając przycisk można wybrać, które ramiona spryskiwacza mają być używane podczas programu mycia (mycie oboma ramionami spryskiwacza, mycie tylko górnym ramieniem spryskiwacza, mycie tylko dolnym ramieniem spryskiwacza).

| Symbol | Funkcja programu |
|---|---|
|  | Górne ramię spryskiwacza. |
|  | Dolne ramię spryskiwacza. |





## INSTRUKCJA OBSŁUGI

**Przed pierwszym użyciem**

1. Ustaw urządzenie w zależności od twardości wody (patrz poniżej).
2. Do pojemnika na sól regeneracyjną wsyp sól regeneracyjną.
3. Do dozownika nabłyszczacza dopełnij nabłyszczacz.
4. Do dozownika środka myjącego wsyp środek myjący lub włóż tabletkę.

**Urządzenie do zmiękczania wody**

Do efektywnego mycia potrzebna jest miękka woda (woda z niską zawartością wapnia), inaczej na naczyniach i wewnątrz zmywarki będzie powstawał kamień. Wodę z kranu, która przekracza pewien stopień twardości, należy przed jej użyciem do mycia zmiękczyć, a więc pozbawić wapnia. Zostaje to osiągnięte przez dodanie soli regeneracyjnej do urządzenia do zmiękczania wody. Ustawienie i wymagana ilość soli zależy od stopnia twardości wody z kranu.

Twardość wody jest mierzona w skalach przeliczeniowych twardości, stopniach niemieckich °dH, stopniach francuskich °fH, stopniach angielskich °Clarke oraz w mmol/l (milimol na litr - międzynarodowa jednostka twardości wody).

Zmiękczacz należy ustawić w zależności od twardości wody w miejscu użytkowania urządzenia. Informacji dotyczących twardości wody w danym obszarze udzieli lokalny zakład wodociągowy. Ustaw ręcznie regulator dawek środka do zmiękczania wody zgodnie z tabelą.

**Ustawienie urządzenia do zmiękczania wody**

1. Otwórz drzwiczki urządzenia i włącz urządzenie za pomocą przycisku włączania / wyłączania (1).
2. Przytrzymaj przycisk P - Przycisk wyboru programu mycia (2) przez dłużej niż 5 sekund. Po pewnym czasie wskaźniki sygnalizacyjne przy soli i zmiękczaczu zaczną migać na przemian.
3. Jeżeli wskaźniki sygnalizacyjne przy soli i zmiękczaczu migają na przemian, można ustawiać twardość wody naciskając przycisk (2).
4. Naciskając przycisk (2) ustaw twardość wody w zależności od Twojego obszaru (H1-H6).
5. Aby zapisać ustawienie twardości wody, odczekaj kilka sekund.

| Twardość wody | | | | Wartość pozycji | Zużycie soli (g/ cykl mycia) |
|---|---|---|---|---|---|
| °dH | °fH | °Clarke | mmol/l | | |
| 0~5 | 0~9 | 0~6 | 0~0,94 | H1 | 0 |
| 6–11 | 10–20 | 7–14 | 1.0–2.0 | H2 | 9 |
| 12–17 | 21–30 | 15–21 | 2.1–3.0 | H3 | 12 |
| 18–22 | 31–40 | 22–28 | 3.1–4.0 | H4 | 20 |
| 23–24 | 41–60 | 29–42 | 4.1–6.0 | H5 | 30 |
| 35–55 | 61–98 | 43–69 | 6.1–9.8 | H6 | 60 |

**Pamiętaj:**

Niniejsze urządzenie jest fabrycznie ustawione na wartość H3.

1°dH = 1.25°Clarke = 1.78°fH = 0.178 mmol/l
°dH Stopnie niemieckie
°fH Stopnie francuskie
°Clark Stopnie angielskie

## UZUPEŁNIANIE SOLI REGENERACYJNEJ

**Działanie soli**

Sól jest w trakcie mycia naczyń automatycznie wypłukiwana z pojemnika na sól do urządzenia do zmiękczania wody, gdzie rozpuszcza się wapń. Rozpuszczony wapń jest wypłukiwany ze zmywarki. Urządzenie do zmiękczania wody jest potem znów gotowe do dalszej pracy. Ten proces regeneracji działa tylko wtedy, gdy sól rozpuści się w wodzie.

1. Otwórz drzwi urządzenia, wyjmij dolny kosz, a dalej postępuj tak, jak jest pokazane na Rys. 1 poniżej.
2. Wykręć pokrywę zbiornika na sól regeneracyjną.
3. Włóż lejek (w zestawie) w otwór zbiornika na sól regeneracyjną i powoli wsypuj sól do zbiornika. Pojemność pustego zbiornika wynosi około 1,5 kg.
4. Przed pierwszym użyciem dodaj wody do zbiornika. Wyciek małej ilości wody ze zbiornika podczas napełniania jest zjawiskiem normalnym.
5. Po uzupełnieniu zakręć pokrywę zbiornika na sól regeneracyjną.

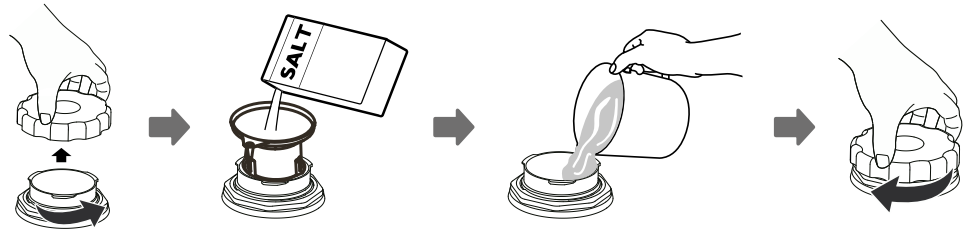


Rys.1

**Pamiętaj:**

- Pojemnik na sól regeneracyjną znajduje się pod dolnym koszem.
- Pojemnik na sól regeneracyjną można uzupełniać tylko wtedy, gdy na panelu włączy się wskaźnik soli.
- Po uzupełnieniu soli regeneracyjnej wskaźnik ten się wyłączy.
- Jeżeli sól regeneracyjna podczas uzupełniania rozsypała się, uruchom krótki program mycia, aby natychmiast zmyć resztki soli.

**UWAGA!**

- Sól regeneracyjną należy uzupełniać przed uruchomieniem krótkiego programu mycia, aby ewentualne resztki rozsypanej soli zostały natychmiast zmyte i nie mogły swoim działaniem chemicznym zwiększać ryzyko wystąpienia korozji wewnętrznej powierzchni urządzenia.
- Zawsze należy używać soli regeneracyjnej przeznaczonej do zmywarek do naczyń. Nigdy nie używaj soli kuchennej!
- Nigdy nie wsypuj do pojemnika na sól regeneracyjną środków myjących. Grozi to zniszczeniem urządzenia do zmiękczania.

**Odpowiedzialność ani gwarancja producenta nie odnosi się do szkód spowodowanych przez niewłaściwe użycie soli.**





## UZUPEŁNIANIE ŚRODKA NABŁYSZCZAJĄCEGO

Nabłyszczacz jest używany w ostatnim etapie płukania, aby zapobiec tworzeniu się i późniejszemu zasychaniu kropli na naczyniach, które mogą na powierzchni naczyń podczas suszenia pozostawić plamy.

1. Otwórz drzwiczki urządzenia.
2. Otwórz pokrywę pojemnika na nabłyszczacz, jak pokazano na Rys. 3.
3. Powoli wlej nabłyszczacz do pojemnika (Rys. 4). Pojemność pustego pojemnika jest około 140 ml.
4. Po uzupełnieniu zamknij pojemnik na nabłyszczacz i dokręć pokrywę (Rys. 5).

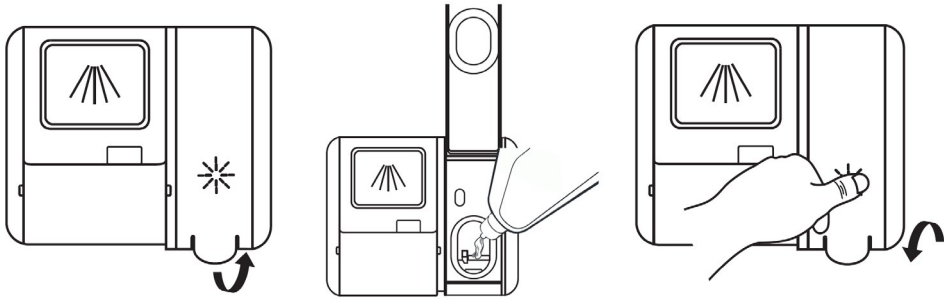

Rys. 3 Rys. 4 Rys. 5

Jeżeli podczas programu mycia włączy się wskaźnik sygnalizacyjny nabłyszczacza, przed uruchomieniem kolejnego programu mycia należy uzupełnić nabłyszczacz!

**Pamiętaj:**

- Pojemnik na nabłyszczacz znajduje się na drzwiczkach obok dozownika środka myjącego.
- Urządzenie jest przeznaczone do używania płynnego nabłyszczacza.
- Jeżeli nabłyszczacz podczas uzupełniania rozlał się, wytrzyj rozlany nabłyszczacz chłonną szmatką albo uruchom krótki program mycia, aby natychmiast zmyć rozlane resztki środka.

**UWAGA!**

- Należy zawsze używać wyłącznie środków nabłyszczających, które są przeznaczone do zmywarek do naczyń. Nigdy nie dawaj do pojemnika na środek nabłyszczający środków myjących.
- Środek nabłyszczający należy uzupełniać przed uruchomieniem programu mycia, aby ewentualne resztki rozlanego środka zostały natychmiast zmyte i nie mogły swoim działaniem chemicznym zwiększać ryzyko wystąpienia korozji wewnętrznej powierzchni urządzenia.

**Ustawienie dawkowania środka nabłyszczającego**

W celu osiągnięcia lepszych wyników podczas suszenia przy ograniczonej ilości nabłyszczacza, zmywarka jest tak zaprojektowana, aby dostosowała zużycie do ustawień użytkownika. Należy postępować w poniższych krokach.

1. Zamknij drzwi, włącz zmywarkę, podłączając wtyczkę do gniazda elektrycznego.
2. Do 60 sekund po kroku 1 naciśnij przycisk „Program" [3] i przytrzymaj przez ponad 5 sekund; następnie naciśnij przycisk „Opóźnione włączenie" [6] i wprowadź jedną ze wstępnie ustawionych opcji – wskaźnik stanu nabłyszczacza miga o częstotliwości raz na sekundę.
3. Naciśnięciem przycisku „Program" [3] wybierz ustawienia najbardziej odpowiadające Twoim przyzwyczajeniom – ustawienia będą zmieniać się w następującej kolejności: D1-> D2-> D3-> D4-> D5-> D1. Im większy numer, tym więcej nabłyszczacza zmywarka będzie używała.
4. Brak reakcji do 5 sekund albo naciśnięcie przycisku „Włączenie" [1] zakończy zmiany ustawień – ustawienia pomyślnie zakończono.

**Jeżeli używasz tylko środka myjącego zawierającego środek nabłyszczający, zmniejsz dawkowanie środka nabłyszczającego do minimum.**

## ŚRODKI MYJĄCE

**Środki myjące można według ich formy podzielić na cztery grupy:**

a) Sypkie,
b) Ciekłe,
c) Tabletki,
d) Kombinowane środki myjące (np. tabletki typu „3 w 1").

**W zależności od składu chemicznego można podzielić je na dwie grupy:**

a) Alkaliczne,
b) Z naturalnymi enzymami.

**Dodatkowo można podzielić je na:**

a) fosforanowe i chlorowe,
b) fosforanowe i bezchlorowe,
c) bezfosforanowe i bezchlorowe.

- W przypadku stosowania bezfosforanowych środków myjących i twardej wody na naczyniach i ścianach zmywarki może pojawić się biały osad.
- Zwiększając dawkę środka myjącego można zapobiec temu osadowi i osiągnąć lepszych wyników mycia.
- Środki myjące bez chloru mają mniejszy efekt wybielania. Może to prowadzić do wzmocnienia plam po herbacie lub do zabarwienia plastikowych pojemników. W takim przypadku należy użyć silniejszego programu mycia, zwiększyć dawkę środka myjącego lub użyć chlorowego środka myjącego.

**Środek myjący – tabletki**

- Tabletki różnych producentów rozpuszczają się w różnym tempie.
- Niektóre tabletki myjące nie mogą się całkowicie rozpuścić, a więc nie mogą podczas krótkich programów w pełni rozwinąć swojego pełnego efektu czyszczącego.
- Dlatego zalecamy wybierać dłuższe programy mycia, które zapewnią całkowite rozpuszczenie tabletki myjącej.





**Dozownik detergentu**

Przed każdym rozpoczęciem cyklu mycia należy uzupełnić środek myjący w pojemniku. Dla normalnego cyklu mycia wystarczy jedna łyżka środka myjącego. Jeżeli naczynia są mocno zabrudzone, dodaj więcej środka myjącego. Środek myjący należy dodawać tuż przed rozpoczęciem programu mycia. Jeżeli środek myjący pozostanie w pojemniku, może zwilgotnieć i przy uruchomieniu programu mycia nie rozpuści się całkowicie.

**Pojemnik na środek myjący**

1. Wybierz sposób otwarcia pokrywki pojemnika zależnie od rzeczywistego wykonania.

   -**Sposób 1**: Pokrywkę otwiera się przez przesunięcie zapadki zwalniającej.
   -**Sposób 2**: Zamknięcie otwiera się przez naciśnięcie zapadki zwalniającej. (Rys. 6).
2. Dodaj środek myjący do głównej komory dozownika (A) tuż przed rozpoczęciem cyklu mycia (Rys. 7). W celu osiągnięcia lepszego wyniku czyszczenia, szczególnie gdy naczynia są mocno zabrudzone, wlej/wsyp niewielką ilość środku myjącego wprost do wewnętrznej wnęki w drzwiach (B). Środek myjący dodany w taki sposób uaktywnia się już w fazie mycia wstępnego.
3. Na końcu zamknij klapę, przesuwając ją w lewo (Rys. 8).

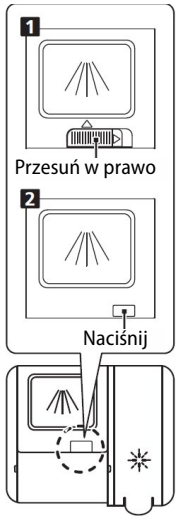


Rys. 6

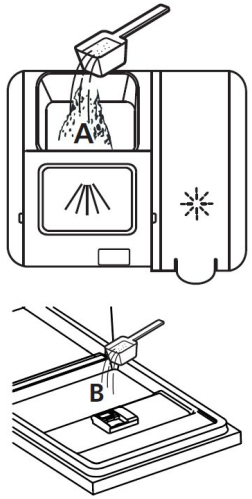


Rys. 7

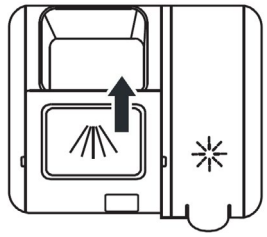

Rys. 8

**Wskazówka dotycząca oszczędzania środka myjącego**

- Jeżeli naczynia są lekko zabrudzone, wystarczy użyć mniejszej ilości środka myjącego, niż jest zalecane.

**Pamiętaj:**

- Środek myjący należy dodawać tuż przed rozpoczęciem programu mycia.
- Należy używać dostępnych w sprzedaży markowych ciekłych lub proszkowych środków myjących, ewentualnie tabletek.
- Nigdy nie używaj środków do mycia ręcznego!
- W przypadku stosowania środków myjących w formie tablet należy przeczytać zalecenia producenta dotyczące tego, gdzie należy umieścić tabletki (pojemnik środka myjącego, kosz na sztućce itd.).
- Upewnij się, że pokrywa pojemnika na środek myjący jest zamknięta, nawet jeżeli stosuje się tabletki.

**UWAGA!**

- Należy zawsze używać środków myjących specjalnie przeznaczonych do zmywarek do naczyń.
- Środki myjące należy przechowywać w suchym miejscu i z dala od dzieci.
- Jeżeli nie zostanie uruchomiony program mycia, nie pozostawiaj środka myjącego w dozowniku.

## NIEODPOWIEDNIE NACZYNIA

- Sztućce i naczynia, których części są wykonane z drewna.
- Plastikowe naczynia i naczynia z klejonymi częściami, które nie są odporne na ciepło.
- Klejone przedmioty, sztućce lub talerze.
- Naczynia z cyny lub miedzi.
- Szkło kryształowe.
- Stalowe przedmioty nieodporne na korozję.
- Drewniane miski.
- Przedmioty wykonane z włókien syntetycznych.

Niektóre części z aluminium lub srebra mogą zmienić kolor albo wyblaknąć.
Niektóre rodzaje szkła mogą po kilku cyklach mycia zmatowieć.

**Pamiętaj:**

- Do zmywarki nie wolno wkładać materiałów chłonnych, takich jak gąbki i ścierki.
- Należy używać środka myjącego oznaczonego przez producenta jako łagodnego do naczyń.
- W zmywarce należy zmywać tylko naczynia, które są przeznaczone do mycia w zmywarce do naczyń.
- **W zmywarce nie wolno myć naczyń zabrudzonych popiołem, woskiem, smarem plastycznym lub farbą.**

## UKŁADANIE NACZYŃ

**Umieszczenie naczyń**

Usuń duże resztki żywności z naczyń. Płukanie naczyń pod bieżącą wodą nie jest przed myciem w zmywarce konieczne.

**Naczynia należy układać w następujący sposób:**

- Filiżanki, szklanki, garnki, patelnie ipt. należy układać do góry dnem.
- Naczynia z wgłębieniem należy układać ukośnie, aby umożliwić odpłynięcie nadmiaru wody, a wyniki suszenia były jak najlepsze.
- Naczynia należy układać bezpiecznie, aby uniknąć ich przewrócenia.
- Ułożone naczynia nie mogą utrudniać obrotu ramion spryskiwacza.
- Naczynia i sztućce nie powinny leżeć na sobie ani się wzajemnie zasłaniać.
- Aby uniknąć uszkodzenia szklanek, nie powinny się one wzajemnie dotykać.
- Garnki i większe naczynia należy układać do dolnego kosza.
- Górny kosz został zaprojektowany tak, aby układać do niego mniejsze i lżejsze naczynia (szklanki, filiżanki do kawy i herbaty, itd.).
- Noże z długim ostrzem umieszczone w pozycji pionowej są bardzo niebezpieczne! Należy zachować ostrożność, istnieje niebezpieczeństwo obrażeń.
- Długie i ostre sztućce (noże do krojenia) należy umieszczać poziomo w górnym koszu.
- Bardzo małych naczyń nie należy myć w zmywarce, mogą one łatwo wypaść z koszy.
- Nie wolno przepełniać zmywarki do naczyń!





**Górny kosz**

Do górnego kosza zalecamy wkładać:
- szklanki,
- filiżanki do kawy i herbaty,
- spodki,
- małe miski i talerze,
- płytkie patelnie.

Po ułożeniu naczyń do górnego kosza zmywarki należy się upewnić, że naczynia nie zostaną przewrócone prądem wody.

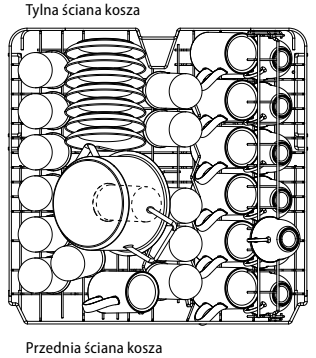


**Zmiana wysokości górnego kosza**

1. Jeśli chcesz zmienić wysokość kosza górnego, uchwyć kosz górny w środku każdej strony, a po prostu go podnieś, aż zatrzaśnie w swoim miejscu w pozycji górnej. Nie jest konieczne podnoszenie rękojeści nastawnej.

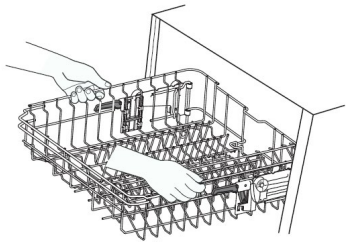

2. Jeśli chcesz spuścić kosz górny niżej, podnieś rękojeści nastawne po obu stronach tak, aby zwolnić kosz, a spuść go do pozycji dolnej.

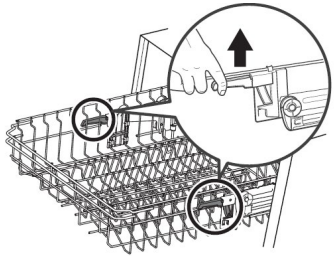

**Etażerka**

- Szklanki i wysokie szklanki należy oprzeć o skraj etażerki (nie o inne naczynia).
- Długie kawałki, sztućce do podawania potraw i do sałat, chochle lub noże kuchenne należy układać tak, aby nie utrudniały obrót ramion spryskiwacza.
- Etażerkę można przechylać i ustawiać jej wysokość zgodnie z wymaganiami (Rys.9).



Rys.9

**Dolny kosz**

Do dolnego kosza zalecamy wkładać:
- garnki,
- patelnie,
- pokrywki,
- duże miski i talerze.

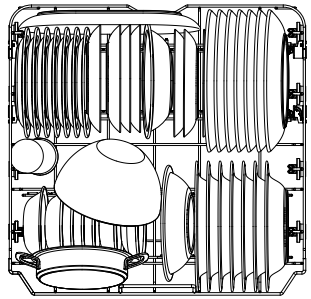

Po ułożeniu naczyń do dolnego kosza zmywarki należy się upewnić, że nie utrudniają one obracania ramion spryskiwacza. Podczas mycia większych kawałków naczyń (garnków, patelni itp.) należy zgiąć uchwyty do talerzy w dolnym koszu (Rys. 10).

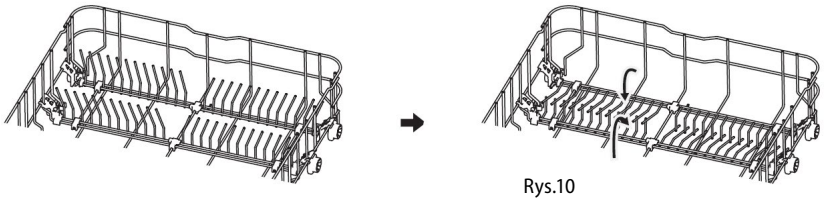

Rys.10

**Szuflada na sztućce**

- Noże umieszczaj ostrzem w dół, aby uniknąć zranienia.
- Widelce, łyżki i łyżeczki układaj w jednym kierunku w szufladzie na sztućce. Dzięki temu uzyskasz lepszy efekt mycia.

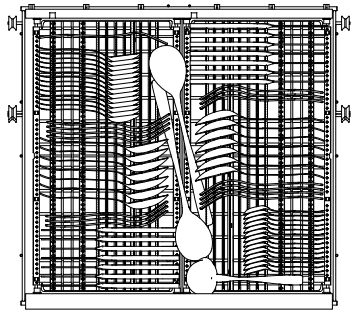

Rys.11

**Wyjmowanie naczyń**

Aby zapobiec spływaniu wody i kropli wody z górnego kosza na naczynia umieszczone w dolnym koszu, zalecamy najpierw wyjąć naczynia z dolnego kosza, a następnie stopniowo z górnych koszy.

**UWAGA!**

Należy uważać, aby sztućce, które są ostre lub mają ostre końcówki nie wystawały z kosza na sztućce. Istnieje niebezpieczeństwo obrażeń!
Noże wkładaj zawsze ostrzem w dół!

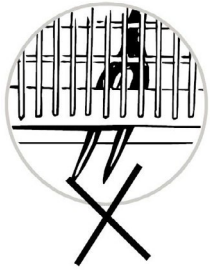





## PRZEGLĄD PROGRAMÓW MYCIA

| Program | Informacje o programie mycia | Opis cyklu mycia | Ilość środka myjącego Wstępne/ główne | Czas cyklu mycia [min] | Pobór energii [kWh] | Zużycie wody [L] | Nabłyszczacz |
|---|---|---|---|---|---|---|---|
| Auto | Automatyczne wykrywanie mycia, lekko, normalnie lub mocno zabrudzone naczynia. | Przedmycie (45°C), Automatyczne mycie (55-65°C), Płukanie, Płukanie (55-65°C), Suszenie | 4/18 g lub 1-2 tabletki | 150 | 0.930 - 1.470 | 10.3 - 16.9 | TAK |
| Intesive | Mocno zabrudzone naczynia, brudne garnki, patelnie itp., zaschnięte jedzenie. | Przedmycie, Mycie (60°C), Płukanie, Płukanie (65 - 72°C), Suszenie | 4/18 g lub 1-2 tabletki | 175 | 1.275 - 1.385 | 13.9 | TAK |
| Universal | Normalnie brudne naczynia, garnki, talerze, szklanki i lekko zabrudzone patelnie. | Przedmycie, Mycie (60°C), Płukanie, Płukanie (65 - 72°C), Suszenie | 4/18 g lub 1-2 tabletki | 150 | 1.185 - 1.290 | 13.9 | TAK |
| ECO | Standardowy program odpowiedni dla mniej zabrudzonych naczyń. | Mycie (50°C), Płukanie, Płukanie (40°C), Suszenie | 22 g lub 1-2 tabletki | 235 | 0.645 | 9.8 | TAK |
| Self-clean | Program samoczyszczenia zmywarki automatycznie usuwa tłuszcz i osady, utrzymuje zmywarkę w czystości i higienie bez konieczności ręcznej interwencji. | Przedmycie, Mycie (60°C), Płukanie, Płukanie (70 - 72°C) | 4/18 g lub 1-2 tabletki | 130 | 1.235 - 1.265 | 15.1 | TAK |
| 90 min. | Normalnie brudne naczynia, które potrzebują szybkiego płukania. | Mycie (55°C), Płukanie, Płukanie (60 - 65°C), Suszenie | 22 g lub 1 tabletka | 90 | 0.955 - 1.030 | 11.2 | TAK |
| Rapid | Krótkie mycie dla lekko zabrudzonych naczyń; do szybkiego mycia. | Mycie (45°C), Płukanie, Płukanie (45°C) | 12 g lub 1 tabletka | 30 | 0.584 | 10.3 | NIE |
| Pre-wash | Płukanie naczyń, które będą umyte później tego samego dnia. | Przedmycie | - | 15 | 0.115 | 3.9 | NIE |

**Pamiętaj:**

Jeżeli dla etapu programu nie podano temperatury, zmywarka w tym etapie programu mycia nie ogrzewa wodę.

## URUCHOMIENIE URZĄDZENIA

**Rozpoczęcie programu mycia**

1. Otwórz drzwiczki urządzenia.
2. Sprawdź, ewentualnie uzupełnij sól regeneracyjną i środek nabłyszczający.
3. Stopniowo wysuń górny i dolny kosz, włóż naczynia, a następnie zasuń wypełnione kosze z powrotem. Zalecamy najpierw wypełnić górny, a następnie dolny kosz (patrz rozdział „Układanie naczyń").
4. Upewnij się, czy kurek dopływu wody jest otwarty.
5. Aby włączyć urządzenie, naciśnij przycisk (1).
6. Naciskając wielokrotnie przycisk (2) wybierz żądany program. Na wyświetlaczu (7) pojawi się wstępnie ustawiony czas wybranego programu. Program mycia zmienia się w następującej kolejności: ECO – Self-clean – 90min – Rapid – Pre-wash – Auto – Intensive – Universal – ECO.
7. Naciskając przycisk (5) można wybrać, czy dla wybranego programu mycia zostanie użyte górne ramię spryskiwacza, dolne ramię spryskiwacza lub oba ramiona spryskiwacza. Wyboru ramion spryskiwacza można dokonać u wszystkich programów mycia.
8. Jeżeli potrzebujesz opóźnionego startu mycia, naciśnij kilkakrotnie przycisk opóźnionego włączenia (3). Opóźniony czas włączenia można ustawić do 24 godzin.
9. Po wybraniu programu mycia i wszystkich ustawień, zamknij drzwiczki urządzenia. Ustawiony program mycia uruchomi się, ewentualnie rozpocznie się odliczanie opóźnionego startu. Uruchomienie programu mycia można sprawdzić także wizualnie za pomocą wskaźnika sygnalizacyjnego w prawej części zmywarki.
10. Po zakończeniu programu mycia zabrzmi ośmiokrotny sygnał dźwiękowy. Podczas sygnału dźwiękowego na wyświetlaczu miga czas 0:00. Zakończenie programu mycia można sprawdzić także wizualnie za pomocą migającego wskaźnika sygnalizacyjnego w prawej części zmywarki. Wskaźnik sygnalizacyjny przy wybranym programie mycia będzie świecił, a po ośmiokrotnym sygnale dźwiękowym na wyświetlaczu pojawi się „end".
11. Otwórz drzwiczki urządzenia i naciskając przycisk (1) wyłącz urządzenie.
    **UWAGA!** Podczas otwierania drzwiczek urządzenia należy zachować szczególną ostrożność, ponieważ może zwolnić się duża ilość gorącej pary. Istnieje niebezpieczeństwo poparzenia!
12. Gorące naczynia są bardzo kruche. Przed ich wyjęciem zalecamy odczekać około 15 minut, aby umyte naczynia ostygły.
13. Najpierw należy wyjąć naczynia z górnego kosza, a następnie z górnych koszy, aby zapobiec ściekaniu wody i kropli z górnego kosza na naczynia ułożone w dolnym koszu.

**Pamiętaj:**

Po zakończeniu programu mycia wskaźnik sygnalizacyjny miga tylko przez jakiś czas. Po pewnym czasie migający wskaźnik sygnalizacyjny się wyłączy.

**Zmiana programu podczas uruchomionego programu mycia**

Jeżeli zdecydujesz się zmienić uruchomiony program, sprawdź, czy w pojemniku na środek myjący jest wystarczająca ilość środka myjącego, lub czy został już zużyty i należy uzupełnić go przed uruchomieniem nowego programu (patrz rozdział „Uzupełnianie środka myjącego").

1. Otwórz lekko drzwiczki urządzenia, program mycia zostanie wstrzymany. Poczekaj, aż ramiona spryskiwacza się zatrzymają.
2. Przytrzymaj przez ponad 3 sekundy przycisk (2). Urządzenie będzie w trybie gotowości, w którym można zmienić ustawienie programu mycia.
3. Po zmianie ustawienia programu mycia zamknij drzwiczki urządzenia. Program mycia będzie po kilku sekundach kontynuować.





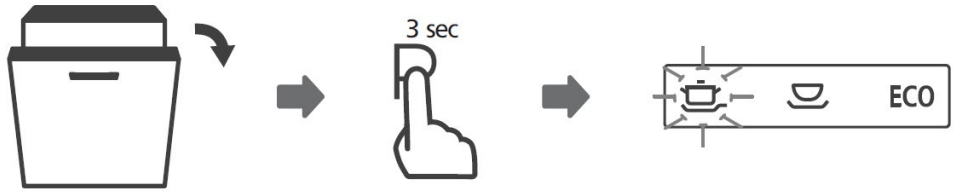


**Pamiętaj:**

- Jeżeli otworzysz drzwiczki urządzenia wtedy, gdy jest uruchomiony program mycia, program zostanie wstrzymany. Wskaźnik świetlny się wyłączy.
- Co minutę zabrzmi sygnał dźwiękowy, który zwraca uwagę na otwarte drzwiczki urządzenia podczas uruchomionego programu mycia.

**Dodawanie naczyń do zmywarki podczas uruchomionego programu mycia**

1. Otwórz lekko drzwiczki urządzenia, program mycia zostanie wstrzymany. Poczekaj, aż ramiona spryskiwacza się zatrzymają.
2. Dodaj naczynia do zmywarki i zamknij drzwiczki. Program mycia będzie po kilku sekundach kontynuować.

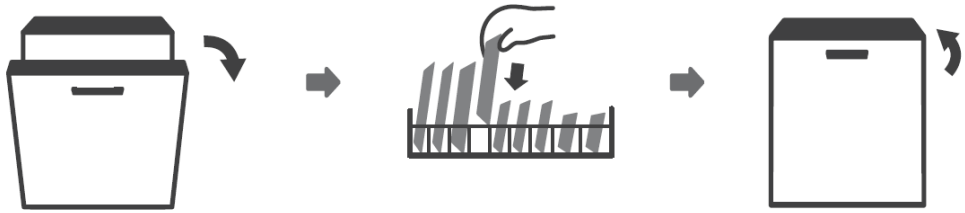

**UWAGA!**

Podczas otwierania drzwiczek urządzenia należy zachować szczególną ostrożność, ponieważ może zwolnić się duża ilość gorącej pary lub wytrysnąć gorąca woda. Gorąca woda ze środkiem myjącym może podczas kontaktu ze skórą lub częściami mebli działać chemicznie agresywnie.

**Automatyczne otwieranie drzwi**

Po zakończeniu mycia drzwi otwierają się automatycznie, aby zapewnić lepszy efekt suszenia.



**Uwaga:**
Drzwi zmywarki nie mogą być blokowane podczas automatycznego otwierania. Może to pogorszyć działanie zamka drzwi.

**Wskazówki do osiągnięcia doskonałych wyników suszenia.**

- Efekt suszenia będzie w przypadku naczyń z nieodpowiedniego materiału (np. plastik) zawsze gorszy niż w przypadku innych materiałów.
- Naczynia należy wkładać do koszy tak, aby nadmiar wody nie pozostawał we wgłębieniach.
- Zmywarka nie jest w stanie całkowicie wysuszyć nadmiaru wody, który może się pojawić we wgłębieniach.





## CZYSZCZENIE I KONSERWACJA

Regularna kontrola i konserwacja zmywarki zapobiega awariom. Aby zachować doskonały wygląd wnętrza zmywarki, zalecamy raz na 4-6 miesięcy użyć specjalnego środka czyszczącego do zmywarek.

- Sprawdź obszar mycia, czy nie ma w nim osadów tłuszczu lub kamienia. Jeżeli pojawią się osady, napełnij pojemnik na środek myjący środkiem myjącym i uruchom program mycia z najwyższą temperaturą mycia.
- Uszczelnienie drzwiczek należy regularnie przecierać wilgotną szmatką, aby usunąć osady.
- Sprawdzaj wskaźnik poziomu soli, a w razie potrzeby uzupełnij sól regeneracyjną.
- Sprawdzaj wskaźnik poziomu nabłyszczacza, a w razie potrzeby uzupełnij środek nabłyszczający.

**System filtracyjny**

System filtracyjny w dnie zmywarki wychwytuje grube zanieczyszczenia w trakcie cyklu mycia. Nagromadzone grube nieczystości mogą spowodować zatkanie się filtrów. Sprawdzaj regularnie stan filtrów, a w razie potrzeby oczyść je pod bieżącą wodą. Czyszczenie filtrów zmywarki należy przeprowadzać w poniższych krokach:

1. Uchwyć filtr zgrubny i odblokuj go poprzez przekręcenie w kierunku przeciwnym do ruchu wskazówek zegarka. Wysuń filtr w kierunku do góry.

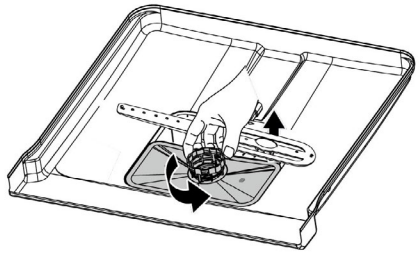

2. Filtr drobny można wyjąć z dolnej części zestawu filtrów. Oddziel filtr zgrubny od filtra głównego naciskając delikatnie języczki u góry, i wyjmij go.

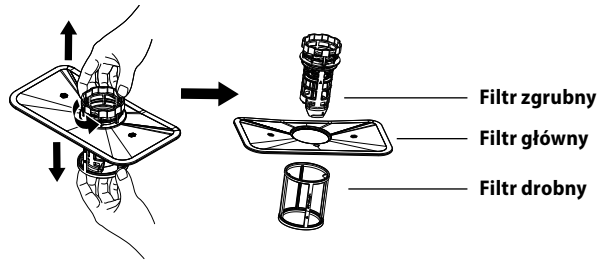

3. Większe resztki żywności można usunąć poprzez spłukanie filtra pod bieżącą wodą. Do dokładniejszego oczyszczenia filtra należy użyć miękkiej szczoteczki.

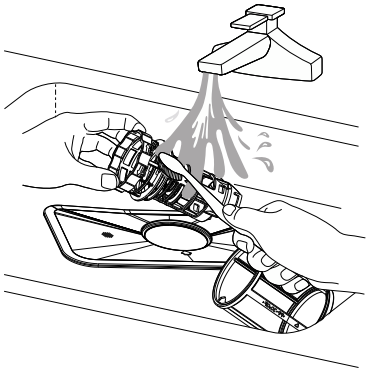

4. Następnie złóż filtry z powrotem. Procedurę wykonuj w odwrotnej kolejności kroków w stosunku do demontażu. Włóż zestaw filtrów z powrotem do zmywarki i przekręć w kierunku zgodnym z ruchem wskazówek zegarka. Sprawdź, czy filtr jest prawidłowo zamknięty, za pomocą pozycji strzałki zamknięcia filtra.

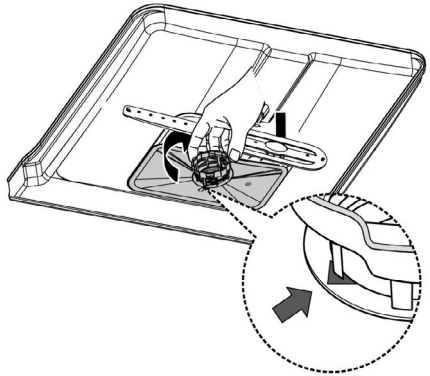

**Czyszczenie ramion spryskiwacza**

Ramiona spryskiwacza należy regularnie czyścić. Wapń i brud z wody do mycia mogą zablokować dysze i łożyska ramion spryskiwacza.

1. Aby wyjąć górne ramię natryskowe, przytrzymaj nakrętkę w środku i obróć ramię natryskowe w kierunku przeciwnym do ruchu wskazówek zegara, aby je wyjąć.
2. Aby wyjąć ramię dolne spryskiwacza, wyciągnij ramię spryskiwacza w kierunku do góry.
3. Umyj ramiona w ciepłej wodzie z mydłem, a dysze wyczyść miękką szczotką. Po dokładnym opłukaniu załóż je z powrotem.

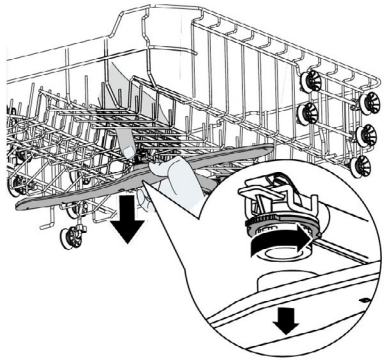





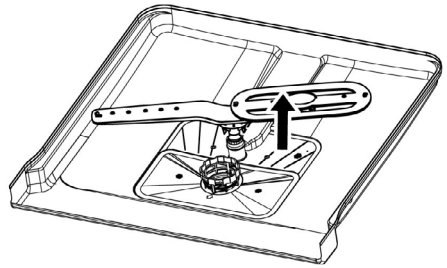

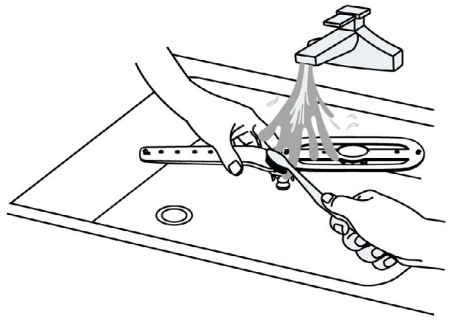

**PRZESTROGA!**

Jedną z najczęstszych przyczyn złego zmywania jest zatkanie ramion spryskiwaczy resztkami żywności. Resztki te dostają się do ramion spryskiwacza przez nieprawidłowo zamocowany filtr. Po wyczyszczeniu systemu filtracyjnego upewnij się, że filtr jest prawidłowo zamocowany!



Prawidłowo zamocowany filtr

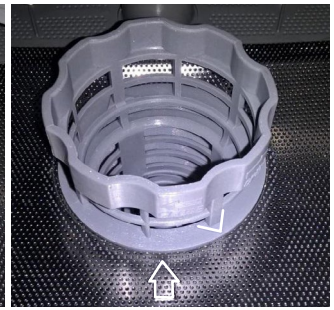

Nieprawidłowo zamocowany filtr

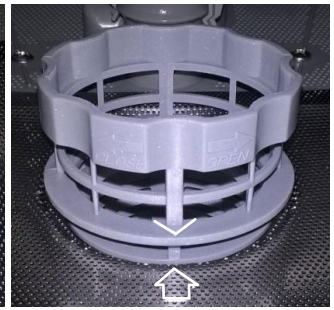

Nieprawidłowo zamocowany filtr

**Czyszczenie panelu sterowania i powierzchni urządzenia**

- Do czyszczenia należy używać tylko miękkiej nawilżonej szmatki.
- Nie należy używać szorstkich lub ostrych przedmiotów (np. druciaków) ani agresywnych środków czyszczących.
- Zamek drzwiczek urządzenia należy chronić przed wnikaniem wody.
- Do czyszczenia panelu sterowania nie wolno nigdy używać środka czyszczącego w sprayu. Może uszkodzić zamek drzwiczek i elektryczne części urządzenia.
- Niektóre ręczniki papierowe mogą zarysować części panelu sterowania ze stali nierdzewnej.

**Czyszczenie drzwiczek urządzenia**

- Do czyszczenia krawędzi wokół drzwiczek należy używać tylko miękkiej nawilżonej szmatki.
- Nie należy używać żadnych środków czyszczących w sprayu, ponieważ mogą one uszkodzić zamek drzwiczek i elektryczne części urządzenia.

**Ochrona przed zamarzaniem**

Jeżeli nie będziesz przez dłuższy czas używać zmywarki lub będziesz ją umieszczać w miejscach narażonych na działanie niskich temperatur, należy wykonać następujące kroki:

1. Odłącz zmywarkę od zasilania.
2. Zamknij dopływ wody i odłącz węża dopływowego od dopływu wody.
3. Zdemontuj węża dopływowego i wylej wodę z węża oraz ze zmywarki. Do uchwycenia wody można użyć płytkiego naczynia, np. miednicy.
4. Podłącz węża dopływowego z powrotem do zmywarki.
5. Wyjmij system filtracyjny z dna zmywarki, a pozostałą wodę w odpływie wysusz (np. gąbką).

**Pamiętaj:**
- Jeżeli zmywarkę nie można uruchomić z powodu lodu, skontaktuj się z centrum serwisowym.

**Porady dotyczące konserwacji zmywarki**

- Po każdym użyciu (cyklu mycia) zamknij dopływ wody i pozostaw drzwiczki zmywarki lekko uchylone, aby wewnątrz nie gromadziła się wilgoć i zapach.
- Przed przystąpieniem do czyszczenia lub konserwacji należy odłączyć przewód zasilający od zasilania.
- Do czyszczenia nie należy używać żadnych szorstkich (np. druciaka, gąbki do naczyń) lub ostrych przedmiotów ani agresywnych środków czyszczących, ponieważ mogą one zarysować powierzchnię urządzenia.
- Do czyszczenia należy użyć szmatki nawilżonej w wodzie ze środkiem czyszczącym.
- Jeżeli nie będziesz używać zmywarki przez dłuższy czas, uruchom program mycia bez wstawiania naczyń. Po zakończeniu programu odłącz przewód zasilający od gniazdka elektrycznego, zamknij dopływ wody i pozostaw drzwiczki zmywarki lekko uchylone, aby wewnątrz nie gromadziła się wilgoć i zapach. Uchylanie drzwiczek przedłuża żywotność uszczelnienia.
- Podczas przemieszczania trzymaj urządzenie w pozycji pionowej. Jeżeli nie jest to możliwe, połóż urządzenie i przemieszczaj go na tylnej ścianie.
- Jednym ze źródeł zapachów są zanieczyszczenia osadzone wokół uszczelnienia. Regularne czyszczenie wilgotną szmatką zapobiega temu zapachowi.

## INSTALACJA URZĄDZENIA

**UWAGA!**

Istnieje niebezpieczeństwo porażenia prądem elektrycznym! Przed instalacją urządzenia należy odłączyć przewód zasilający od gniazdka elektrycznego. Nieprzestrzeganie powyższego może doprowadzić do śmierci lub porażenia prądem elektrycznym. Zmywarki do zabudowy, które są instalowane dodatkowo jako oddzielnie wolnostojące, należy zabezpieczyć przed przewróceniem. Muszą być na przykład przykręcone do ściany lub umieszczone pod blat roboczy przykręcony do sąsiednich szaf. Zmywarka musi zostać w celu bezpiecznej eksploatacji podłączona przez wykwalifikowanego specjalistę. Dane dopływu i odpływu wody oraz parametry sieci elektrycznej muszą odpowiadać danym podanym w parametrach technicznych lub w instrukcji montażu.

- **Uszkodzenia spowodowane nieprawidłową instalacją nie są objęte gwarancją.**
- Odpowiedzialność za instalację urządzenia ponosi kupujący, a nie producent.
- Producent nie ponosi żadnej odpowiedzialności za szkody wyrządzone osobom, zwierzętom ani za uszkodzenie rzeczy wynikające z nieprawidłowej instalacji.
- Pozycja montażowa zmywarki powinna być w pobliżu gniazdka napięcia elektrycznego, dopływu wody i odpływu.
- Z jednej strony dolnej skrzynki powinno być miejsce do podłączenia węża dopływowego i odpływowego oraz do gniazdka energii elektrycznej.
- Wymiary do montażu urządzenia podano na Rys. 13.
- Jeżeli zmywarka jest zainstalowana w rogu dolnych szafek, należy pozostawić wokół otwartych drzwiczek zmywarki przestrzeń co najmniej 50 mm (Rys. 14).





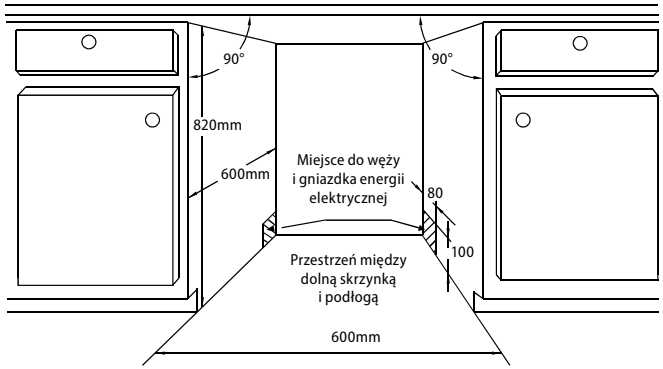


Rys. 13




Rys. 14

**Wymiary i mocowanie pokrywy na drzwiach zmywarki**

**WAŻNE:** Montaż nakładki na drzwiach zmywarki należy przeprowadzić przy użyciu osobnego szablonu montażowego, który nie został dołączony do niniejszej instrukcji. Przed rozpoczęciem montażu należy upewnić się, że dostępny jest szablon montażowy.

Zamontuj haczyk na nakładce (patrz rysunek A) i włóż haczyk w szczelinę na zewnętrznych drzwiach zmywarki (patrz rysunek B). (patrz rysunek B). Po umieszczeniu płyty na miejscu należy ją przymocować za pomocą dwóch śrub z dwóch dolnych otworów montażowych (patrz rysunek C). Po dokręceniu śrub należy włożyć w otwory dwie gumowe zatyczki, aby zapobiec przytrzaśnięciu palców. przytrzaśnięciu palców.

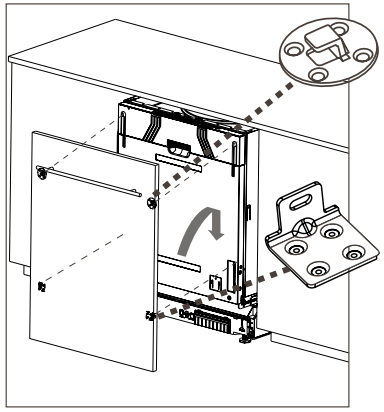

Rys. A

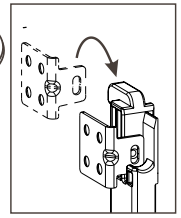

Rys. B

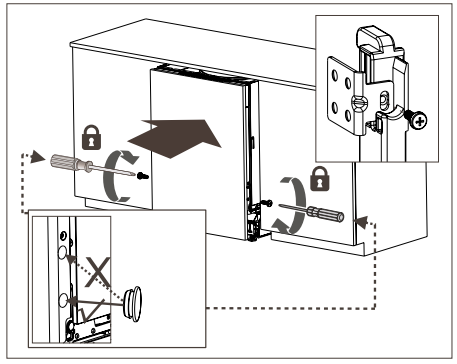

Rys. C

**Uwaga:** Nigdy nie należy wkładać palców do bocznych otworów w drzwiach zmywarki, ponieważ może to spowodować poważne zagrożenie. Nie należy pozostawiać otwartego otworu montażowego po zakończeniu instalacji, aby uniknąć ewentualnych obrażeń dzieci.

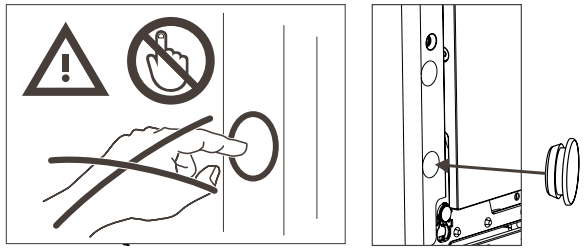

**Ustawienie siły sprężyny drzwiczek**

- Siła sprężyny jest ustawiona tylko do samych drzwiczek zmywarki. W razie przymocowania płyty kryjącej zmieni się masa drzwiczek zmywarki.
- Zmianę siły sprężyny drzwiczek można ustawić za pomocą śrub w dolnej przedniej części zmywarki (Rys. 16).
- Siła sprężyny jest ustawiona prawidłowo, kiedy drzwiczki pozostają w otwartej pozycji i nie spadają.

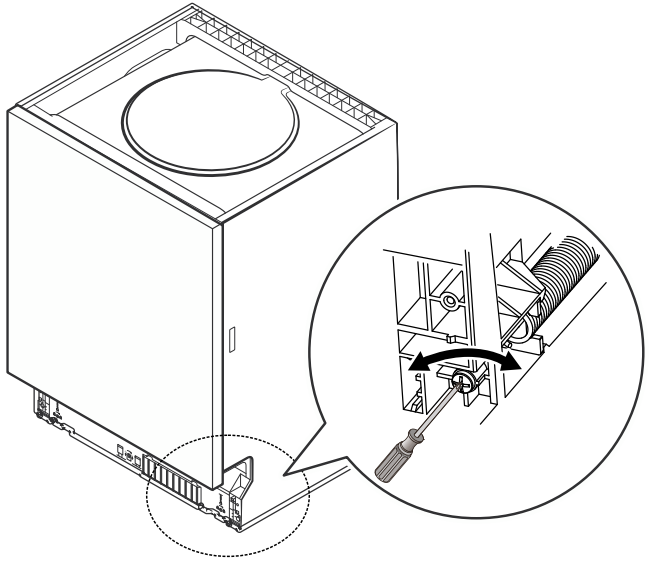

Rys. 16





**W trakcie instalacji urządzenia należy wykonać następujące kroki:**

1. Przed pierwszym użyciem należy usunąć z urządzenia wszystkie materiały opakowaniowe i marketingowe.
2. Do drzwiczek zmywarki przymocuj płytę kryjącą. Do przymocowania użyj śrub mocujących i uchwytów.
3. Ustaw siłę sprężyn drzwiczek (lewa i prawa) za pomocą śrub w dolnej przedniej części zmywarki (Rys. 16). W kierunku ruchu wskazówek zegara zwiększasz siłę sprężyn. W kierunku odwrotnym do ruchu wskazówek zegara siłę sprężyn zmniejszasz.
4. Podłącz węża dopływowego do dopływu zimnej wody, jak pokazano na Rys. 18.
5. Podłącz węża spustowego (odpływowego), jak pokazano na Rys. 19.
6. Przyklej pas kondensacyjny pod blat roboczy (kuchenny; krok 3). Zadbaj, aby pas kondensacyjny został naklejony zarówno z krawędzią blatu roboczego (kuchennego).
7. Umieść zmywarkę do przygotowanej przestrzeni.
8. Korzystając z nóżek w przedniej i tylnej części zmywarki wyrównaj zmywarkę do pozycji poziomej. Tylne nóżki można ustawiać w środku zmywarki obracając śrubę w przedniej dolnej części zmywarki (krok 5A). Aby ustawić przednie nóżki zmywarki, obracaj śrubami znajdującymi się w pobliżu przednich nóżek w dolnej przedniej części zmywarki (krok 5B). Dokładność wyrównania należy sprawdzić poziomnicą (Rys. 17).
9. Podłącz wtyczkę do gniazdka sieci elektrycznej.
10. Po umieszczeniu i wyrównaniu zmywarki należy ją zamocować. Zamocowanie zmywarki można wykonać na dwa sposoby:

**A – Mocowanie do zwykłego blatu kuchennego (roboczego):**
Umieść haczyk instalacyjny do przygotowanego otworu w górnej części zmywarki.
Przykręć haczyk instalacyjny do blatu kuchennego (roboczego; krok 6).

**B – Mocowanie do marmurowego lub granitowego blatu roboczego:**
Przykręć boki zmywarki do skrzynek (krok 7).

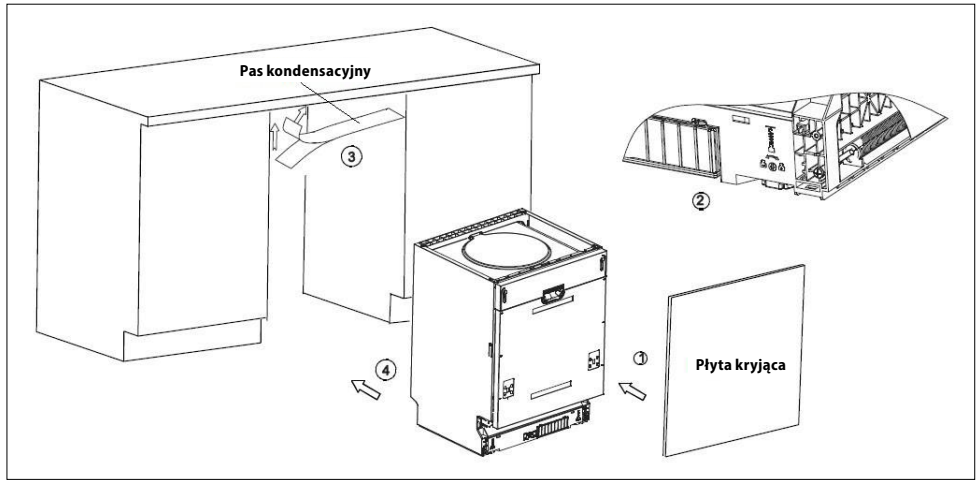

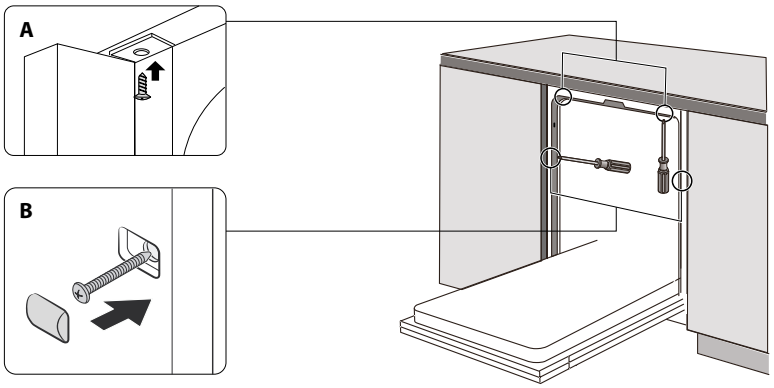


**Wyrównanie zmywarki do pozycji poziomej**

1. Umieść zmywarkę do przygotowanej przestrzeni.
2. Połóż poziomnicę na całkowicie otwarte drzwiczki zmywarki i do wnętrza zmywarki (Rys. 17). Sprawdź, czy zmywarka jest w pozycji poziomej.
3. Wyrównaj zmywarkę, używając regulowanych nóżek, aby była w pozycji poziomej.

**Pamiętaj:**

Maksymalna wysokość, do której można ustawić nóżki, to 70 mm.

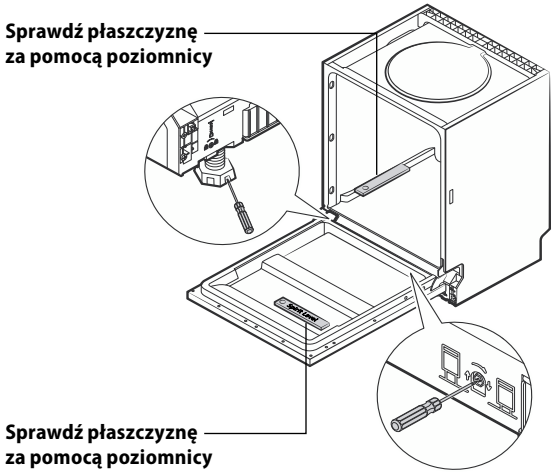


Rys. 17





**Podłączenie do sieci elektrycznej**

- Upewnij się, że podłączane napięcie zgadza się z wartościami podanymi na tabliczce znamionowej urządzenia. Zalecamy użyć oddzielnego układu gniazdek z bezpiecznikiem 10 A.
- Należy używać tylko gniazdek elektrycznych z uziemieniem.
- Nie wolno używać rozdzielaczy, złączy ani przedłużaczy. Mogą one spowodować pożar wynikający z przegrzania.
- Wtyczka przewodu zasilającego zmywarki musi być łatwo dostępna nawet po instalacji.
- Zmian podłączenia może dokonywać tylko wykwalifikowany specjalista.
- Bezpieczeństwo elektryczne urządzenia można zagwarantować tylko wtedy, gdy zacisk ochronny urządzenia jest podłączony do przewodu ochronnego sieci elektroenergetycznej rozdzielczej.
- Producent nie ponosi odpowiedzialności za szkody na osobach lub mieniu wskutek brakującego czy nieprawidłowego wykonania połączenia ochronnego.

**Podłączenie dopływu wody**

- Przed podłączeniem węża dopływowego do dopływu wody upewnij się, że ciśnienie wody jest w zakresie 0,04 – 1,00 MPa. Gdy ciśnienie wody jest wyższe, należy zamontować ciśnieniowy zawór redukcyjny.
- Węża dopływowego podłącz do kurka wodociągowego z gwintem 3/4" (Rys. 18). Uważaj, aby wąż dopływowy nie był zgięty, ściśnięty lub spleciony.
- W razie wymiany urządzenia należy do podłączenia do źródła wody **zawsze użyć nowego węża dopływowego**. Istniejącego węża dopływowego nie można stosować ponownie.
- Jeżeli rurociąg wodny jest nowy lub nie był używany przez dłuższy czas, przed podłączeniem węża dopływowego należy spuścić wystarczającą ilość wody, aby rurociąg wodny przepłukał się i ewentualne osady zostały wypłukane, i nie dostały się do zmywarki do naczyń.
- Jeżeli te instrukcje bezpieczeństwa nie zostaną przestrzegane, może to doprowadzić do zatkania i uszkodzenia urządzenia.

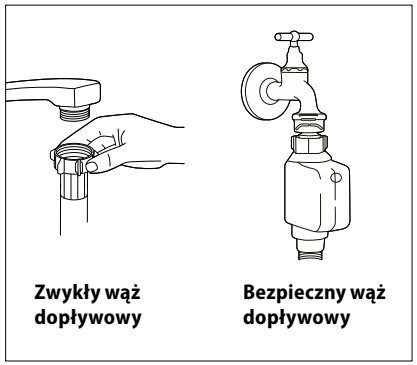


Rys. 18

**Podłączenie do instalacji wody pitnej**

Podłącz urządzenie do instalacji wody pitnej.

**Uwaga:** Upewnij się, że urządzenie jest podłączone do instalacji wodociągowej wyposażonej w zabezpieczenie zapobiegające zanieczyszczeniu wody pitnej na skutek przepływu zwrotnego (zgodnie z normą EN 1717).

Jeśli instalacja wodociągowa w budynku została wykonana prawidłowo, zawory lub krany przeznaczone do tego celu będą już wyposażone w odpowiednie zabezpieczenie.

**Podłączenie węża spustowego (odpływowego)**

Węża spustowego (odpływowego) należy podłączyć do rury odpływowej o minimalnej średnicy 40 mm (Rys. 19). Upewnij się, że wąż spustowy (odpływowy) nie jest w żadnym miejscu zgięty lub zaciśnięty, aby uniknąć pogorszenia lub zatrzymania odpływu wody. Wysokość rury odpływowej może być maksymalnie 1000 mm (Rys. 19) i wąż spustowy (odpływowy) nie może być zanurzony w wodzie.
Węża spustowego (odpływowego) należy zabezpieczyć przeciwko wyciągnięciu z rury odpływowej.

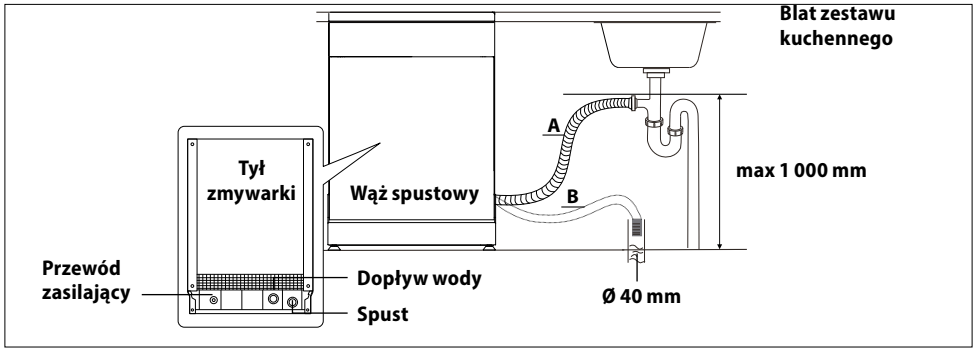


Rys.19

**Przedłużenie węża spustowego (odpływowego)**

Odległość między podłączeniem węża spustowego (odpływowego) do rury odpływowej i dolną częścią urządzenia nie powinna być większa niż 1000 mm. Jeżeli potrzebujesz przedłużyć węża spustowego (odpływowego), upewnij się, że użyjesz takiego samego węża spustowego (odpływowego). Całkowita długość węża odpływowego nie może być większa niż 4 m, w przeciwnym razie zmniejszy się skuteczność czyszczenia urządzenia.

**Demontaż**

W razie demontażu urządzenia ważne jest, aby przestrzegać właściwej kolejności kroków:

1. Najpierw odłącz przewód zasilający od sieci elektrycznej (wyciągnij wtyczkę lub wyłącz bezpiecznik).
2. Zamknij dopływ wody.
3. Poluzuj węże do odpływu i dopływu wody.
4. Poluzuj śruby mocujące.
5. Jeżeli do zmywarki jest przymocowana płyta bazowa, zdemontuj ją.
6. Wyciągnij zmywarkę, jednocześnie ostrożnie wyciągając węże do odpływu i dopływu wody oraz przewód zasilający.

**Odłączenie dopływu wody**

1. Wyłącz dopływ wody (kurkiem).
2. Naciśnij przycisk, aby zwolnić ciśnienie wody w wężu dopływowym. Przy zmniejszonym ciśnieniu nie nastąpi przypadkowe wytryśnięcie wody z węża.
3. Odkręć węża dopływowego od kurka.

**Spuszczanie nadmiaru wody z węży**

Jeżeli wąż spustowy (odpływowy) jest podłączony do rury odpływowej w maksymalnej dopuszczalnej wysokości, nadmiaru wody nie można całkowicie spuścić. Konieczne jest odłączenie węża spustowego (odpływowego) od rury odpływowej i położenie go jak najniżej. Do spuszczenia nadmiaru wody ze zmywarki należy obok odłączonego węża spustowego (odpływowego) położyć np. miednicę, do której nadmiar wody wycieknie.





## ROZWIĄZYWANIE PROBLEMÓW

Większość drobnych usterek, które mogą się pojawić podczas używania zmywarki można usunąć samemu, bez konieczności wzywania obsługi klienta. Poniższy przegląd powinien pomóc znaleźć przyczyny występujących usterek.

| Opis usterki | Możliwa przyczyna | Rozwiązanie |
|---|---|---|
| Urządzenie nie działa | Uszkodzony bezpiecznik | Sprawdź bezpiecznik w rozdzielnicy elektrycznej, czy jest sprawny. Odłącz wszystkie inne urządzenia, które są podłączone do tego samego obwodu. |
| | Wtyczka nie jest podłączona do gniazdka | Sprawdź, czy urządzenie jest włączone, a drzwiczki urządzenia zamknięte. Sprawdź podłączenie wtyczki do gniazdka. |
| | Niskie ciśnienie wody | Sprawdź, czy dopływ wody jest otwarty i czy wąż dopływowy jest mocno przymocowany do kurka dopływu wody, lub czy wąż nie jest zgięty. |
| | Drzwiczki urządzenia nie są prawidłowo zamknięte | Sprawdź, czy drzwiczki urządzenia zamykając się szczelnie. |
| Urządzenie nie wypompowuje wody | Złamany wąż odpływowy | Sprawdź węża odpływowego. |
| | Zatkany filtr | Sprawdź filtr zgrubny (patrz rozdział „Czyszczenie filtra“). |
| | Zatkany odpad | Sprawdź, czy odpływ nie jest zatkany. W przypadku zatkanego odpływu wyczyść go. Przed skontaktowaniem się z wykwalifikowanym specjalistą należy odłączyć węża spustowego (odpływowego) od odpływu i sprawdzić, czy z węża spustowego (odpływowego) wycieka woda. Do łapania wody z węża spustowego (odpływowego) należy użyć np. wiadra lub innego większego naczynia. |
| Woda z mydłem w obszarze mycia urządzenia | Nieodpowiedni środek myjący, rozlany środek nabłyszczający | Należy używać środka myjącego przeznaczonego do zmywarek do naczyń. Jeżeli w obszarze mycia pojawi się piana mydlana, pozostaw urządzenie otwarte, aby piana się ulotniła. Dodaj do obszaru mycia 4,5 litra zimnej wody, zamknij urządzenie, a następnie odpompuj wodę. W razie potrzeby powtórz tę procedurę. Rozlany środek nabłyszczający należy zawsze jak najszybciej wytrzeć. |
| | Rozlany środek nabłyszczający | Rozlany środek nabłyszczający należy zawsze jak najszybciej wytrzeć. |
| Plamy w obszarze mycia | Użyto kolorowego środka myjącego | Nie należy używać środków myjących z barwnikiem. |
| Biała warstwa na wewnętrznej powierzchni zmywarki. | Osadzone minerały z twardej wody | Użyj wilgotnej gąbki ze środkiem czyszczącym i ubierz gumowe rękawice. Nigdy nie wolno używać żadnych innych środków czyszczących niż do zmywarek do naczyń. |

| | | |
|---|---|---|
| Plamy na sztućcach | Sztućce te nie są odporne na korozję. | |
| | Urządzenie nie zostało uruchomione po dodaniu soli do zmywarki do naczyń. Kawałki soli dostały się do cyklu mycia. | Po dodaniu soli należy **zawsze** włączyć szybki program mycia bez wstawiania naczyń. |
| | Poluzowana pokrywa pojemnika na zmiękczacz | Sprawdź pokrywę pojemnika na zmiękczacz i upewnij się, że jest prawidłowo dokręcona. |
| Stukot w obszarze mycia urządzenia podczas uruchomionego programu mycia | Dolne lub górne ramię spryskiwacza jest blokowane przez naczynia, lub ramię jest zablokowane przez resztki żywności. | Wstrzymaj program, sprawdź ułożenie naczyń lub zmień ich ułożenie, ewentualnie wyczyść ramię od resztek żywności. |
| Łomot w obszarze mycia urządzenia podczas uruchomionego programu mycia | Naczynia swobodnie poruszają się podczas uruchomionego programu mycia w obszarze mycia urządzenia. | Wstrzymaj program i ułóż naczynia tak, aby nie zwalniały się samowolnie podczas programu mycia. |
| Stukanie w rurach wodnych | Może to być spowodowane przekrojem rur | Dźwięk ten nie ma żadnego wpływu na funkcję zmywarki. W razie wątpliwości skontaktuj się z wykwalifikowanym specjalistą. |
| Nie można zamknąć pokrywy pojemnika na środek myjący | Pojemnik jest przepełniony. | Usuń nadmiar środka myjącego. |
| | Mechanizm jest zablokowany przez przyklejone resztki środka myjącego. | Oczyść mechanizm zamykający pojemnika na środek myjący. |
| Naczynia są brudne | Naczynia nie zostały prawidłowo ułożone | Patrz rozdział "Układanie naczyń". |
| | Wybrany program mycia nie był wystarczająco silny | Wybierz bardziej intensywny program mycia. |
| | Niewystarczająca ilość środka myjącego | Użycie większej ilości środka myjącego. |
| | Ramię jest blokowane przez naczynia lub resztki żywności | Sprawdź ułożenie naczyń, ewentualnie usuń resztki żywności z ramiona. |
| | Filtr może być zatkany lub nieprawidłowo zamontowany. Może wystąpić zablokowanie ramion spryskiwacza | Oczyść lub prawidłowo zamontuj filtr. Oczyść ramiona spryskiwacza (patrz rozdział "Czyszczenie i konserwacja ramion spryskiwacza"). |
| Ślady na szkle | Połączenie miękkiej wody i zbyt dużej ilości środka myjącego | W razie zbyt miękkiej wody używaj mniej środka myjącego, a do mycia szkła wybierz najkrótszy cykl mycia. |





| | | |
|---|---|---|
| Czarne lub szare ślady na naczyniach | Sztućce aluminiowe dotykały się naczyń w trakcie cyklu mycia. | Użyj łagodnego środka ściernego, aby oczyścić te plamy. Nie należy umieszczać tego środka do zmywarki!!! |
| Naczynia są mokre | Nieprawidłowo ułożone naczynia | Patrz rozdział „Układanie naczyń“. |
| | Zbyt mało środka nabłyszczającego | Zwiększ ilość środka nabłyszczającego, ewentualnie uzupełnij dozownik nabłyszczacza. |
| | Naczynia wyjęto po skończonym cyklu mycia za wcześnie. | Nie wyjmuj naczyń tuż po skończeniu cyklu mycia. Uchyl drzwiczki, aby nadmiar pary mógł się ulotnić. Rozpocznij wyjmowanie naczyń dopiero wtedy, gdy są prawie zimne w dotyku. Zawsze najpierw opróżnij dolny kosz, aby zapobiec kapaniu wody z górnego kosza do dolnego. |
| | Wybrano niewłaściwy program mycia | Krótki program mycia zmniejsza skuteczność mycia naczyń, a także temperatura mycia jest niższa. Wybierz program mycia z dłuższym cyklem mycia. |
| | Sztućce z drewnianymi uchwytami | Z tych sztućców trudniej usuwa się woda. Sztućce te nie nadają się do mycia w zmywarce do naczyń. |

## KOMUNIKATY O BŁĘDZIE

W razie awarii na wyświetlaczu pojawi się kod błędu.

| Kod | Opis błędu | Możliwa przyczyna |
|---|---|---|
| E1 | Zmywarka zbyt długo napełnia wodę | Sprawdź dopływ wody (kran nie jest otwarty, dopływ wody jest ograniczony, ciśnienie wody jest zbyt niskie). |
| E3 | Problem z osiągnięciem ustawionej temperatury | Awaria elementu grzejnego. |
| E4 | Przelanie zmywarki | Zbyt dużo napływającej wody. Sprawdź ciśnienie dopływu wody. |
| E8 | Błąd orientacji zaworu dystrybucyjnego. | Otwarty obwód lub przerwanie zaworu dystrybucyjnego. Skontaktuj się z wykwalifikowanym specjalistą lub serwisem. |
| E9 | Przycisk naciśnięty przez dłużej niż 30 sekund | Woda lub coś innego na przycisku. |
| Ed | Awaria systemu kontroli mycia. | Awaria tablicy sterowania lub silnika. |
| Ec | Błąd komunikacji między główną płytką drukowaną a płytką drukowaną wyświetlacza. | Przerwany obwód lub uszkodzona linia komunikacyjna. |

**Pamiętaj:**

- W przypadku przelania urządzenia wyłącz główny dopływ wody, a następnie skontaktuj się z serwisem.
- Przed ponownym uruchomieniem urządzenia usuń z jego wnętrza nadmiar wody.

## WYMIARY ZMYWARKI

| | |
|---|---|
| **Wysokość (H)** | 815 mm |
| **Szerokość (W)** | 598 mm |
| **Głębokość (D1)** | 550 mm (przy zamkniętych drzwiach) |
| **Głębokość (D2)** | 1 150 mm (przy drzwiach otwartych do 90 °) |

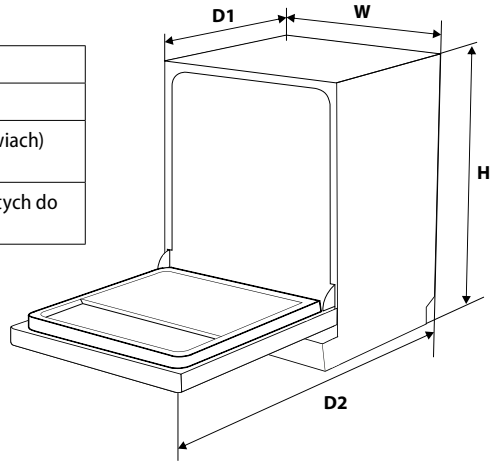


**Górny kosz**

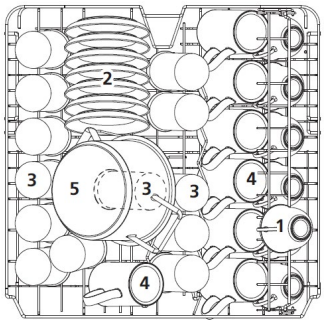


**Dolny kosz**

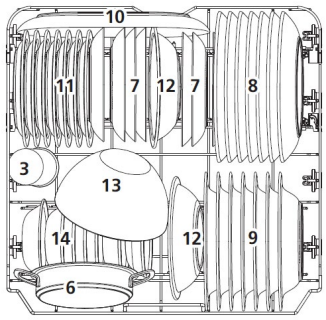


| Numer | Przedmiot | Numer | Przedmiot |
|---|---|---|---|
| 1 | Filiżanki | 8 | Płytkich talerzy |
| 2 | Talerze | 9 | Głębokich talerzy |
| 3 | Szklanki | 10 | Talerz do serwowania |
| 4 | Kubki | 11 | Plastikowych talerzy |
| 5 | Mały garnek | 12 | Plastikowych misek |
| 6 | Garnek do pieczenia | 13 | Szklana miska |
| 7 | Talerze deserowe | 14 | Talerze deserowe |





**Kosz na sztućce**

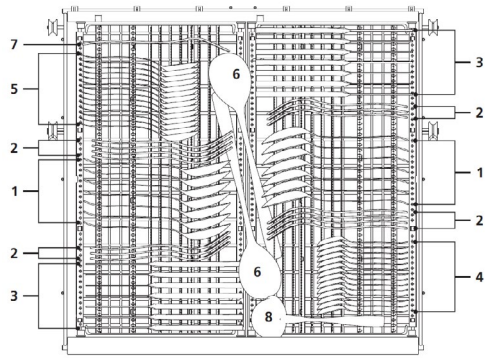


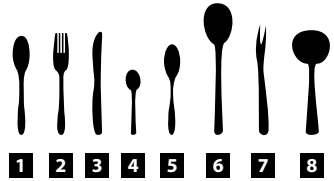


| Nr | Pozycja |
|---|---|
| 1 | Łyżki do zupy |
| 2 | Widelce |
| 3 | Noże |
| 4 | Łyżeczki do herbaty |
| 5 | Łyżeczki deserowe |
| 6 | Łyżki do serwowania |
| 7 | Widelce do serwowania |
| 8 | Łyżki do sosu |

## PRZYKŁAD UŁOŻENIA NACZYŃ

**Pozycja 1** – lewą stronę kosza ustaw w pozycji dolnej, lewa strona kosza jest płaska, prawa strona kosza jest ukośna.

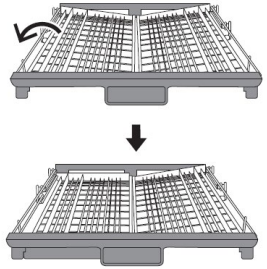

**Pozycja 2** – podnieś prawą stronę kosza do góry, obie strony koszy są płaskie.

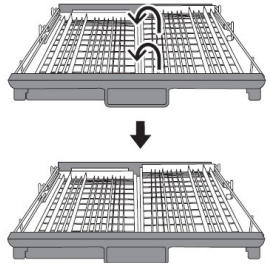

**Pozycja 3** – przesuń prawą stronę kosza od prawej do lewej strony, kosze się nakrywają.

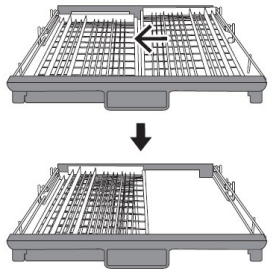

**Pozycja 4** – wyjmij prawą stronę kosza, lewa strona kosza zostanie płaska.

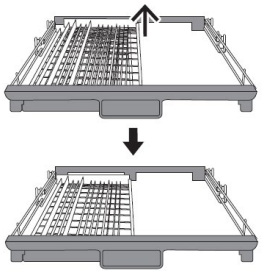

**Pamiętaj:**

- Lewą część kosza nie można całkowicie wyjąć. Wyjąć można tylko prawą część.

**OCHRONA ŚRODOWISKA**

- Należy preferować recykling materiałów opakowaniowych i starych urządzeń.
- Pudełko urządzenia można usuwać jako odpad sortowany.
- Plastikowe worki z polietylenu (PE) należy oddać w miejscu gromadzenia materiału do recyklingu.

**Recykling urządzenia pod koniec jego okresu żywotności:**

Niniejsze urządzenie jest oznaczone zgodnie z Dyrektywą Europejską 2012/19/EU w sprawie zużytego sprzętu elektrycznego i elektronicznego (WEEE). Symbol na produkcie lub jego opakowaniu oznacza, że produktu tego nie wolno traktować jako odpadu komunalnego. Należy przekazać go do punktu zbiórki do recyklingu urządzeń elektrycznych i elektronicznych. Zapewnienie prawidłowej utylizacji niniejszego produktu zapobiega negatywnym wpływom na środowisko oraz zdrowie ludzi, jakie mogłyby wyniknąć z niewłaściwej utylizacji tego produktu. Utylizację należy wykonać zgodnie z przepisami dotyczącymi utylizacji odpadów. W celu uzyskania szczegółowych informacji na temat recyklingu niniejszego produktu skontaktuj się z lokalnym biurem, służbą usuwania odpadów z gospodarstw domowych lub sklepem, w którym zakupiono produkt.

Produkt spełnia wszystkie stosowne wymagania podstawowe, nakładane na niego przez dyrektywy EU.

Zmiany w treści, wyglądzie i specyfikacjach technicznych mogą ulec zmianie bez uprzedniego powiadomienia; zastrzegamy sobie prawo do wprowadzania takich zmian. Najnowszą wersję dokumentu można zawsze znaleźć na stronie internetowej danego produktu.





## PATEICĪBA

Pateicamies par šīs Concept ierīces iegādi. Ceram, ka būsiet apmierināti ar šo izstrādājumu visu tā kalpošanas laiku. Pirms lietošanas rūpīgi izlasiet šo lietošanas instrukciju un uzglabājiet to drošā vietā, lai nepieciešamības gadījumā varētu pārlasīt. Nodrošiniet, lai arī citi cilvēki, kuri izmantos šo ierīci, pirms šīs ierīces lietošanas būtu iepazinušies ar norādījumiem.

## SATURA RĀDĪTĀJS

Tehniskie dati
Svarīgi brīdinājumi
Ierīces apraksts
Vadības paneļa apraksts
Lietošanas instrukcija
Reģenerācijas sāls iepildīšana
Skalošanas līdzekļa iepildīšana
Mazgāšanas līdzekļi
Nepiemēroti trauki
Trauku ievietošana
Mazgāšanas programmu pārskats
Iekārtas ekspluatācijas uzsākšana
Trīšana un apkope
Ierīces uzstādīšana
Traucējumu novēršana
Kļūdas ziņojumi
Ierīces izmēri
Trauku ievietošanas piemēri
Galda piederumu groza izkārtojums
Vides aizsardzība

| Tehniskie dati | | | |
|---|---|---|---|
| Energoefektivitātes klase (a) | B | Trokšņa klase (a) | B |
| Energoefektivitātes indekss (a) | 37,9 | Augstums | 815 mm |
| Tīrīšanas veiktspējas indekss (a) | 1,125 | Platums | 598 mm |
| Žāvēšanas efektivitātes indekss (a) | 1,065 | Dziļums (aizvērtas durvis) | 550 mm |
| Enerģijas patēriņš standarta mazgāšanas cikla laikā (kWh/cikls) (1) | 0,645 | Dziļums (atvērtas durvis 90°) | 1150 mm |
| Ūdens patēriņš standarta mazgāšanas cikla laikā (l/cikls) (2) | 9,8 | Ietilpība (a) | 14 trauku komplekti |
| Standarta mazgāšanas cikla ilgums (h:min) (a) | 3:55 | Trauku mazgājamās mašīnas tips | Lebūvēts |
| Patēriņš izslēgtā stāvoklī | 0 W | Barošana / frekvence | 230 V ~ 50 Hz |
| Patēriņš atliktajā startā | 1,0 W | Ūdens spiediens | 0.04 – 1 MPa |
| Akustiskā trokšņa emisija gaisā | 42 dB (A) | Svars | 30,5 kg |

**Papildus informācija:**

(a) ECO programmai
(1) pamatojoties uz ECO programmu, izmantojot aukstā ūdens iepildīšanu. Faktiskais enerģijas patēriņš būs atkarīgs no ierīces lietošanas veida
(2) pamatojoties uz ECO programmu. Faktiskais ūdens patēriņš būs atkarīgs no ierīces lietošanas veida un ūdens cietības.

- EKO programma ir ekonomiskākā programma kopējā enerģijas un ūdens patēriņa ziņā.
- Trauku mazgājamās mašīnas piepildīšana līdz norādītajam tilpumam palīdzēs ietaupīt enerģiju un ūdeni.
- Trauku skalošana ar rokām pirms mazgāšanas trauku mazgājamajā mašīnā palielina ūdens un enerģijas patēriņu, un tā nav ieteicama.
- Ja trauku mazgājamā mašīna tiek lietota saskaņā ar lietošanas instrukciju, trauku mazgāšana trauku mazgājamajā mašīnā parasti patērē mazāk enerģijas un ūdens nekā trauku mazgāšana ar rokām.
- Visām programmām (izņemot EKO programmu) norādītās vērtības ir tikai vadlīnijas.

**Ražotājs patur tiesības veikt jebkuras tehniskas izmaiņas, pieļaut drukas kļūdas un atšķirības attēlos bez iepriekšēja brīdinājuma.**

## SVARĪGI BRĪDINĀJUMI

### Pēc trauku mazgājamās mašīnas piegādes

- Uzreiz pēc ierīces piegādes pārbaudiet, vai iepakojumam un ierīcei transportēšanas laikā nav radušies bojājumi.
- UZMANĪBU! Daži ierīces stūri un malas, kas pēc uzstādīšanas tiks paslēpti, var būt asi! Esiet piesardzīgi, lai izvairītos no ievainojumiem!
- Ja ierīce ir bojāta, nedarbiniet to. Cik ātri vien iespējams sazinieties ar tās piegādātāju.
- Pirms ierīces pirmās izmantošanas noņemiet visu iepakojumu un reklāmas materiālus.
- Uzglabājiet iepakojumu bērniem nepieejamā vietā vai iznīciniet to.

### Uzstādīšana

- Lietojiet šo ierīci tikai tā, kā izklāstīts šajā lietošanas instrukcijā.
- Šo ierīci var izmantot mājsaimniecībās un līdzīgās telpās, piemēram:
  - veikalu, biroju un citu darba vietu virtuves stūrīšos;
  - lauksaimniecībā izmantojamās iekārtās;
  - iekārtās, ko izmanto viesi viesnīcās, moteļos un citur;
  - iekārtās, ko izmanto naktsmāju un brokastu pakalpojumu uzņēmumi.
- Nepieskarieties ierīcei ar mitrām vai slapjām rokām.
- Nažus un citus asus priekšmetus ievietojiet trauku grozā ar smailajiem un asajiem galiem lejup vai horizontāli.
- Trauku mazgājamā mašīna ir paredzēta lietošanai mājsaimniecībā un tikai virtuve trauku mazgāšanai.
- Neko neuzglabājiet ierīces iekšpusē.
- Nesēdiet un nestāviet uz atvērtām ierīces durvīm.
- Ūdens mazgāšanas tvertnē nav dzeramais ūdens!
- Mazgāšanas tvertnē nedrīkst nonākt šķīdinātāji (tie rada eksplozijas draudus).
- Lietojiet tikai izstrādājumus, kas ir paredzēti trauku mazgājamajām mašīnām.
- Mazgāšana programmu darbības laikā veriet trauku mazgājamās mašīnas durvis ļoti piesardzīgi, jo var izšļakstīties ūdens.
- Ievērojiet drošības un lietošanas instrukcijas, kas norādītas uz mazgāšanas un skalošanas līdzekļu iepakojuma.
- Nepieskarieties karstām virsmām un sildelementiem ierīces izmantošanas laikā vai īsi pēc tās lietošanas.
- Neļaujiet ar ierīci darboties bērniem vai personām bez attiecīgām iemaņām. Izmantojiet to bērniem nepieejamā vietā.
- Bērni nedrīkst spēlēties ar ierīci.
- Ja ierīces izmantošanas laikā tuvumā ir bērni, ievērojiet papildu piesardzību.





- Neļaujiet izmantot ierīci kā rotaļlietu.
- Šo ierīci bērni vecumā no 8 gadiem, personas ar samazinātām fiziskām, sensoriskām vai garīgām spējām un personas, kurām trūkst pieredzes un zināšanu, var izmantot tikai, ja viņi atrodas uzraudzībā, ir iepazinušies ar ierīces drošu lietošanu un apzinās riskus.
- UZMANĪBU! Atverot durvis, var atbrīvoties liels tvaika daudzums vai izšļakstīties ūdens. Ievērojiet maksimālu piesardzību. Pastāv applaucēšanās risks!
- Bojājumu gadījumā izslēdziet ierīci un atvienojiet vadu no elektrotīkla.
- Atvienojot ierīci no elektrotīkla, nekad neraujiet elektrības vadu. Satveriet kontaktdakšu un atvienojiet to, viegli pavelkot.
- Nepieļaujiet elektrības vada vai kontaktdakšas nokļūšanu ūdenī vai citā šķidrumā.
- Regulāri pārbaudiet, vai ierīce un elektrības vads nav bojāti.
- Bojātu ierīci ieslēgt nedrīkst.
- Nelietojiet ierīci, ja durvis vai to blīvējums ir bojāti. Lūdziet veikt remontu autorizētā servisa centrā.
- Nelietojiet ierīci bez pareizi uzstādītiem pārsegiem un bez priekšējā paneļa.
- Mazgājiet ierīcē tikai traukus, kas paredzēti mazgāšanai trauku mazgājamā mašīnā. Izvairieties no plastmasas trauku saskares ar ierīces sildelementiem.
- Izmantojiet tikai ražotāja ieteiktos piederumus.
- Neizmantojiet piederums, kam ir bojāta virsmas apdare, kas ir nolietoti vai kam ir citi defekti.
- Pirms tīrīšanas izslēdziet ierīci un ļaujiet tai vismaz 30 minūtes atdzist.
- Lietotāja veikto ierīces tīrīšanu un apkopi nedrīkst veikt bērni, kas jaunāki par 8 gadiem un neatrodas pieaugušo uzraudzībā.
- Uzglabājiet mazgāšanas un skalošanas līdzekļus bērniem nepieejamā vietā.
- Neļaujiet bērniem atrasties atvērtas trauku mazgājamās mašīnas tuvumā, jo tajā var būt mazgāšanas līdzekļu atliekas.

### UZMANĪBU!

Atveriet ierīci tikai uz īsu laiku, lai ieliktu vai izņemtu traukus. Šādi novērsīsiet savainojumus, piemēram, paklūpot. Bērni var ierīcē ieslēgties (nosmakšanas risks) vai tikt pakļauti dažādiem apdraudējumiem.

### Iespējamie bojājumi

- Tikai kvalificēts speciālists drīkst labot ierīci un iejaukties tās darbībā.
- Remonta un iejaukšanās laikā ierīce jāatvieno no elektrotīkla. Izslēdziet drošinātāju vai atvienojiet kontaktdakšu no elektrotīkla.

- Atvienojot ierīci no elektrotīkla, nekad neraujiet elektrības vadu. Satveriet kontaktdakšu un atvienojiet to, viegli pavelkot.

**Ražotāja norādījumu neievērošanas dēļ var tikt atteikts garantijas remonts.**

## IERĪCES APRAKSTS

**1** Augšējais smidzinātājspārns
**2** Iekšējie cauruļvadi
**3** Reģenerācijas sāls nodalījums
**4** Mazgāšanas un skalošanas līdzekļa dozators
**5** Apakšējais smidzinātājspārns
**6** Filtrēšanas sistēma
**7** Galda piederumu grozs
**8** Augšējais grozs
**9** Augšējais smidzinātājspārns
**10** Krūžu nodalījumi
**11** Apakšējais grozs
**12** Ūdens padeves savienotājs
**13** Izvades caurule

**Skats no priekšpuses**

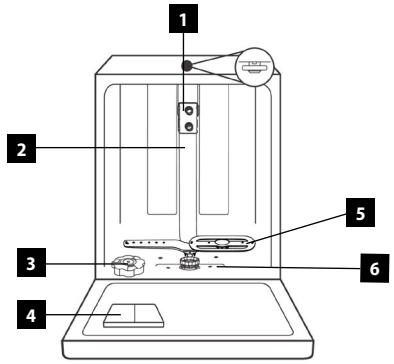


**Skats no aizmugures**

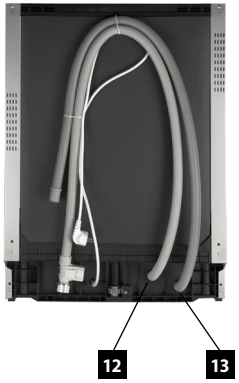


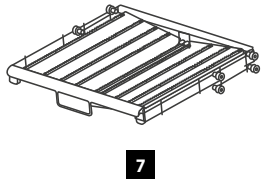


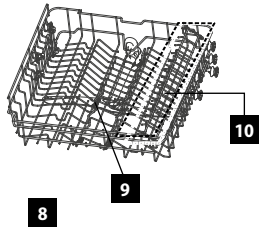


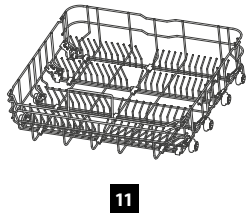






## VADĪBAS PANEĻA APRAKSTS

**1** Ieslēgšanas / izslēgšanas poga
**2** Poga mazgāšanas programmas izvēlei
**3** Aizkavēta funkcijas poga
**4** Programmas funkcijas poga
**5** Alternatīva mazgāšanas izvēles poga
**6** Mazgāšanas programmas ikonas
**7** Displejs
**8** Brīdinājuma ikonas
**9** Funkciju ikonas
**10** Alternatīvās mazgāšanas ikonas

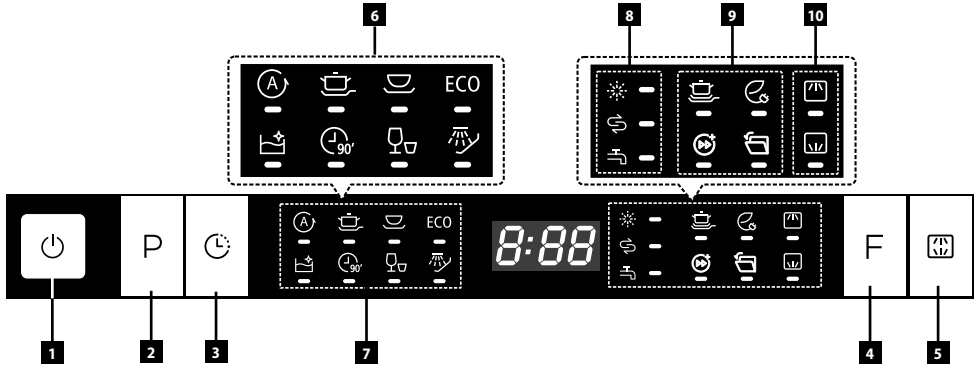


## ATSEVIŠĶU VADĪBAS PANEĻA TAUSTIŅU APRAKSTS

**Mazgāšanas programmas izvēles taustiņš**

- Izvēlieties nepieciešamo mazgāšanas programmu, nospiežot taustiņu.
- Iedegas izvēlētās mazgāšanas programmas indikators.
- Katrai mazgāšanas programmai parādās izvēlētās programmas ilgums.

| Simbols | Mazgāšanas programma | Simbols | Mazgāšanas programma |
|---|---|---|---|
| A | AUTO | | Self – clean |
| | INTENSIVE | 90′ | 90 Min |
| | UNIVERSAL | | RAPID |
| ECO | ECO | | Pre-Wash |

**Sākuma laika atlikšanas taustiņš**

- Sākuma laiku var atlikt robežās no 0 līdz 24 stundām.

**Displejs**

- Displejā redzams izvēlētās mazgāšanas programmas ilgums un atliktā sākuma ilgums.

Piemēram: mazgāšanas programmas ilgums 3:05
atliktais sākums H:09

**Statusa indikators**

- Ja iedegas statusa indikators, jāpapildina mazgāšanas līdzeklis vai nepieciešamības gadījumā jāatver ūdens krāns.

| Simbols | Statusa indikators |
|---|---|
|  | Skalošanas līdzeklis |
|  | Sāls |
|  | Ūdens krāns ir aizvērts |

**Programmas funkcija**

- Nospiediet pogu, lai izvēlētos funkciju, atbilstošais indikators iedegsies.

| Simbols | Programmas funkcija |
|---|---|
|  | Ļoti netīru, grūti tīrāmu trauku mazgāšanai. (Var izmantot tikai ar programmām Intensive, Universal, ECO un 90 min.) |
|  | Enerģijas taupīšana. Kad jums ir mazāk trauku ko mazgāt varat izvēlēties šo funkciju. (Var izmantot tikai ar programmām Intensive Universal ECO un 90 min.) |
|  | Samazina programmas laiku. (Var izmantot tikai ar programmām Intensive Universal ECO un 90 min.) |
|  | Pēc mazgāšanas durvis automātiski atvērsies lai panāktu labāku žāvēšanas efektu. (Var izmantot tikai ar programmām Auto Intensive Universal ECO un 90 min.) |

**Alternatīvās mazgāšanas taustiņš**

- Nospiežot taustiņu, izvēlieties, kurš smidzinātājspārns tiks izmantots mazgāšanas programmas laikā (mazgāšana ar abiem smidzinātājspārniem, mazgāšana tikai ar augšējo vai tikai ar apakšējo smidzinātājspārnu).

| Simbols | Programmas funkcija |
|---|---|
|  | Augšējais smidzinātājspārns |
|  | Apakšējais smidzinātājspārns |





## LIETOŠANAS INSTRUKCIJA

**Pirms pirmās izmantošanas**

1. Iestatiet ierīcē ūdens cietības vērtību (sk. turpmāk).
2. Ieberiet reģenerācijas sāls nodalījumā reģenerācijas sāli.
3. Iepildiet skalošanas līdzekli skalošanas līdzekļa dozatorā.
4. Ieberiet mazgāšanas līdzekļa dozatorā mazgāšanas līdzekli vai ielieciet tableti.

**Ūdens mīkstināšanas ierīce**

Lai nodrošinātu labu mazgāšanas rezultātu, trauku mazgājamajai mašīnai nepieciešams mīksts ūdens (ar zemu kaļķa saturu). Ja ūdens ir ciets, mazgāšanas tvertnē veidojas kaļķakmens. Tāpēc ūdens, kura cietība pārsniedz noteikto cietības vērtību, jāmīkstina, tas ir, jāatbrīvojas no kaļķa. Šīs process notiek trauku mazgājamās mašīnas ūdens mīkstināšanas ierīcē, izmantojot reģenerācijas sāli. Iestatījumi un nepieciešamais sāls daudzums ir atkarīgs no ūdens cietības.
Ūdens cietību apzīmē ar ekvivalentām cietības pakāpēm: vācu ūdens cietības mērvienība °dH, franču ūdens cietības mērvienība °fH, Lielbritānijas ūdens cietības mērvienība °Clark un mmol/l (milimoli uz litru – starptautiskā ūdens cietības mērvienība).
Ūdens mīkstināšanas ierīce jāiestata atbilstoši mājsaimniecībā izmantojamā ūdens cietībai. Precīzu informāciju par izmantojamā ūdens cietību varat iegūt vietējā ūdensapgādes uzņēmumā. Manuāli iestatiet ūdens mīkstinātāja devu saskaņā ar tabulu.

**Ūdens mīkstināšanas ierīces iestatīšana**

1. Atvērt ierīces durvis un ieslēdziet ierīci, izmantojot ieslēgšanas/izslēgšanas (1) taustiņu.
2. Nospiediet taustiņu "P" jeb mazgāšanas programmas izvēles taustiņu (2) un turiet nospiestu ilgāk par 5 sekundēm. Pēc noteikta laika pārmaiņus sāks mirgot sāls un mīkstinātāja kontrollampiņas.
3. Ja pārmaiņus mirgo sāls un mīkstinātāja kontrollampiņas, ar taustiņu (2) var iestatīt ūdens cietību.
4. Nospiežot taustiņu (2), iestatiet ūdens cietībai saskaņā ar Jūsu apkaimes rādītājiem (H1–H6).
5. Lai saglabātu ūdens cietības iestatījumus, pagaidiet dažas sekundes.

| Ūdens cietība | | | | Pozīcijas vērtība | Sāls patēriņš (g/ mazgāšanas cikls) |
|---|---|---|---|---|---|
| °dH | °fH | °Clarke | mmol/l | | |
| 0~5 | 0~9 | 0~6 | 0~0,94 | H1 | 0 |
| 6–11 | 10–20 | 7–14 | 1.0–2.0 | H2 | 9 |
| 12–17 | 21–30 | 15–21 | 2.1–3.0 | H3 | 12 |
| 18–22 | 31–40 | 22–28 | 3.1–4.0 | H4 | 20 |
| 23–24 | 41–60 | 29–42 | 4.1–6.0 | H5 | 30 |
| 35–55 | 61–98 | 43–69 | 6.1–9.8 | H6 | 60 |

**Piezīme:**

Šīs ierīces ūdens cietības rūpnīcas iestatījumu vērtība ir H3.

1°dH = 1.25°Clarke = 1.78°fH = 0.178 mmol/l
°dH vācu ūdens cietības mērvienība
°fH franču ūdens cietības mērvienība
°Clark Lielbritānijas ūdens cietības mērvienība

## REĢENERĀCIJAS SĀLS IEPILDĪŠANA

**Sāls iedarbība**

Trauku mazgāšanas laikā sāls automātiski izplūst no sāls nodalījuma mīkstināšanas ierīcē, kur tā šķīdina kaļķi. Izšķīdušais kaļķītis tiek aizskalots no trauku mazgājamās mašīnas. Ūdens mīkstināšanas ierīce ir gatava nākamajai darbībai. Šis reģenerācijas process darbojas tikai, ja sāls ūdenī izšķīst.

1. Atveriet ierīces durvis, izņemiet apakšējo grozu un turpiniet saskaņā ar turpmāk redzamo 1. att.
2. Noskrūvējiet reģenerācijas sāls nodalījuma vāciņu.
3. Novietojiet piltuvi (iekļauta komplektā) uz reģenerācijas sāls nodalījuma atveres un lēnām piepildiet sāls tvertni. Tukšas tvertnes ietilpība ir apmēram 1,5 kg.
4. Pirms pirmās lietošanas piepildiet atlikušo tvertnes daļu ar ūdeni. Tas ir normāli, ja uzpildes laikā neliels ūdens daudzums izplūst no tvertnes.
5. Pēc papildināšanas aizskrūvējiet reģenerācijas sāls nodalījuma vāciņu.

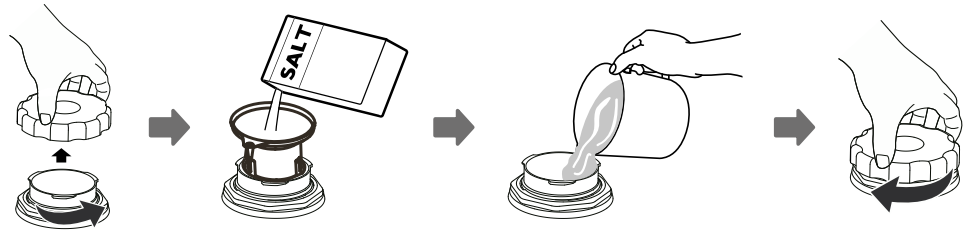


1.att

**Piezīme:**

- Reģenerācijas sāls nodalījums atrodas zem apakšējā groza.
- Reģenerācijas sāls nodalījumu var papildināt tikai tad, ja vadības panelī iedegas sāls indikators.
- Pēc reģenerācijas sāls papildināšanas sāls indikators nodzisīs.
- Ja iepildīšanas laikā reģenerācijas sāls izbirst, palaidiet īso mazgāšanas programmu, lai varētu uzreiz aizskalot sāls atliekas.

**UZMANĪBU!**

- Iepildiet reģenerācijas sāli pirms īsās mazgāšanas programmas uzsākšanas, lai uzreiz aizskalotu nobirušās sāls atliekas un lai nepalielinātu sāls ķīmiskās iedarbības risku, kas varētu izraisīt ierīces iekšējās virsmas koroziju.
- Vienmēr izmantojiet reģenerācijas sāli, kas ir paredzēta trauku mazgājamām mašīnām. Neizmantojiet vārāmo sāli!
- Neiepildiet reģenerācijas sāls nodalījumā mazgāšanas līdzekļus. Šādi tiktu iznīcināta mīkstināšana ierīce!

**Ražotājs neuzņemas atbildību un nesniedz garantiju par kaitējumu, ko izraisa nepareiza sāls lietošana.**





## SKALOŠANAS LĪDZEKĻA IEPILDĪŠANA

Skalošanas līdzekli izmanto skalošanās pēdējā posmā, lai žāvēšanas laikā ūdens vienmērīgi notecētu no traukiem, neveidojot pilienus, kas var atstāt traipus uz trauku virsmas.

1. Atveriet ierīces durvis.
2. Atveriet skalošanas līdzekļa nodalījumu, kā parādīts 3. attēlā.
3. Lēni iepildiet skalošanas līdzekli nodalījumā (4. att.) Tukša nodalījuma ietilpība ir apmēram 140 ml.
4. Pēc piepildīšanas noslēdziet skalošanas līdzekļa nodalījumu un cieši aizskrūvējiet vāciņu (5. att.).

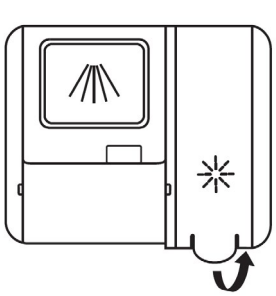

3.att

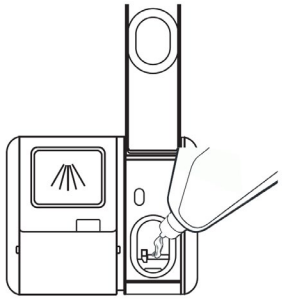

4.att

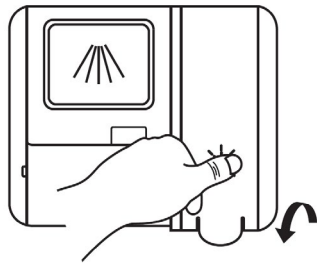

5.att

Ja mazgāšanas programmas darbības laikā iedegas skalošanas līdzekļa indikators, pirms nākamās mazgāšanas programmas uzsākšanas jāpievieno skalošanas līdzeklis!

**Piezīme:**

- Skalošanas līdzekļa nodalījums atrodas uz ierīces durvīm blakus mazgāšanas līdzekļa dozatoram.
- Ierīce ir paredzēta šķidra skalošanas līdzekļa izmantošanai.
- Ja skalošanas līdzeklis iepildīšanas laikā ir pārlijis pāri nodalījuma malām, tas jānoslauka ar drāniņu vai jāpalaiž īsā mazgāšanas programma, lai varētu uzreiz noskalot skalošanas līdzekļa atliekas.

**UZMANĪBU!**

- Vienmēr lietojiet tikai skalošanas līdzekļus, kas paredzēti trauku mazgājamām mašīnām. Skalošanas līdzekļa nodalījumā nedrīkst iepildīt mazgāšanas līdzekli.
- Iepildiet skalošanas līdzekli pirms mazgāšanas programmas uzsākšanas, lai uzreiz aizskalotu atliekas un lai nepalielinātu ķīmiskās iedarbības risku, kas varētu izraisīt ierīces iekšējās virsmas koroziju.

**Skalošanas līdzekļa dozēšanas iestatīšana**

Lai uzlabotu žāvēšanas rezultātus ar samazinātu skalošanas līdzekļa daudzumu, trauku mazgājamā mašīna ir aprīkota, lai pielāgotu patēriņu atbilstoši lietotāja iestatījumiem. Veiciet turpmāk norādītās darbības.

1. Aizveriet vāku, ieslēdziet trauku mazgājamo mašīnu, pievienojot to elektrības tīklam.
2. Līdz 60 sekundes pēc 1. darbības nospiediet taustiņu "Programma" [3] ilgāk nekā 5 sekundes, un pēc tam nospiediet taustiņu "Aizkavēta ieslēgšana" [6], lai ievadītu vienu no standarta iespējām. Skalošanas līdzekļa statusa indikators mirgo vienu reizi sekundē.
3. Nospiediet taustiņu "Programma" [3], lai izvēlētos vispiemērotāko iestatījumus, kas atbilst Jūsu ieradumiem. Iestatījumi mainīsies šādā secībā: D1-> D2-> D3-> D4-> D5-> D1.
   Jo lielāks skaitlis, jo vairāk skalošanas līdzekļa trauku mazgājamā mašīna izmanto.
4. Nereaģējot 5 sekunžu laikā vai nospiežot taustiņu "Ieslēgt" [1], iestatīšana tiek pabeigta, un iestatījums ir sekmīgi veikts.

**Ja izmantojat tikai kombinēto mazgāšanas līdzekli ar skalošanas līdzekli, samaziniet skalošanas līdzekļa dozēšanu līdz minimumam.**

**MAZGĀŠANAS LĪDZEKĻI**

**Pēc to formas mazgāšanas līdzekļus var iedalīt četrās grupās:**

a) beramie;
b) šķidrie;
c) tabletes;
d) kombinētie mazgāšanas līdzekļi (piemēram, "trīs vienā" tabletes).

**Pēc ķīmiskā sastāva tos var iedalīt divās grupās:**

a) sārmainie;
b) ar dabīgajiem enzīmiem.

**Vēl tos var iedalīt šādi:**

a) fosfātu un hlora;
b) fosfātu un bezhlora;
c) bezfosfātu un bezhlora.

- Izmantojot bezfosfātu mazgāšanas līdzekļus cietā ūdenī, uz traukiem un ierīces sienām var rasties baltas nogulsnes.
- Palielinot mazgāšanas līdzekļa devu, šīs nogulsnes novērsīsiet un iegūsiet labākus mazgāšanas rezultātus.
- Bezhlora mazgāšanas līdzekļiem ir mazāka balinošā iedarbība. Tas var izraisīt traipu rašanos pēc tējas vai plastmasas trauku iekrāsošanos. Šādā gadījumā izmantojiet jaudīgāku mazgāšanas programmu, palieliniet mazgāšanas līdzekļa devu vai izmantojiet mazgāšanas līdzekli ar hloru.

**Mazgāšanas līdzeklis – tabletes**

- Dažādu ražotāju tabletes izšķīst ar atšķirīgu ātrumu.
- Dažas mazgāšanas tabletes pilnībā neizšķīst un līdz ar to īsās mazgāšanas programmas laikā nevar pilnībā attīstīt savu tīrīšanas efektu.
- Tādēļ iesakām izvēlēties ilgāku mazgāšanas programmu, kas nodrošinās pilnīgu mazgāšanas tabletes izšķīšanu.





**Mazgāšanas līdzekļa nodalījums**

Pirms katras mazgāšanas programmas uzsākšanas mazgāšanas līdzeklis jāiepilda tā nodalījumā. Parastajam mazgāšanas ciklam pietiek ar vienu ēdamkaroti mazgāšanas līdzekļa. Ja trauki ir ļoti netīri, pievienojiet vairāk mazgāšanas līdzekļa. Pievienojiet mazgāšanas līdzekli īsi pirms mazgāšanas programmas uzsākšanas. Atstājot mazgāšanas līdzekli nodalījumā, tas var saslapināties, un, palaižot mazgāšanas programmu, tas pilnībā neizšķīdīs.

**Mazgāšanas līdzekļa iepildīšana**

1. Izvēlieties veidu, kā tiek atvērts rezervuāra vāks atbilstoši faktiskajam dizainam.
   -1. veids: Pabīdot atbrīvošanas slēdzi, atveriet vāciņu.
   -2. veids: Nospiediet atbrīvošanas slēdzi, lai atvērtu vāciņu (6. att.).
2. Pievienojiet mazgāšanas līdzekli galvenajai dozatora kamerai (A) tieši pirms mazgāšanas cikla (7. att.). Lai panāktu labāku tīrīšanas rezultātu, jo īpaši, ja trauki ir ļoti netīri, ielejiet/ieberiet nelielu daudzumu mazgāšanas līdzekļa tieši durvju iekšējā dobumā (B). Šādi pievienotais mazgāšanas līdzeklis tiek aktivēts jau priekšmazgāšanas posmā.
3. Visbeidzot, aizveriet vārstu, pavirzot pa kreisi (8. att.). Lai bloķētu vārstu, aizvēršanas laikā viegli paspiediet to lejup.

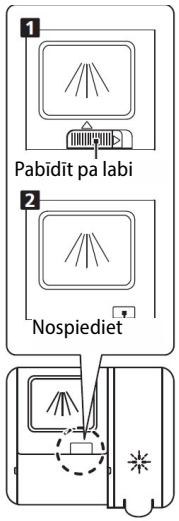


6. att.

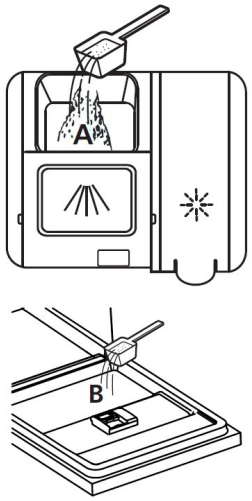


7. att.

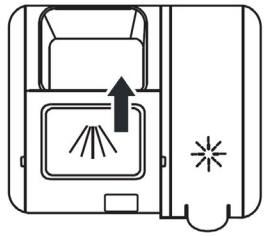

8. att.

**Mazgāšanas līdzekļa taupīšanas padoms**

- Ja trauki ir tikai nedaudz netīri, pietiek ar mazāku mazgāšanas līdzekļa daudzumu, nekā ir ieteicams izmantot.

**Piezīme:**

- Pievienojiet mazgāšanas līdzekli īsi pirms mazgāšanas programmas uzsākšanas.
- Izmantojiet plaši pieejamus zīmolu šķidros vai pulverveida mazgāšanas līdzekļus vai tabletes.
- Neizmantojiet līdzekļus roku mazgāšanai!
- Izmantojot mazgāšanas līdzekļus tablešu veidā, izlasiet ražotāja ieteikumus par to, kur jānovieto tablete (mazgāšanas līdzekļa nodalījums, galda piederumu grozs utt.).
- Pārliecinieties, ka mazgāšanas līdzekļa nodalījuma vāciņš ir aizvērts, arī tad, ja ir izmantotas tabletes.

**UZMANĪBU!**

- Vienmēr lietojiet tikai mazgāšanas līdzekļus, kas paredzēti trauku mazgājamām mašīnām.
- Uzglabājiet mazgāšanas līdzekļus sausā un bērniem nepieejamā vietā.
- Neatstājiet mazgāšanas līdzekli mazgāšanas līdzekļa dozatorā, ja netiek uzsākta mazgāšanas programma.

## NEPIEMĒROTI TRAUKI

- Galda piederumi un trauki, kuru daļas ir izgatavotas no koka.
- Plastmasas trauki un trauki ar līmētām detaļām, kas nav karstumizturīgas.
- Līmēti priekšmeti, galda piederumi vai šķīvji.
- Alvas vai vara trauki.
- Kristāls.
- Tērauda priekšmeti, kas pakļauti korozijai.
- Koka bļodas.
- Izstrādājumi, kas izgatavoti no sintētiskās šķiedras.

Dažas alumīnija un sudraba detaļas var mainīt krāsu vai izbalēt.
Dažiem stikla veidiem pēc vairākiem mazgāšanas cikliem var rasties traipi.

**Piezīme:**

- Trauku mazgājamā mašīnā nedrīkst ievietot absorbējošus materiālus, piemēram, sūkļus un drānas.
- Izmantojiet mazgāšanas līdzekli, ko ražotājs ir norādījis kā saudzīgu pret traukiem.
- Izmantojiet trauku mazgājamā mašīnā tikai tādus traukus, kas piemēroti mazgāšanai trauku mazgājamā mašīnā.
- **Traukus, kas sasmērēti ar pelniem, vasku, smēreļļu vai krāsu, nedrīkst mazgāt trauku mazgājamā mašīnā!**

## TRAUKU IEVIETOŠANA

**Trauku izvietojums**

Noņemiet no traukiem lielākas ēdiena atliekas. Iepriekš skalot traukus tekošā ūdenī nav nepieciešams.

**Ievietojiet traukus šādā veidā:**

- tases, glāzes, katlus, pannas u. tml. novietojiet otrādi;
- dziļie trauki jānovieto slīpi, lai veicinātu ūdens notecēšanu un labāku izžūšanu;
- trauki jānovieto stabili, lai tie neapgāztos;
- ievietotie trauki nedrīkst bloķēt smidzinātājspārnu rotāciju;
- trauki un galda piederumi nedrīkst atrasties cits citā un cits citu aizsegt;
- lai novērstu glāžu bojājumus, tās nedrīkst saskarties cita ar citu;
- katli un lielāki trauki jānovieto apakšējā grozā;
- augšējais grozs paredzēts mazākiem un vieglākiem traukiem (glāzes, kafijas un tējas tases u. tml.);
- naži ar garu asmeni, kas novietoti vertikālā stāvoklī, ir ļoti bīstami! Esiet piesardzīgi, lai izvairītos no ievainojumiem!
- gari un asi galda piederumi (griešanas naži) jānovieto horizontāli augšējā grozā;
- nemazgājiet trauku mazgājamā mašīnā mazus priekšmetus, jo tie var izkrist cauri groza režģim;
- nelieciet trauku mazgājamā mašīnā pārāk daudz trauku!





**Augšējais grozs**

Augšējā grozā iesakām ievietot:
- glāzes;
- kafijas un tējas tases;
- apakštasītes;
- nelielas bļodas un šķīvjus;
- seklas pannas.

Pēc traukus ievietošanas augšējā grozā pārliecinieties, ka trauki zem tekoša ūdens netiks apgāzti.

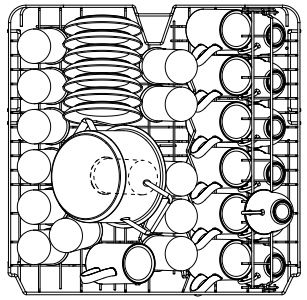


**Augšējā groza augstuma regulēšana**

1. Lai mainītu augšējā groza augstumu, satveriet augšējo grozu malas vidū un viegli paceliet to, līdz tas ar klikšķi nofiksējas vietā augšējā pozīcijā. Nav nepieciešams pacelt regulēšanas rokturi.

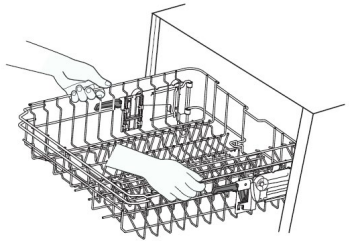

2. Lai nolaistu augšējo grozu zemāk, paceliet regulēšanas rokturi abās malās, lai atbrīvotu grozu, un nolaidiet to zemākā pozīcijā.

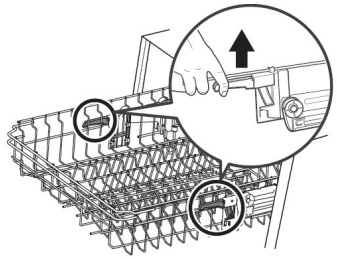

**Plauktiņš**

- Glāzes un augstas glāzes atbalstiet pret plauktiņa malu (izņemot citus traukus).
- Garus priekšmetus, servēšanas un salātu karotes, zupas kausus vai virtuves novietojiet tā, lai tie nebloķētu smidzinātājspārnu rotāciju.
- Plauktiņa slīpumu un augstumu var regulēt pēc nepieciešamības (9. att.).



9. att.

**Apakšējais grozs**

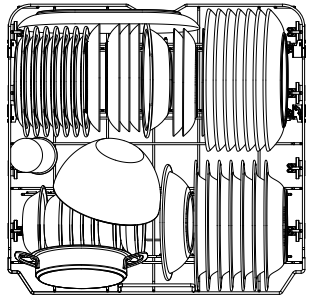

Apakšējā grozā iesakām ievietot:
- katlus;
- pannas;
- vākus;
- lielas bļodas un šķīvjus.

Pēc trauku ievietošanas apakšējā grozā pārliecinieties, ka tie nebloķē smidzinātājspārnu rotāciju. Lielāku trauku (katlu, pannu u. tml.) mazgāšanai nolokiet šķīvju turētājus apakšējā grozā (10. att.)

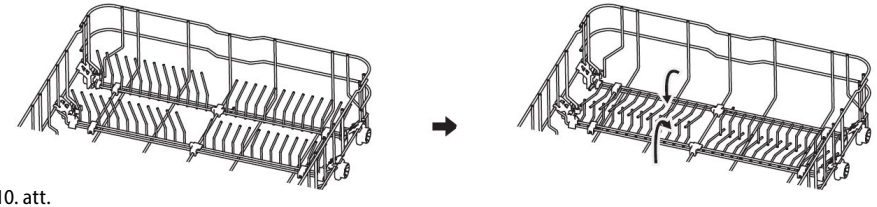

10. att.

**Galda piederumu atvilktne**

- Nažus novietojiet ar asmeni uz leju, lai izvairītos no savainojumiem.
- Dakšas, karotes un tējkarotes novietojiet vienā virzienā galda piederumu atvilktnē. Tas nodrošinās labāku mazgāšanas efektu.

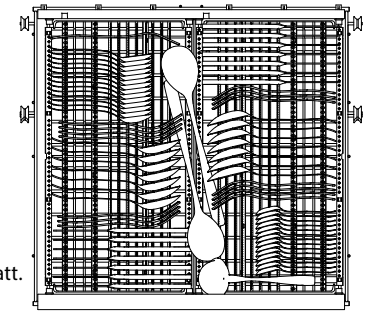

11. att.

**Trauku izņemšana**

Lai izvairītos ūdens pilēšanas no traukiem augšējā grozā uz traukiem apakšējā grozā, iesakām vispirms izņemt traukus no apakšējā grozā un pēc tam pakāpeniski no augšējā groza.

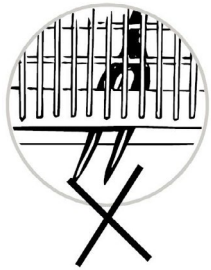

**UZMANĪBU!**

Esiet piesardzīgi ar asiem galda piederumiem vai tādiem, kuriem ir asi asmeņi un kas pilnībā neietilpst galda piederumu grozā. Pastāv savainojuma risks.
Vienmēr novietojiet nažus ar asmeni lejup!





## MAZGĀŠANAS PROGRAMMU PĀRSKATS

| Programma | Informācija par mazgāšanas programmu | Mazgāšanas cikla apraksts | Mazgāšanas līdzekļa daudzums Pirms/galvenais | Mazgāšanas cikla ilgums [min] | Enerģijas patēriņš [kWh] | Ūdens patēriņš [L] | Skalošanas līdzeklis |
|---|---|---|---|---|---|---|---|
| Auto | Automātiskā mazgāšanas noteikšana, viegli, normāli vai stipri netīri trauki. | Priekšmazgāšana (45°C), Automātiskā mazgāšana (55-65°C), Skalošana, Skalošana (55-65°C), Žāvēšana | 4/18 g vai 1-2 tabletes | 150 | 0.930 - 1.470 | 10.3 - 16.9 | JĀ |
| Intesive | Stipri netīri trauki, netīri katli, pannas utt., sakaltuši ēdieni. | Priekšmazgāšana, Mazgāšana (60°C), Skalošana, Skalošana (65 - 72°C), Žāvēšana | 4/18 g vai 1-2 tabletes | 175 | 1.275 - 1.385 | 13.9 | JĀ |
| Universal | Normāli netīri trauki, katli, šķīvji, glāzes un viegli netīras pannas. | Priekšmazgāšana, Mazgāšana (60°C), Skalošana, Skalošana (65 - 72°C), Žāvēšana | 4/18 g vai 1-2 tabletes | 150 | 1.185 - 1.290 | 13.9 | JĀ |
| ECO | Standarta programma piemērota mazāk netīriem traukiem. | Mazgāšana (50°C), Skalošana, Skalošana (40°C), Žāvēšana | 22 g vai 1-2 tabletes | 235 | 0.645 | 9.8 | JĀ |
| Self-clean | Trauku mazgājamās mašīnas pašattīrīšanās programma automātiski noņem taukus un nogulsnes, uztur trauku mazgājamo mašīnu tīru un higiēnisku bez nepieciešamības pēc manuālas iejaukšanās. | Priekšmazgāšana, Mazgāšana (60°C), Skalošana, Skalošana (70 - 72°C) | 4/18 g vai 1-2 tabletes | 130 | 1.235 - 1.265 | 15.1 | JĀ |
| 90 min. | Normāli netīri trauki, kuriem nepieciešama ātra skalošana. | Mazgāšana (55°C), Skalošana, Skalošana (60 - 65°C), Žāvēšana | 22 g vai 1 tablete | 90 | 0.955 - 1.030 | 11.2 | JĀ |
| Rapid | Īsa mazgāšana viegli netīriem traukiem; ātrai mazgāšanai. | Mazgāšana (45°C), Skalošana, Skalošana (45°C) | 12 g vai 1 tablete | 30 | 0.584 | 10.3 | NĒ |

| | | | | | | | |
|---|---|---|---|---|---|---|---|
| Pre-wash | Trauku skalošana, kas tiks mazgāti vēlāk tajā pašā dienā. | Priekšmazgāšana | - | 15 | 0.115 | 3.9 | NĒ |

**Piezīme:**

Ja programmas fāzei nav norādīta temperatūra, trauku mazgājamā mašīna šajā mazgāšanas programmā ūdeni nesilda.

## IEKĀRTAS EKSPLUATĀCIJAS UZSĀKŠANA

**Mazgāšanas programmas uzsākšana**

1. Atveriet ierīces durvis.
2. Pārbaudīt un, ja nepieciešams, iepildiet reģenerācijas sāli un skalošanas līdzekli.
3. Pakāpeniski izvelciet augšējo un apakšējo grozu, ievietojiet traukus un ievietojiet aizpildītos grozus atpakaļ. Iesakām vispirms aizpildiet apakšējo un pēc tam augšējo grozu (sk. nodaļu "Trauku ievietošana").
4. Pārliecinieties, ka ir atvērts ūdens krāns.
5. Lai ieslēgtu ierīci, nospiediet taustiņu (1).
6. Atkārtoti nospiežot taustiņu (2), izvēlieties nepieciešamo programmu. Displejā (7) būs redzams izvēlētās programmas ilgums. Mazgāšanas programmas mainās šādā secībā: ECO – Self-clean – 90min – Rapid – Pre-wash – Auto – Intensive – Universal– ECO.
7. Nospiežot taustiņu (4), var izvēlēties, var izvēlētajai mazgāšanas programmai tiks izmantots augšējais smidzinātājspārns, apakšējais smidzinātājspārns vai abi. Smidzinātājspārna izvēli var veikt visām mazgāšanas programmām.
8. Ja nepieciešams atliktais mazgāšanas sākums, atkārtoti nospiediet atliktā sākuma taustiņu (3). Atliktā sākuma laiku var atlikt līdz 24 stundām.
9. Pēc mazgāšanas programmas un visu iestatījumu izvēles aizveriet ierīces durvis. Tiks uzsākta iestatītā mazgāšanas programma vai atliktā sākuma laika uzskaite. Mazgāšanas programmas sākumu var pārbaudīt arī vizuāli – ar gaismas signālu uz grīdas mazgājamās mašīnas labajā pusē.
10. Pēc mazgāšanas programmas beigām atskanēs astoņi skaņas signāli. Signālu laikā displejā mirgo 0:00. Mazgāšanas programmas beigas var pārbaudīt arī vizuāli – ar mirgojošu gaismas signālu uz grīdas mazgājamās mašīnas labajā pusē. Izvēlētās mazgāšanas programmas signāllampiņa iedegsies un pēc astoņiem skaņas signāliem displejā parādīsies "end".
11. Atveriet ierīces durvis un nospiediet taustiņu (1), lai izslēgtu ierīci.
    **UZMANĪBU!** Atverot ierīces durvis, ievērojiet īpašu piesardzību, jo var parādīties liels daudzums karstu tvaiku. Pastāv applaucēšanās risks!
12. Karstie trauki ir ļoti trausli. Tāpēc pirms izņemšanas iesakām atstāt traukus trauku mazgājamajā mašīnā aptuveni 15 minūtes, lai būtu pietiekami atdzisuši.
13. Vispirms jāiztukšo apakšējais grozs, pēc tam augšējais grozs, lai ūdens no augšējā groza vai nenopilētu uz apakšējā grozā esošajiem traukiem.

**Piezīme:**

Pēc mazgāšanas programmas beigām gaismas signāls mirgo tikai kādu laiku. Pēc kāda laika mirgojošais gaismas signāls nodzisīs.

**Programmas maiņa uzsāktas mazgāšanas programmas laikā**

Ja nolemsiet mainīt uzsāktu programmu, pārliecinieties, vai mazgāšanas līdzekļa nodalījumā ir pietiekami mazgāšanas līdzekļa, vai arī tas jau ir izmantots un pirms jaunas programmas uzsākšanas jāpapildina (sk. nodaļu "Mazgāšanas līdzekļa iepildīšana").





1. Nedaudz atverot ierīces durvis, mazgāšanas programma tiks apturēta. Nogaidiet, līdz apstājas smidzinātājspārni.
2. Nospiediet taustiņu (2) ilgāk par 3 sekundēm. Ierīce būs gaidīšanas režīmā, kurā var mainīt mazgāšanas programmu iestatījumus.
3. Pēc mazgāšanas programmas iestatījumu mainīšanas aizveriet ierīces durvis. Mazgāšanas programma turpināsies pēc dažām sekundēm.

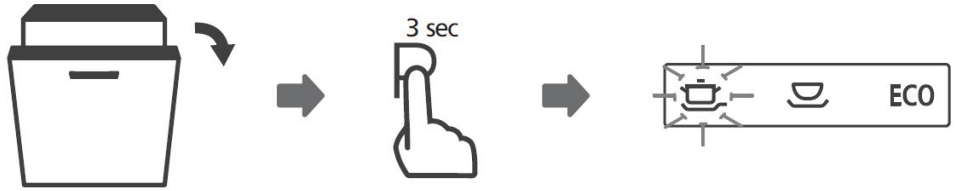


**Piezīme:**

- Atverot ierīces durvis mazgāšanas programmas darbības laikā, programma tiks apturēta. Gaismas signāli nodzisīs.
- Ik pēc minūtes atskanēs skaņas signāls, kas norāda par mazgāšanas programmas darbības laikā atvērtām ierīces durvīm.

**Trauku pievienošana trauku mazgājamā mašīnā programmas darbības laikā**

1. Nedaudz atverot ierīces durvis, mazgāšanas programma tiks apturēta. Nogaidiet, līdz apstājas smidzinātājspārni.
2. Pievienojiet traukus trauku mazgājamā mašīnā un aizveriet durvis. Mazgāšanas programma turpināsies pēc dažām sekundēm.

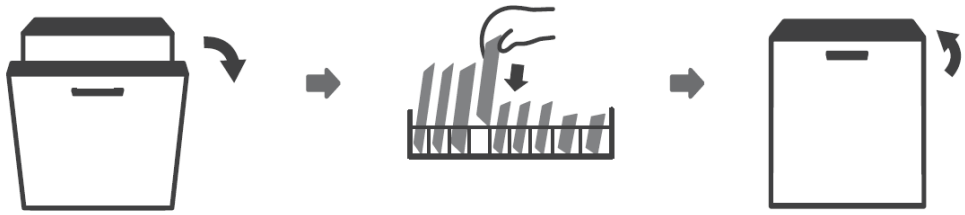

**UZMANĪBU!**

Atverot ierīces durvis, ievērojiet īpašu piesardzību, jo var parādīties liels daudzums karstu tvaiku vai izšļakstīties karsts ūdens. Karstais ūdens kopā ar mazgāšanas līdzekli var būt ķīmiski agresīvs, nonākot saskarē ar ādu vai mēbeļu daļām.

**Automātiska durvju atvēršana**

Pēc mazgāšanas durvis tiek automātiski atvērtas, lai panāktu labāku žāvēšanas efektu.



**Piezīme:**

Automātiskās atvēršanas laikā trauku mazgājamās mašīnas durvis nedrīkst aizsprostot. Tas var pasliktināt durvju slēdzenes funkcionalitāti.

**Padomi izcilam žāvēšanas rezultātam**

- Iedarbība uz nepiemērotu materiālu traukiem (piemēram, plastmasas) vienmēr būs sliktāka nekā citiem materiāliem.
- Ievietojiet traukus grozā tā, lai ūdens atliekas nepaliktu trauku padziļinājumā.
- Trauku padziļinājumu, kurā var parādīties lielāks liekā ūdens daudzums, trauku mazgājamā mašīna nespēj pilnībā nosusināt.





## TRĪŠANA UN APKOPE

Regulāri pārbaudiet un apkopiet trauku mazgājamo mašīnu, lai novērstu traucējumus. Lai uzturētu tīru ierīces mazgāšanas tvertnes izskatu, iesakām reizi 4–6 mēnešos izmantot speciālu trauku mazgājamās mašīnas tīrīšanas līdzekli.

- Pārbaudiet, vai mazgāšanas tvertnē nav kaļķakmens vai taukvielu nogulšņu. Ja parādās šādas nogulsnes, piepildiet mazgāšanas līdzekļa nodalījumu ar tīrīšanas līdzekli un palaidiet mazgāšanas programmu ar visaugstāko mazgāšanas temperatūru.
- Regulāri noslaukiet durvju blīvējumu ar mitru drāniņu, lai noņemtu visus netīrumus.
- Pārbaudiet sāls iepildīšanas indikatoru un nepieciešamības gadījumā piepildiet nodalījumu ar reģenerācijas sāli.
- Pārbaudiet skalošanas līdzekļa indikatoru un nepieciešamības gadījumā piepildiet nodalījumu ar skalošanas lidzekli.

**Filtru sistēma**

Filtrēšanas sistēma, kas atrodas trauku mazgājamās mašīnas apakšā, uztver lielos netīrumus no mazgāšanas cikla. Savāktie rupjie netīrumi var izraisīt filtra aizsērēšanu. Regulāri pārbaudiet filtrus un nepieciešamības gadījumā nomazgājiet tos tekošā ūdenī. Tīriet trauku mazgājamās mašīnas filtrus, veicot šādas darbības:

1. Satveriet lielo filtru un atbloķējiet to, pagriežot pretēji pulksteņrādītāja virzienam. Izņemiet filtru, bīdot to augšup.

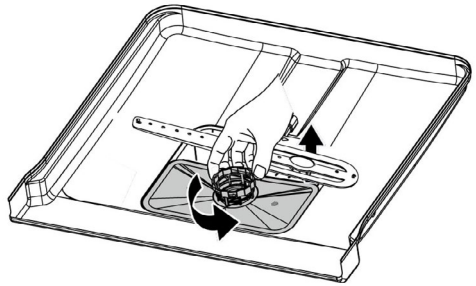

2. Lielākas pārtikas atliekas var notīrīt, noskalojot filtru tekošā ūdenī. Lai iztīrītu vēl labāk, izmantojiet mīkstu birsti.

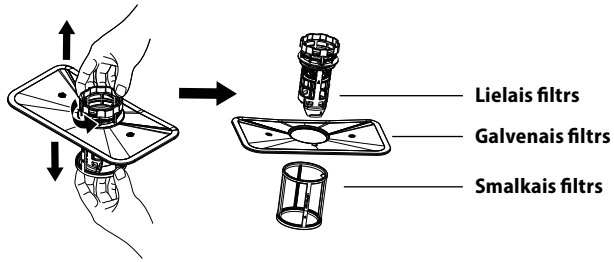

3. Lielākas pārtikas atliekas var notīrīt, noskalojot filtru tekošā ūdenī. Lai iztīrītu vēl labāk, izmantojiet mīkstu birsti.

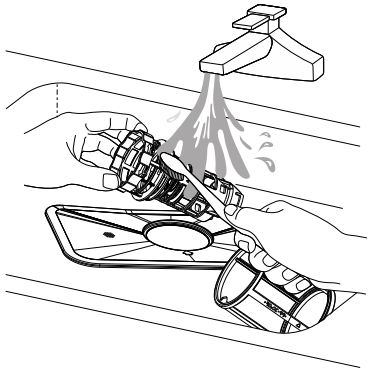

4. Pēc tam atkārtoti samontējiet filtrus. Rīkoties pretējā secībā, nekā demontējot tos. Ievietojiet filtru sistēmu atpakaļ trauku mazgājamā mašīnā un pagrieziet pulksteņrādītāja virzienā. Pārbaudiet, vai filtrs ir aizvērts pareizi, izmantojot filtra aizvēršanas bultiņas pozīciju.

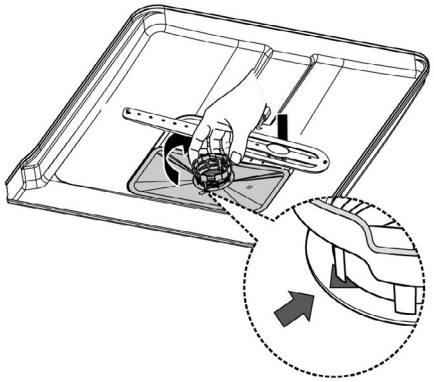

**Smidzinātājspārnu tīrīšana**

Smidzinātājspārni regulāri jātīra. Kaļķis un netīrumi no mazgāšanas ūdens var bloķēt smidzinātājspārnu sprauslas un gultņus.

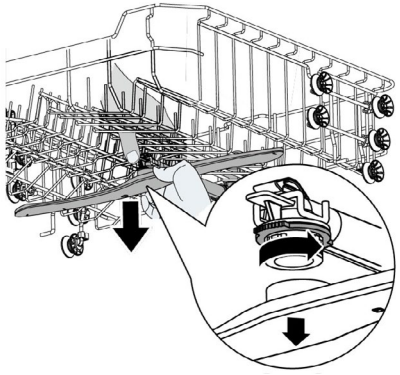

1. Lai izņemtu augšējo izsmidzināšanas roku, turiet uzgriezni centrā un pagrieziet izsmidzināšanas roku pretēji pulksteņrādītāja virzienam, lai to izņemtu.
2. Lai izņemtu smidzinātājspārnu, izvelciet smidzinātājspārnu virzienā augšup.
3. Nomazgājiet spārnus ar ziepēm un siltu ūdeni un notīriet sprauslas ar mīkstu suku. Pēc rūpīgas skalošanas novietojiet tos atpakaļ.





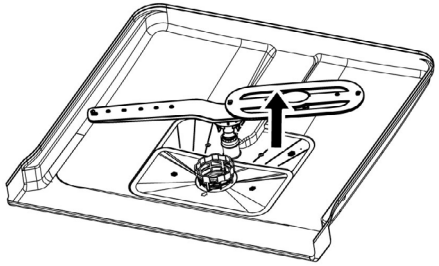

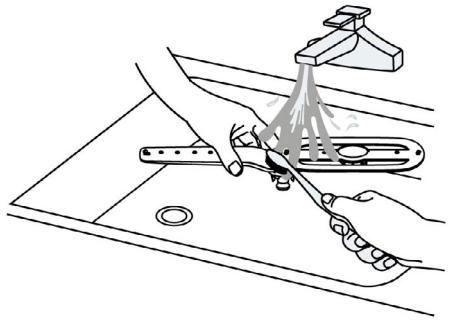

**BRĪDINĀJUMS!**

Viens no visbiežāk sastopamajiem mazgāšanas izraisītiem defektiem ir smidzinātājspārnu aizsērēšana ar ēdiena atliekām. Šīs ēdiena atliekas nokļūst smidzinātājspārnos par nepareizi nostiprinātu filtru. Pēc filtru sistēmas tīrīšanas pārliecinieties, ka filtrs ir nostiprināts!



Pareizi nostiprināts filtrs

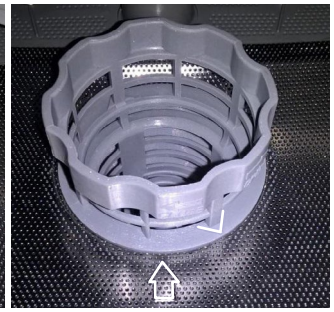

Nepareizi nostiprināts filtrs

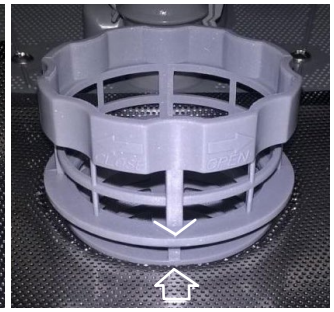

Nepareizi nostiprināts filtrs

**Vadības paneļa un ierīces virsmas tīrīšana**

- Tīrīšanai izmantojiet tikai mīkstu, mitru drāniņu.
- Neizmantojiet rupjus vai asus priekšmetus (piemēram, metāla sūkļus) vai agresīvus tīrīšanas līdzekļus.
- Aizsargājiet ierīces durvju bloķēšanas mehānismu no ūdens ieplūšanas.
- Vadības paneļa tīrīšanai neizmantojiet tīrīšanas līdzekli aerosola veidā. Tie var izraisīt durvju bloķēšanas mehānisma un ierīces elektrisko daļu bojājumus.
- Daži papīra dvieļi var saskrāpēt vadības paneļa nerūsējošā tērauda daļas.

**Ierīces durvju tīrīšana**

- Ierīces durvju malu tīrīšanai lietojiet tikai mīkstu, mitru drāniņu.
- Neizmantojiet tīrīšanas līdzekļus aerosola veidā, jo tie var izraisīt durvju bloķēšanas mehānismu un ierīces elektrisko daļu bojājumu.

**Aizsardzība pret sasalšanu**

Ja neplānojat izmantot trauku mazgājamo mašīnu ilgu laiku izmantot vai ja tā tiks ievietota vietā ar zemu temperatūru, jāveic šādas darbības:

1. Atvienojiet trauku mazgājamo mašīnu no elektrotīkla.
2. Aizveriet ūdens apgādes krānu un atvienojiet ūdens padeves cauruli no ūdens ieplūdes.
3. Noņemiet pievadcauruli un izlejiet ūdeni no caurules un trauku mazgājamās mašīnas. Ūdens uztveršanai varat izmantot seklu trauku, piemēram, bļodu.
4. Pievienojiet pievadcauruli atpakaļ pie trauku mazgājamās mašīnas.
5. Noņemiet filtru sistēmu trauku mazgājamās mašīnas apakšdaļā un nosusiniet atlikušo ūdeni (piemēram, ar sūkli).

**Piezīme:**

- Ja trauku mazgājamo mašīna nevar palaist ledus dēļ, sazinieties ar servisa centru.

**Trauku mazgājamās mašīnas apkopes padomi**

- Pēc katras izmantošanas (mazgāšanas cikla) aizveriet ūdens piegādi un atstājiet trauku mazgājamās mašīna durvis nedaudz atvērtas, lai samazinātu mitruma un smaku uzkrāšanos.
- Pirms tīrīšanas un apkopes atvienojiet strāvas vadu no elektrotīkla.
- Tīrīšanai neizmantojiet raupjus (piemēram, metāla sūklis traukiem) un asus priekšmetus, kā arī agresīvus mazgāšanas līdzekļus, jo tie var saskrāpēt ierīces virsmu.
- Tīrīšanai izmantojiet mitru drāniņu, kas samitrināta ar ziepjūdeni.
- Ja plānojat neizmantot trauku mazgājamo mašīnu ilgu laiku, uzsāciet mazgāšanas programmu bez trauku ievietošanas. Pēc mazgāšanas programmas beigām atvienojiet strāvas vadu no elektrotīkla, aizveriet ūdens piegādi un atstājiet trauku mazgājamās mašīna durvis nedaudz atvērtas, lai samazinātu mitruma un smaku uzkrāšanos. Pavērta durvis pagarina blīvējuma kalpošanas laiku.
- Transportēšanas laikā turiet ierīci vertikālā stāvoklī. Ja tas nav iespējams, novietojiet ierīci uz aizmugurējās sienas un pārvietojiet šādi.
- Viens no smakas izraisītājiem ir netīrumi ap blīvējumu. Regulāri tīrot ar mitru drāniņu, šīs smakas novērsīsiet.

## IERĪCES UZSTĀDĪŠANA

**UZMANĪBU!**

Elektriskā šoka apdraudējums! Pirms ierīces uzstādīšanas atvienojiet strāvas svadu no elektrotīkla. Šā noteikuma neievērošana var izraisīt nāvi vai elektriskās strāvas triecienu.
Iebūvējamajām trauku mazgājamajām mašīnām, kas vēlāk tiek uzstādītas kā brīvi stāvošas, jābūt nodrošinātām pret apgāšanos. Piemēram, tās jāpieskrūvē pie sienas vai jānovieto zem darba virsmas, kas ir pieskrūvēta blakus esošajam skapim.
Drošai ekspluatācijai trauku mazgājamā mašīna jāuzstāda kvalificētam speciālistam. Ūdens ieplūdes un izplūdes informācija un elektrotīkla datiem jāatbilst parametriem, kas minēti tehniskajā informācijā vai montāžas instrukcijā.

- **Uz bojājumiem, ko izraisa nepareiza uzstādīšana, neattiecas garantija.**
- Par ierīces uzstādīšanu ir atbildīgs pircējs, nevis ražotājs.
- Ražotājs nav atbildīgs par kaitējumu, kas ierīces nepareizas uzstādīšanas dēļ tiek izraisīts cilvēkiem, dzīvniekiem un priekšmetiem.
- Trauku mazgājamās mašīnu uzstādīšanas vietai jābūt elektrotīkla, ūdensapgādes cauruļu un kanalizācijas izvades tuvumā.
- Vienā skapja pusē jābūt vietai, lai veiktu savienojumu ar ūdens ieplūdes un drenāžas cauruli un elektrotīkla rozeti.
- Ierīces montāžas izmēri ir redzami 13. attēlā.
- Ja trauku mazgājamā mašīnā tiek uzstādīta skapja stūrī, atstājiet ap trauku mazgājamās mašīnas atvērtajām durvīm vismaz 50 mm lielu vietu (14. att.).





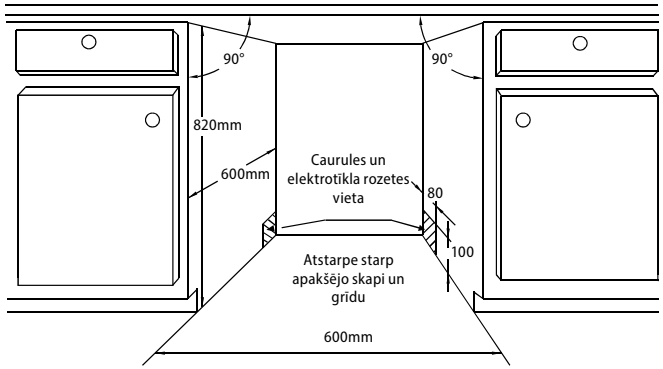


13. att.

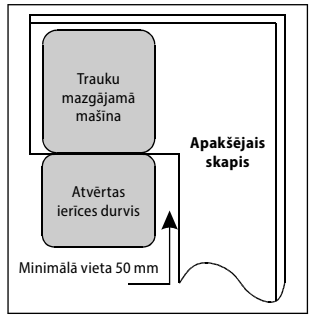


14. att.

**Aizsargplāksnes izmēri un stiprinājums uz trauku mazgājamās mašīnas durvīm**

**SVARĪGI:** Aizsargplāksnes uzstādīšana uz trauku mazgājamās mašīnas durvīm jāveic, izmantojot atsevišķu uzstādīšanas veidni, kas nav iekļauta šajos norādījumos. Pirms uzstādīšanas sākšanas pārliecinieties, ka jums ir pieejams uzstādīšanas šablons.

Uzlieciet āķi uz vāka plāksnes (skatīt A attēlu) un ievietojiet āķi trauku mazgājamās mašīnas ārējo durvju spraugā. (skatīt B attēlu). Kad plāksne ir vietā, tā ir jānostiprina ar divām skrūvēm no diviem apakšējiem montāžas caurumiem. (skatīt C attēlu). Pēc skrūvju pievilkšanas caurumos jāievieto divi gumijas aizbāžņi, lai novērstu pirkstu saspiešanai.

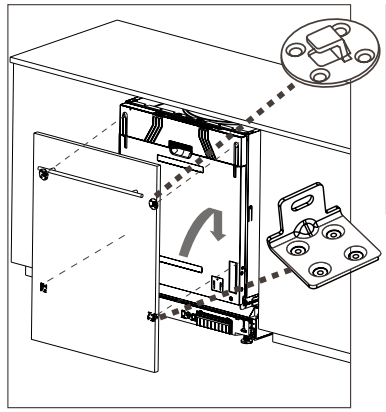

A. att.

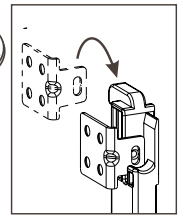

B. att.

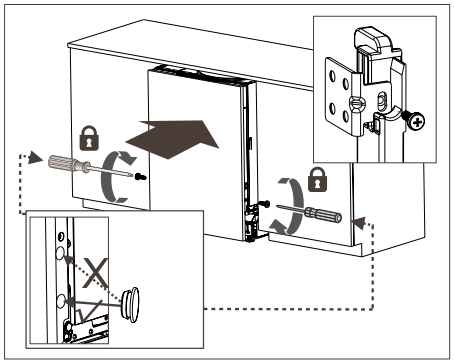

C. att.

**Piezīme:** Nekādā gadījumā neievietojiet pirkstus trauku mazgājamās mašīnas durvju sānu caurumos, jo tas var radīt nopietnu apdraudējumu. Pēc uzstādīšanas neatstājiet uzstādīšanas atveri atvērtu, lai izvairītos no iespējamiem bērnu ievainojumiem.

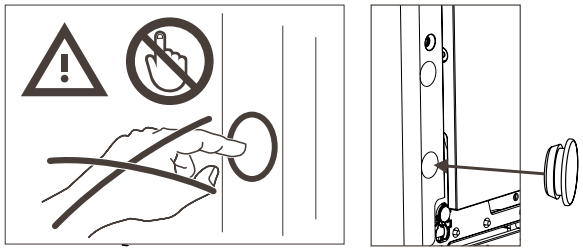

**Durvju atsperu noregulēšana**

- Durvju atsperes tiek uzstādītas tikai trauku mazgājamās mašīnas durvīm. Pēc durvju nosegpaneļa uzstādīšanas mainīsies trauku mazgājamās mašīnas durvju svars.
- Mainīto durvju atsperu spēku var iestatīt, izmantojot skrūves trauku mazgājamās mašīnas apakšdaļas priekšpusē (16. att.)
- Durvju atsperu spēks ir pareizs, ja durvis paliek atvērtā stāvoklī un nekrīt.

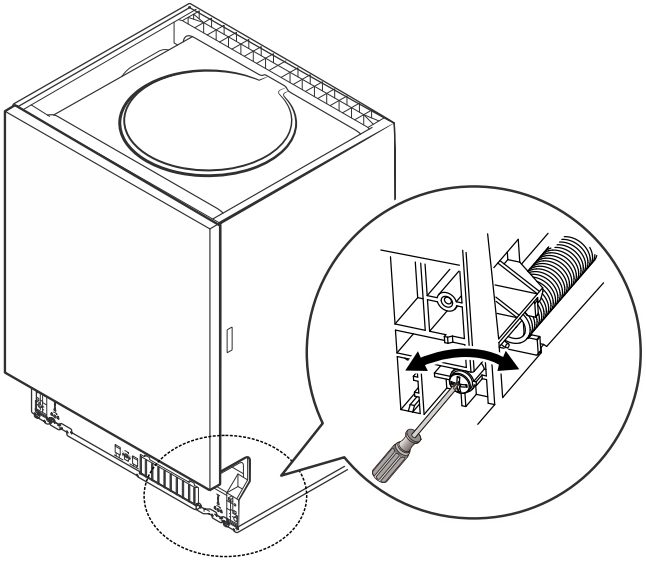

16.att





**Uzstādot ierīci, ievērojiet šādus norādījumus:**

1. Pirms ierīces pirmās izmantošanas noņemiet visu iepakojumu un reklāmas materiālus.
2. Pievienojiet trauku mazgājamās mašīnas durvīm nosegpaneli. Uzstādīšanai izmantojiet stiprinājuma skrūves un rokturus.
3. Iestatiet durvju atsperu spēku (kreisā un labā puse), izmantojot skrūves trauku mazgājamās mašīnas apakšdaļas priekšpusē (16. att.) Palieliniet atsperes spēku pulksteņrādītāja virzienā. Samaziniet – pretēji pulksteņrādītāja virzienam
4. Savienojiet ieplūdes cauruli ar aukstā ūdens padevi, kā parādīts 18. attēlā.
5. Pievienojiet drenāžas cauruli, kā parādīts 19. attēlā.
6. Pielīmējiet kondensācijas lenti zem darba (virtuves) virsmas (3. solis). Pārliecinieties, ka kondensācijas lente ir pielīmēta līdz ar darba (virtuves) virsmu.
7. Ievietojiet trauku mazgājamo mašīnu sagatavotajā telpā.
8. Izmantojot balstus trauku mazgājamās mašīnas priekšpusē un aizmugurē novietojiet to horizontālā stāvoklī. Aizmugurējos balstus var iestatīt trauku mazgājamās mašīnas centrā, pagriežot skrūvi ierīces priekšējās daļas apakšā (5.A solis). Lai iestatītu aizmugurējos balstus, pagrieziet skrūves, kas atrodas netālu no ierīces priekšējās daļas priekšējās daļas apakšā (5.B solis). Pārbaudiet līdzinājumu ar līmeņrādi (17. att.).
9. Pieslēdziet vadu elektrotīklam.
10. Pēc trauku mazgājamās mašīnas novietošanas un izlīdzināšanas tā jānostiprina. Stiprināšanu var veikt divos veidos:

**A – piestiprināšana virtuves (darba) virsmai:**
ievietojiet uzstādīšanas āķi sagatavotajā atverē uz trauku mazgājamās mašīnas virsmas;
pieskrūvējiet uzstādīšanas āķi virtuves (darba) virsmai (6. solis);.

**B – piestiprināšana marmora vai granīta darba virsmai:**
pieskrūvējiet trauku mazgājamās mašīnas sānus skapīšiem (7. solis).

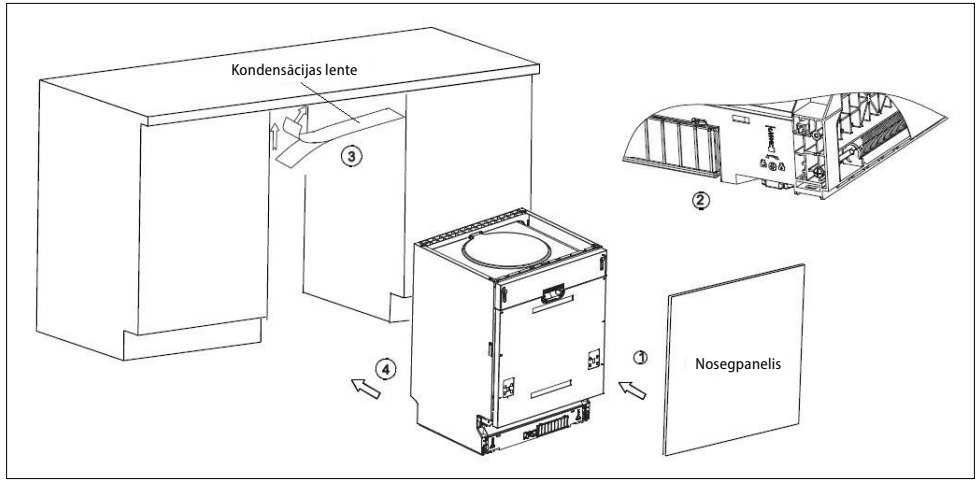

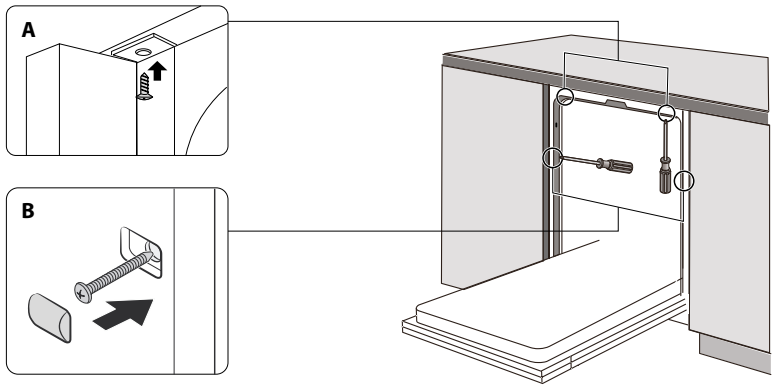


**Trauku mazgājamās mašīnas izlīdzināšana horizontālā stāvoklī**

1. Ievietojiet trauku mazgājamo mašīnu sagatavotajā telpā.
2. Novietojiet līmeņrādi uz pilnībā atvērtām trauku mazgājamās mašīnas durvīm un trauku mazgājamās mašīnas iekšpusē (17. att.) Pārliecinieties, ka trauku mazgājamā mašīnā atrodas horizontālā stāvoklī.
3. Izmantojot regulējamus balstus, izlīdziniet trauku mazgājamo mašīnu horizontālā stāvoklī.

**Piezīme:**

Maksimālais regulējamais balstu augstumā ir 70 mm.

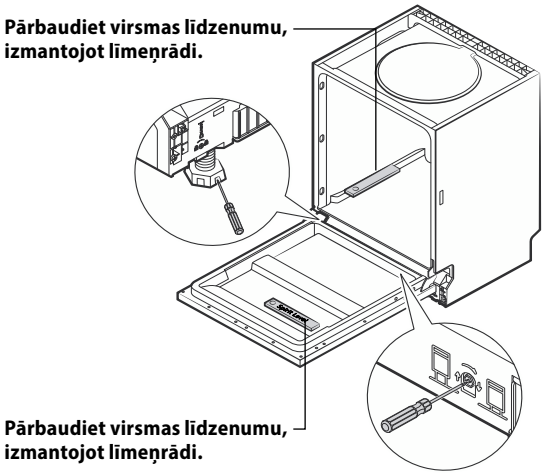


17.att





**Savienojums ar elektrotīklu**

- Pārliecinieties, ka elektrotīkla spriegums atbilst tam spriegumam, kas ir minēts uz tehnisko pamatdatu plāksnītes. Iesakām izmantot atsevišķu kontaktligzdas kontūru ar 10A drošinātāju.
- Izmantojiet tikai iezemētas sienas kontaktrozetes.
- Neizmantojiet rozešu sadalītājus, kā arī savienotājus vai pagarinātājus. Tie var izraisīt pārkaršanas un ugunsgrēka risku.
- Ierīces vada kontaktdakšai jābūt brīvi pieejamai arī pēc ierīces uzstādīšanas.
- Savienojuma izmaiņas drīkst veikt tikai kvalificēts speciālists.
- Ierīces elektrodrošību var garantēt tikai gadījumā, ja ierīces vadu savienotājs ir savienots ar elektrosadales tīkla vadītāju.
- Ražotājs nav atbildīgs par personām vai priekšmetiem izraisīto kaitējumu, ja trūkst vai ir nepareizi izveidots aizsargsavienojums.

**Savienojums ar ūdensvadu**

- Pirms ieplūdes caurules savienojuma ar ūdensvadu pārliecinieties, ka ūdens spiediens ir diapazonā no 0,04 līdz 1,00 MPa. Lielāka ūdens spiediena gadījumā jāuzstāda spiediena samazināšanas vārsts.
- Savienojiet ieplūdes cauruli ar ūdens krānu, izmantojot 3/4" pieslēguma vītni (18. att.) Pārliecinieties, ka ieplūdes caurule nav ielauzta, saspiesta vai sapinusies.
- Nomainot ierīci, savienojumam ar ūdensvadu vienmēr **jāizmanto jauna ieplūdes caurule**. Esošo padeves cauruli nedrīkst izmantot atkārtoti.
- Ja ūdens caurules ir jauna vai nav tikusi izmantota ilgāku laiku, pirms ieplūdes savienošanas palaidiet pietiekamu daudzumu ūdens, lai izskalotu ūdens caurules un aizskalotu iespējamās nogulsnes, novēršot to iekļūšanu trauku mazgājamā mašīnā.
- Neievērojot šos drošības norādījumus, ierīce var tikt bloķēta un bojāta.

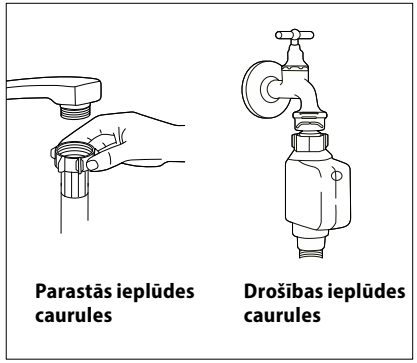


18.att

**Pieslēgšana dzeramā ūdens apgādes sistēmai**

Pieslēdziet ierīci dzeramā ūdens apgādes sistēmai.

**Piezīme:** Pārliecinieties, ka ierīce ir pieslēgta ūdens apgādes sistēmai, kas aprīkota ar drošības ierīci, kura novērš dzeramā ūdens piesārņojumu atpakaļplūsmas dēļ (saskaņā ar standartu EN 1717).

Ja ēkas ūdensapgādes sistēma ir izveidota pareizi, šim nolūkam paredzētie pieslēguma vārsti vai krāni jau būs aprīkoti ar šo drošības ierīci.

**Ūdens izvades (drenāžas) caurules pievienošana**

Pievienojiet izvades (drenāžas) cauruli kanalizācijas vadam ar minimālo diametru 40 mm (19. att.) Pārliecinieties, ka izvades (drenāžas) caurules nav saliekta vai saspiesta, jo tas var samazināt vai pārtraukt ūdens novadīšanu. Izvades caurules augstums nedrīkst pārsniegt 1000 mm (19. att.), un drenāžas caurule nedrīkst būt iegremdēta ūdenī. Nostipriniet drenāžas cauruli, lai nodrošinātu pret izvilkšanu no kanalizācijas vada.

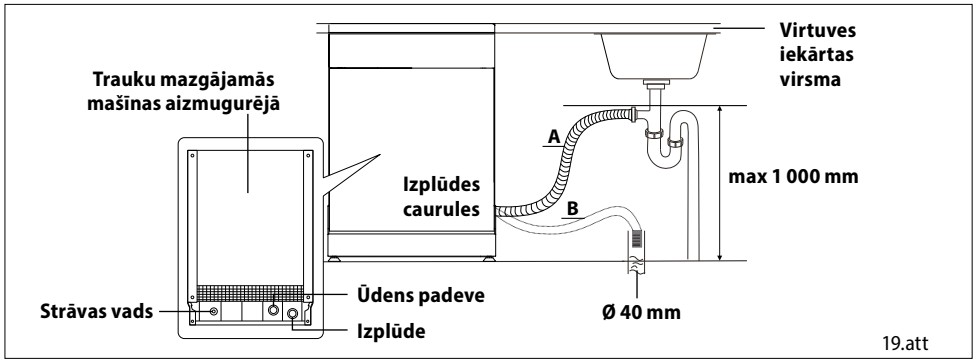


**Ūdens izvades (drenāžas) caurules pagarināšana**

Attālums starp izplūdes (drenāžas) cauruli un kanalizācijas vadu, kā arī ierīce apakšdaļu nedrīkst pārsniegt 1000 mm. Ja nepieciešams pagarināt drenāžas cauruli, pārliecinieties, ka izmantojat tādu pašu drenāžas cauruli. Drenāžas caurules kopējais garums nedrīkst pārsniegt 4 m, pretējā gadījumā tiks samazināts ierīces mazgāšanas efekts.

**Demontāža**

Ierīces demontāžas laikā jāievēro pareiza darbību secība.

1. Vispirms atvienojiet strāvas vadu no elektrotīkla (izņemiet kontaktdakšu vai izslēdziet drošinātājus).
2. Aizveriet ūdens ieplūdi.
3. Atbrīvojiet ūdens izplūdes un ieplūdes caurules.
4. Atskrūvējiet stiprinājuma skrūves.
5. Ja trauku mazgājamajai mašīnai ir pieskrūvēta pamatne, noņemiet to.
6. Izvelciet trauku mazgājamo mašīnu un uzmanīgi izvelciet izplūdes un ieplūdes caurules un strāvas vadu.

**Atvienošana no ūdensvada**

1. Aizveriet ūdens padevi (krānu).
2. Nospiediet pogu, lai atbrīvotu ūdens spiedienu ieplūdes caurulē. Spiediena samazināšana novērsīs ūdens šļakatu rašanos caurulē.
3. Atskrūvējiet ieplūdes cauruli no krāna.

**Liekā ūdens izlaišana no caurules**

Gadījumā, ja izplūdes (drenāžas) caurule ir pievienota kanalizācijas vadam maksimālajā atļautajā augstumā, lieko ūdeni nevar izlaist pilnībā. Izplūdes (drenāžas) caurule jāatvieno no kanalizācijas vada un jānovieto pēc iespējas zemāk. Pēc liekā ūdens izlaišanas no trauku mazgājamās mašīnas novietojiet blakus atvienotajai drenāžas caurulei bļodu, kurā iztecēs liekais ūdens no caurulēm.





## TRAUCĒJUMU NOVĒRŠANA

Lielāko daļu traucējumu, kas var rasties trauku mazgājamās mašīnas lietošanas laikā, varat novērst patstāvīgi, nezvanot servisa centram. Šis pārskats palīdzēs konstatēt un novērst traucējumus.

| Traucējuma apraksts | Iespējamais cēlonis | Risinājums |
|---|---|---|
| Ierīce nedarbojas | Bojāts drošinātājs | Sadales skapī pārbaudiet, vai drošinātājs ir darba kārtībā. Atvienojiet citas ierīces, kas pieslēgtas vienā ķēdē. |
| | Strāvas vads nav pievienots elektriskās strāvas kontaktligzdā | Pārliecinieties, ka ierīce ir ieslēgta un tās durvis aizvērtas. Pārbaudiet kontaktdakšas savienojumu kontaktligzdā. |
| | Zems ūdens spiediens | Pārliecinieties, ka ūdensvads ir atvērts un vai ieplūdes caurule stingri piestiprināta ūdens piegādes krānam, kā arī, ka caurule nav salocīta. |
| | Ierīces durvis nav pareizi aizvērtas | Pārliecinieties, ka ierīces durvis ir stingri noslēgtas. |
| No ierīces neaizplūst ūdens | Salauzta izplūdes caurule | Pārbaudiet drenāžas cauruli. |
| | Aizsērējis filtrs | Pārbaudiet lielo filtru (sk. nodaļu “Filtra tīrīšana”). |
| | Aizsērējis kanalizācijas vads | Pārbaudiet, vai kanalizācijas vads nav bloķēts. Bloķēta kanalizācijas vada gadījumā iztīriet to. Pirms sazināties ar kvalificētu speciālistu, atvienojiet drenāžas cauruli no kanalizācijas vada un pārliecinieties, ka no drenāža izplūdes caurules aizplūst ūdens. Lai uztvertu ūdeni no drenāžas caurules, izmantojiet spaini vai lielāku trauku. |
| Ierīces mazgāšanas tvertnē ir ziepjūdens | Nepiemērots mazgāšanas līdzeklis, izlijis skalošanas līdzeklis | Izmantojiet tikai skalošanas līdzekļus, kas paredzēti trauku mazgājamām mašīnām. Ja mazgāšanas tvertnē parādās ziepju putas, atstājiet ierīci atvērtu, lai putas pazustu. Ielejiet mazgāšanas tvertnē 4,5 litrus auksta ūdens, aizveriet ierīci un pēc tam izsūknējiet ūdeni. Ja nepieciešams, atkārtojiet šīs darbības. Vienmēr pēc iespējas ātrāk noslaukiet izlietu skalošanas līdzekli. |
| | Izliets skalošanas līdzeklis | Vienmēr pēc iespējas ātrāk noslaukiet izlietu skalošanas līdzekli. |
| Traipi mazgāšanas tvertnē | Tika izmantots krāsains mazgāšanas līdzeklis | Neizmantojiet mazgāšanas līdzekli ar krāsvielām. |
| Balta plēve uz trauku mazgājamās mašīnas iekšpuses virsmas | Cietā ūdens minerālvielu nogulsnes | Izmantojiet mitru sūkli ar mazgāšanas līdzekli un uzvelciet gumijas cimdus. Izmantojiet tikai mazgāšanas līdzekļus, kas paredzēti trauku mazgājamām mašīnām. |
| Traipi uz galda piederumiem | Izmantotie galda piederumi nav izturīgi pret koroziju | |
| | Ierīce nebija palaista pēc tam, kad tai tika pievienots reģenerācijas sāls. Sāls gabaliņi ir iekļuvuši mazgāšanas ciklā | Pēc sāls pievienošanas vienmēr uzsāciet ātrās mazgāšanas programmu bez ievietotiem traukiem. |
| | Vaļīgs mīkstinātāja nodalījuma vāciņš | Pārbaudiet mīkstinātāja vāciņa nodalījumu un pārliecinieties, kas tas ir pareizi nostiprināts. |

| | | |
|---|---|---|
| Mazgāšanas tvertnē dzirdams triecienu troksnis mazgāšanas programmas laikā | Apakšējo vai augšējo smidzinātājspārnu bloķē trauki vai pārtikas produktu atliekas | Pārtrauciet programmu, pārbaudiet trauku izvietojumu vai mainiet to. Iztīriet, smidzinātājspārnus no pārtikas produktu atliekām. |
| Mazgāšanas tvertnē dzirdams grabošs troksnis mazgāšanas programmas laikā | Mazgāšanas tvertnē ievietotie trauki brīvi kustas. | Pārtrauciet programmas izpildi un novietojiet traukus stabili, lai tie nekustētos. |
| Triecienu troksnis ūdensvadā | To var izraisīt pārāk mazs caurules diametrs | Trauku mazgājamās mašīnas darbību tas neietekmē. Ja rodas šaubas, vērsieties pēc palīdzības pie kvalificēta speciālista. |
| Mazgāšanas līdzekļa nodalījuma vāciņu nevar aizvērt | Nodalījums ir pārpildīts. | Noņemiet lieko mazgāšanas līdzekli. |
| | Mehānismu bloķē iestrēgušas mazgāšanas līdzekļa atliekas. | Notīriet mazgāšanas līdzekļa nodalījuma aizvēršanas mehānismu. |
| Trauki ir netīri | Trauki tika nepareizi ievietoti | Sk. nodaļu "Trauku ievietošana". |
| | Izvēlētā mazgāšanas programma nav pietiekami jaudīga | Izvēlieties intensīvāku mazgāšanas programmu. |
| | Nepietiekams mazgāšanas līdzekļa daudzums | Izmantojiet vairāk mazgāšanas līdzekļa. |
| | Smidzinātājspārnu bloķē trauki vai pārtikas produktu atliekas | Pārbaudiet trauku novietojumu vai notīriet pārtikas produktu atliekas no smidzinātājspārna. |
| | Filtrs var būt aizsprostotas vai nepareizi ievietots. Var tikt nobloķēti smidzinātājspārni | Iztīriet vai pareizi uzstādiet filtru. Notīriet smidzinātājspārnus (sk. nodaļu "Smidzinātājspārnu tīrīšana un apkope"). |
| Uz glāzēm paliek švīkas | Pārāk mīksts ūdens un pārāk liela mazgāšanas līdzekļa deva. | Izmantojiet mazāk mazgāšanas līdzekļa, ja ir mīksts ūdens, un stikla mazgāšanai izvēlieties īsāko mazgāšanas ciklu. |
| Melni vai pelēki traipi uz traukiem | Mazgāšanas cikla laikā trauki nonāca saskarē ar alumīnija galda piederumiem | Lietojiet maigu abrazīvu līdzekli, lai notīrītu šos klipus. Neievietojiet šo līdzekli trauku mazgājamā mašīnā! |
| Trauki nenožūst sausi | Nepareiza trauku ievietošana | Sk. nodaļu "Trauku ievietošana". |
| | Pārāk maz skalošanas līdzekļa | Palieliniet skalošanas līdzekļa devu vai papildiniet tā dozatoru. |
| | Trauki pēc mazgāšanas tiek izņemti pārāk ātri | Izņemiet traukus vēlāk, nevis uzreiz pēc mazgāšanas cikla beigām. Atveriet durvis, lai varētu aizplūst liekais tvaiks. Izņemiet traukus, kad tie ir gandrīz auksti. Vienmēr vispirms iztukšojiet apakšējo grozu, lai novērstu ūdens pilēšanu no augšējā groza apakšējā. |
| | Izvēlēta nepareiza mazgāšanas programma | Īsa mazgāšanas programma samazina trauku mazgāšanas efektivitāti, turklāt arī mazgāšanas temperatūra ir zemāka. Izvēlieties mazgāšanas programmu ar ilgāku mazgāšanas ciklu. |
| | Galda piederumi ar koka rokturi | Ūdens noplūde no šādiem galda piederumiem ir daudz sarežģītāka. Šie piederumi nav piemēroti mazgāšanai trauku mazgājamā mašīnā. |





## KĻŪDAS ZIŅOJUMI

Kļūdas gadījumā displejā tiks parādīts kļūdas kods.

| Kods | Kļūdas apraksts | Iespējamais cēlonis |
|---|---|---|
| E1 | Trauku mazgājamā mašīnu pārāk ilgi uzpilda ūdeni | Pārbaudiet ūdens padevi (aizvērts krāns, ierobežota ūdensapgāde, pārāk zems ūdens spiediens). |
| E3 | Nav sasniegta noteiktā temperatūra | Sildelementa traucējumi. |
| E4 | Pārpildīta trauku mazgājamā mašīna | Pārāk liela ūdens pieplūde. Pārbaudiet ūdens ieplūdes spiedienu. |
| E8 | Sadales vārsta orientācijas kļūme. | Atvērta ķēde vai sadales vārsta pārtraukums. Sazinieties ar kvalificētu speciālistu vai servisa centru. |
| E9 | Taustiņš nospiests ilgāk nekā 30 sekundes | Ūdens vai kaut kas cits uz pogas. |
| Ed | Mazgāšanas vadības sistēmas kļūme. | Vadības panelis vai motors neizdevās. |
| Ec | Sakaru kļūme starp galveno iespiedshēmas plates un displeja drukāto shēmu. | Atvērta ķēde vai bojāta sakaru līnija. |

**Piezīme:**

- Pārplūdes gadījumā izslēdziet galvenā ūdens padevi un sazinieties ar servisa centru.
- Pirms ierīces atkārtotas palaišanas izņemiet no ierīces iekšpuses lieko ūdeni.

## TRAUKU MAZGĀJAMĀS MAŠĪNAS IZMĒRI

| | |
|---|---|
| **Augums (H)** | 815 mm |
| **Platums (W)** | 598 mm |
| **Dziļums (D1)** | 550 mm (ar aizvērtām durvīm) |
| **Dziļums (D2)** | 1 150 mm (ar durvīm, kas atvērtas 90 °) |

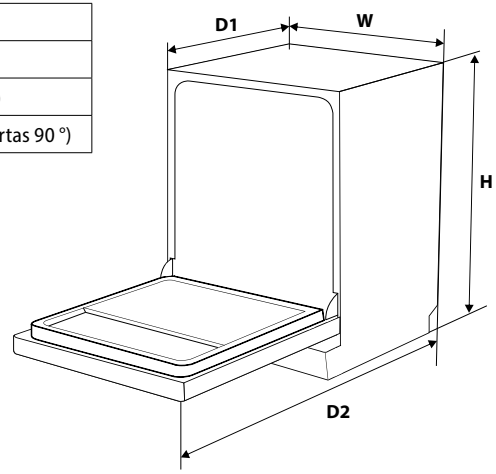

**Augšējais grozs**

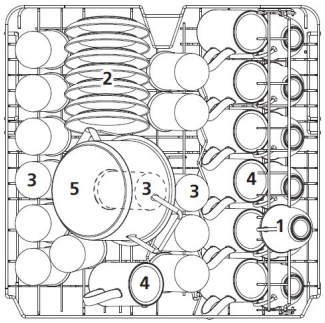


**Apakšējais grozs**

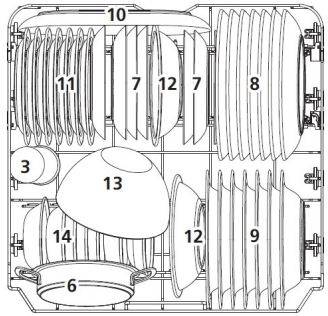


| Numurs | Pozicija | Numurs | Pozicija |
|---|---|---|---|
| 1 | Tases | 8 | Lielie šķīvji |
| 2 | Apakštases | 9 | Zupas šķīvji |
| 3 | Glāzes | 10 | Servēšanas paplāte |
| 4 | Krūzes | 11 | Plastmasas šķīvji |
| 5 | Mazs katliņš | 12 | Plastmasas bļodas |
| 6 | Cepšanas trauks | 13 | Stikla bļoda |
| 7 | Deserta šķīvji | 14 | Deserta bļodiņas |

**Galda piederumu grozs**

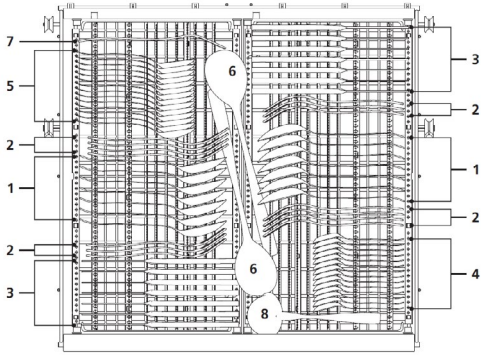


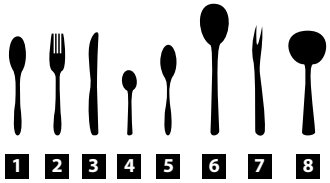


| Nr. | Priekšmets |
|---|---|
| 1 | Ēdamkarotes |
| 2 | Dakšas |
| 3 | Naži |
| 4 | Tējkarotes |
| 5 | Desertkarotes |
| 6 | Pasniegšanas karotes |
| 7 | Pasniegšanas dakšas |
| 8 | Mērces kausi |





## TRAUKU IEVIETOŠANAS PIEMĒRI

**1. pozīcija** – ievietojiet groza kreiso pus apakšējā pozīcijā, groza kreisā puse ir plakana, labā puse – ieslīpa.

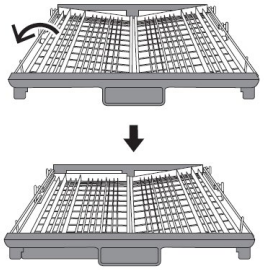

**2. pozīcija** – paceliet groza labo pusi augšup; abas groza puses ir plakanas.

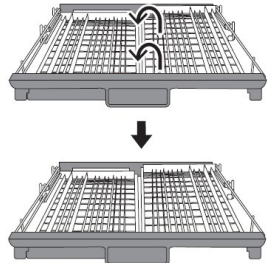

**3. pozīcija** – pārvietojiet groza labo pusi no labās puses uz kreiso, grozi pārklājas.

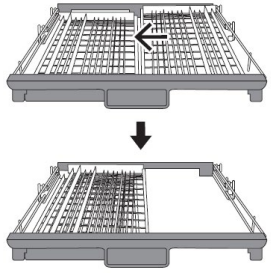

**4. pozīcija** – izņemiet groza labo pusi, kreisā puse paliks plakana.

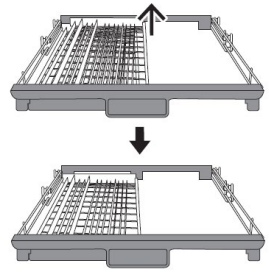

**Piezīme:**

- Kreisajā pusē grozu nevar pilnībā izņemt. Izņemt var tikai labo pusi.

**VIDES AIZSARDZĪBA**

- Nododiet iepakojuma materiālu un vecās ierīces otrreizējai pārstrādei.
- Ierīču kastes var nodot atkritumu šķirošanas punktos.
- Polietilēna (PE) maisiņus nododiet otrreizējai pārstrādei paredzēto materiālu savākšanas punktā.

**Ierīces otrreizējā pārstrāde tās kalpošanas laika beigās**



Šī ierīce ir marķēta saskaņā ar Eiropas Parlamenta un Padomes Direktīvu 2012/19/EU par elektrisko un elektronisko iekārtu atkritumiem (WEEE). Simbols uz izstrādājuma vai tā iepakojuma norāda, ka šis izstrādājums nepieder sadzīves atkritumiem. Tas jānogādā elektrisko un elektronisko iekārtu otrreizējās pārstrādes savākšanas punktā. Nodrošinot šā izstrādājuma pareizu iznīcināšanu, tiks novērsta nelabvēlīga ietekme uz vidi un cilvēku veselību, ko var izraisīt nepareiza ierīces iznīcināšana. Iznīcināšana jāveic saskaņā ar noteikumiem par atkritumu apstrādi. Lai iegūtu papildu informāciju par šīs ierīces otrreizēju pārstrādi, lūdzu, sazinieties ar vietējās pašvaldības sadzīves atkritumu iznīcināšanas dienestu vai veikalu, kurā iegādājāties izstrādājumu.



Šis produkts atbilst visām uz to attiecināmo EU direktīvu būtiskajām prasībām.

Teksta, dizaina un tehnisko specifikāciju izmaiņas var tikt mainītas bez iepriekšēja brīdinājuma, un mēs paturam tiesības tās mainīt. Jaunāko dokumenta versiju vienmēr var atrast konkrētajam produktam paredzētajā tīmekļa vietnē.





## ACKNOWLEDGMENT

Thank you for purchasing the Concept product. We want you to be satisfied with everything we make every day you use it. Please read the instructions carefully before initial use. You should retain them for future reference. Ensure that anyone using the warming drawer is familiarized with the instructions.

## TABLE OF CONTENTS

Technical specifications
Important safety information
Product description
Control panel description
User manual
Loading the regenerating salt
Loading the rinse aid
Detergents
Unsuitable dishware
Loading dishware
Washing programs overview
Putting the appliance into operation
Cleaning and maintenance
Installation of the appliance
Troubleshooting
Error message
Dimensions
Example of loading dishware
Positioning of the cutlery basket
Environmental protection

| Technical specifications | | | |
|---|---|---|---|
| Energy class (a) | B | Noise class (a) | B |
| Energy efficiency index (a) | 37,9 | Height | 815 mm |
| Cleaning performance index (a) | 1,125 | Width | 598 mm |
| Drying efficiency index (a) | 1,065 | Depth (closed door) | 550 mm |
| Energy consumption during standard washing cycle (kWh/cycle) (1) | 0,645 | Depth (open door 90°) | 1150 mm |
| Water consumption during standard washing cycle (l/cycle) (2) | 9,8 | Capacity (a) | 14 place settings |
| Standard washing cycle duration time (h:min) (a) | 3:55 | Dishwasher type | Built-in |
| Consumption in off state | 0 W | Power supply / frequency | 230 V ~ 50 Hz |
| Consumption during delayed start | 1,0 W | Water pressure | 0.04 – 1 MPa |
| Noise level | 42 dB (A) | Weight | 30,5 kg |

**Additional information:**

(a) for the ECO program
(1) based on the eco programme using cold water fill. Actual energy consumption will depend on how the appliance is used
(2) based on the eco program. Actual water consumption will depend on how the appliance is used and on the hardness of the water

- The ECO program is the most efficient program in terms of combined energy and water consumption.
- Loading the dishwasher to its stated capacity helps save energy and water.
- Rinsing dishes by hand before washing them in the dishwasher leads to increased water and energy consumption and is not recommended.
- When the dishwasher is used according to the operating instructions, washing dishes in the dishwasher typically consumes less energy and water than washing them by hand.
- The values given for all programs (except the ECO program) are indicative only.

**The manufacturer reserves the right to make potential technical changes, typographical errors and any differences in the representation without prior notice.**

## IMPORTANT SAFETY INFORMATION

### Upon delivery of the dishwasher

- Immediately after delivery, check the package for any damage during shipping.
- Caution! Some edges of this appliance that are hidden after installation are sharp! Be careful not to get cut when handling an uninstalled unit.
- Do not install the appliance if it has been damaged. Contact the store where you purchased it immediately.
- Remove all the packaging and marketing materials before first use.
- Keep the packaging materials away from children or dispose of them properly.

### During installation

- Do not use the appliance in any way other than as described in this manual.
- This appliance can be used in households and similar places like:
  - Kitchen cabinets in shops, offices and other workplaces.
  - Appliances used in agriculture.
  - Appliances used by guests in hotels and other areas in a hotel environment.
  - Appliances used in a Bed and Breakfast environment.
- Do not touch the appliance with wet hands.
- Load sharp knives with the handles up or horizontally to reduce the risk of cut-type injuries.
- Use the dishwasher only for household purposes and only for washing kitchen utensils.
- Do not store anything inside the appliance.
- Do not stand or sit on the open door of the appliance.
- Water from the washing area is not drinkable.
- Do not use any solvents in the dishwasher (danger of explosion).
- Use only the products suitable for dishwashers.
- During the running washing program always open the dishwasher door very carefully, water may spurt out.
- Follow the instructions for safety and use on the packaging of the cleaning agents.
- Do not touch hot surfaces and heating elements during use or shortly after use.
- Do not allow children or unauthorized people to handle the appliance, use it out of their reach.
- Children should not play with the appliance.





- Pay extra attention if the appliance is used near children.
- Do not allow the appliance to be used as a toy.
- This appliance can be used by children aged 8 years and over. Persons with reduced physical, sensory or mental capabilities, or lack of experience and knowledge, should be supervised or familiarized with the instructions for use of the appliance in a safe way and have been made aware of the risks involved.
- Caution! A large amount of steam may be released from the appliance when you open the door. Be careful. Risk of scalding!
- If a malfunction occurs, turn off the appliance and unplug it from the wall outlet.
- When disconnecting the unit from the wall outlet, never pull the power cord, grasp the plug end and disconnect it by removing it from the receptacle.
- Do not immerse the power cord or the plug in water or any other liquid.
- Check the appliance and the power cord for damage regularly.
- Do not switch on the appliance if it has been damaged.
- Do not use the appliance if the door or the door seals are damaged. Call the authorised service centre.
- Do not use the appliance without properly installed covers and without a front plate.
- The appliance is designed for washing dishware suitable for washing in the dishwasher. Avoid contact of plastic dishware with the heating elements of the appliance.
- Do not use any accessories other than those recommended by the manufacturer.
- Do not use accessories with damaged surface treatment or if it has been worn out or has other defects.
- Before cleaning of the appliance, leave it for at least 30 minutes to cool down.
- Children should not clean and maintain the appliance unless they are at least 8 years old and under supervision.
- Keep the detergents and rinse aids from children.
- Keep children away from the open dishwasher, there could still be detergent residues.

### CAUTION!

To avoid injury open the door only for a short period of time to load or unload dishware. Children may lock themselves inside the appliance (risk of suffocation) or be exposed to other dangers.

## Possible defects

- Only qualified service technicians should repair or perform maintenance to this appliance.
- During the repairs the appliance must be disconnected from the power. Switch off the circuit breaker or remove the plug from the wall outlet.
- When disconnecting the unit from the wall outlet, never pull the power cord, grasp the plug end and disconnect it by removing it from the receptacle.

**If you fail to follow these instructions, any possible repair cannot be recognized as a warranty repair.**

## PRODUCT DESCRIPTION

**1** Upper spray nozzle
**2** Inner pipe
**3** Regenerating salt container
**4** Detergent and rinse aid dispenser
**5** Lower spray arm
**6** Filtration system
**7** Cutlery basket
**8** Upper basket
**9** Upper spray arm
**10** Cup shelf
**11** Lower basket
**12** Water supply connector
**13** Drain hose

**Front view**

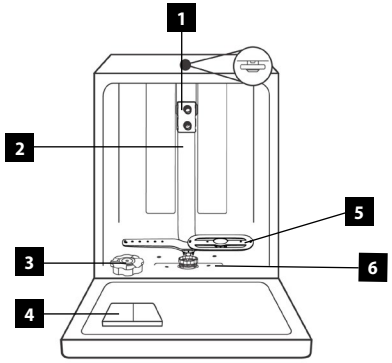


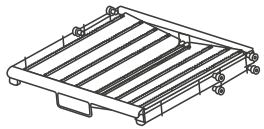


**Rear view**

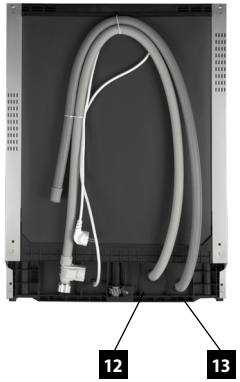


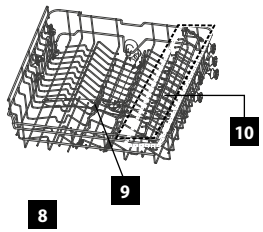


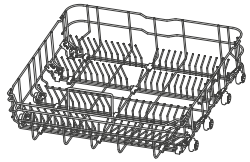






## CONTROL PANEL DESCRIPTION

**1** On / Off button
**2** Washing program selection button
**3** Delayed on function button
**4** Program function button
**5** Alternative wash selection button
**6** Washing program icons
**7** Display
**8** Warning icons
**9** Function icons
**10** Alternative washing icons

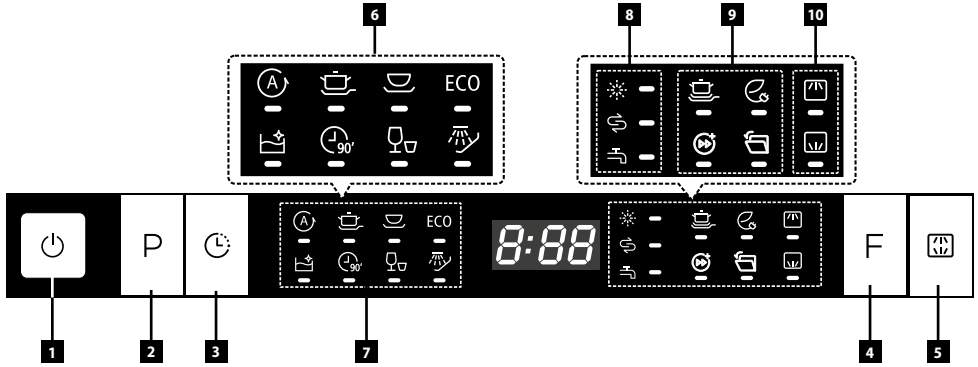


## DESCRIPTION OF INDIVIDUAL BUTTONS OF THE CONTROL PANEL

**Washing program selection button**

- Press the button to select desired washing program.
- The selected washing program is indicated by the diodes placed below the corresponding washing programs.
- The display shows the duration of each selected washing program.

| Symbol | Washing program | Symbol | Washing program |
|---|---|---|---|
| Ⓐ | AUTO | | Self – clean |
| | INTENSIVE | 90′ | 90 Min |
| | UNIVERSAL | | RAPID |
| ECO | ECO | | Pre-Wash |

**Delayed start function button**

- Delayed starting can be set from 0 to 24 hours.

**Display**

- The display shows the time of the washing program and the time of the delayed start of the program.

E.g. The time of the washing program 3:05
The time of the delayed start H:09

**Status indicator**

- If the indicator status LED lights up, it is needed to add the appropriate detergents or open the water supply.

| Symbol | Status indicator |
|---|---|
|  | Rinse aid |
|  | Salt |
|  | The water supply is closed |

**Program function**

- Press the button to select a function, corresponding indicator will be lit.

| Symbol | Program function |
|---|---|
|  | To wash very dirty, hard to clean dishes. (It can only be used with Intensive, Universal, ECO and 90min.) |
|  | When you have less plates to wash, you can choose it. (It can only be used with Intensive, Universal, ECO and 90min.) |
|  | Reduce the program time. (It can only be used with Intensive, Universal, ECO and 90min.) |
|  | After washing, the door will open automatically to achieve better drying effect. (It can only be used with Auto, Intensive, Universal, ECO and 90 min.) |

**Alternative washing function button**

- Press the button to select which spray arms will be used during the washing program (both spray arms, only the upper spray arm, only the lower spray arm).

| Symbol | Program function |
|---|---|
|  | Upper spray arm |
|  | Lower spray arm |





## USER'S MANUAL

**Before first use**

1. Set the appliance according to hardness of the water (see below).
2. Pour the regenerating salt into the salt container.
3. Pour the rinse aid into the rinse aid dispenser.
4. Pour the detergent or put the tablet into the detergent dispenser.

**Water softeners**

Soft water is required for efficient washing (water with low calcium content), otherwise limescale is created on the dishes and in the interior of the dishwasher. Tap water which exceeds the given level of water hardness must be softened before being used for washing purposes (meaning free of calcium). This is achieved by regenerating salt in the softening unit of the dishwasher. Setting the unit and the required amount of salt depend on the hardness of tap water.

Water hardness is measured in equivalent degrees of hardness, German degrees °dH, French degrees °fH, British degrees °Clarke and mmol/l (millimoles per litre - international unit for the hardness of water).

The softening unit should be set according to the hardness of the water used for the appliance. Contact your local water utility company for information about the water hardness in your area. Set the dosage regulator manually according to the table.

**Setting the appliance according to the water hardness**

1. Open the appliance door and use the on/off button (1) to turn the appliance on.
2. Press and hold the „P" button over 5 seconds - The washing program selection button (2). After a certain time the indicators of salt and water softener will start flashing alternately.
3. If the indicators of salt and softener flash alternately, you can press the button (2) to set the water hardness.
4. Press the button (2) to set the water hardness according to the quality of water in your area (H1-H6).
5. To store the setting wait a few seconds.

| Water-hardness | | | | Value | Salt consumption (g/washing cycle) |
|---|---|---|---|---|---|
| °dH | °fH | °Clarke | mmol/l | | |
| 0~5 | 0~9 | 0~6 | 0~0,94 | H1 | 0 |
| 6–11 | 10–20 | 7–14 | 1.0–2.0 | H2 | 9 |
| 12–17 | 21–30 | 15–21 | 2.1–3.0 | H3 | 12 |
| 18–22 | 31–40 | 22–28 | 3.1–4.0 | H4 | 20 |
| 23–24 | 41–60 | 29–42 | 4.1–6.0 | H5 | 30 |
| 35–55 | 61–98 | 43–69 | 6.1–9.8 | H6 | 60 |

**Note:**

This appliance is factory preset to H3.

1°dH = 1.25°Clarke = 1.78°fH = 0.178 mmol/l
°dH German degrees
°fH French degrees
°Clark British degrees

## LOADING THE REGENERATION SALT

**The effects of salt**

During the washing cycle the salt goes automatically from the container to the softening unit where it dissolves the calcium content. Dissolved calcium is washed away from the dishwasher. The softening unit is then ready again for further action. This regeneration process works only if the salt is dissolved in water.

1. Open the appliance door, remove the lower basket and proceed as shown in Fig. 1 below.
2. Remove the regenerating salt container lid.
3. Place the funnel (included in the package) on the opening of the regenerating salt container and slowly fill the container with the salt. The capacity of the empty container is about 1.5 kg.
4. Fill the rest of the container with water before first use. It is normal for a small amount of water to flow out of the container during filling.
5. Close the regenerating salt container after filling.

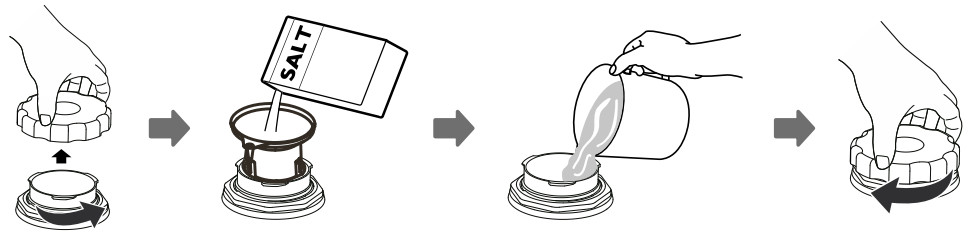


Fig.1

**Note:**
- The regenerating salt container is located under the lower rack.
- The regenerating salt container can be refilled only when the salt status indicator is on.
- After refilling the indicator goes off.
- If there is a spillage of regenerating salt, run a short washing cycle to wash away the salt.

**Caution!**

- Load the regenerating salt before running the short washing cycle to wash away any spilled salt residues and prevent the risk of corrosion of the appliance interior.
- Always use regenerating salt designed for use in dishwashers. Never use table salt!
- Never pour detergents into the regenerating salt container. Detergents can destroy the softening unit!

**In the event of damage caused by improper use of salt, the manufacturer assumes no responsibility or liability for any caused damage.**





## LOADING THE RINSE AID

The rinse aid is used in the last stage of rinsing to prevent the drops of water from staying and drying out on the dishes leaving undesirable stains on the dishes.

1. Open the appliance door.
2. Open the rinse aid dispenser as shown in Fig. 3.
3. Slowly pour the rinse aid into the dispenser (Fig. 4). The capacity of the empty dispenser is about 140 ml.
4. After filling close the rinse aid dispenser cover and tighten it (Fig. 5).

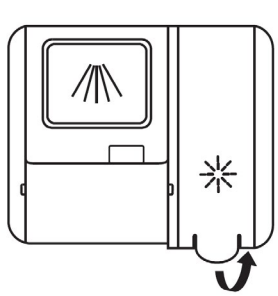

Fig.3

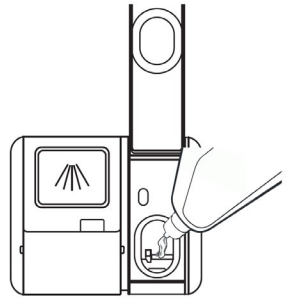

Fig. 4

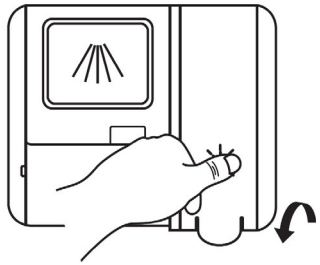

Fig. 5

If the indicator of the amount of the rinse aid lights up, you must refill the dispenser before starting a new washing cycle!

**Note:**
- The rinse aid dispenser is located on the door next to the detergent dispenser.
- The appliance is designed to be used only with liquid rinse aids.
- If there is a spillage of the rinse aid, wipe it out using an absorbent cloth or run a short washing cycle to wash it away.

**Caution!**

- Use only rinse aids designed for use in dishwashers. Never pour detergents into the rinse aid dispenser.
- Load the rinse aid before running the short washing cycle to wash away any spilled rinse aid residues and prevent the risk of corrosion of the appliance interior.

**Setting the dosage of the rinse aid**

For better drying results with a limited amount of rinse aid, the dishwasher is designed to adjust consumption according to user settings. Follow the steps below.

1. Close the door and switch on the dishwasher by plugging it into an electrical outlet.
2. Within 60 seconds after step 1, press the "Program" button [3] for more than 5 seconds and then press the Delayed Start" button [6] to enter one of the pre-set options, the rinse aid status indicator flashes once per second.
3. Press the "Program" button [3] to select the most appropriate setting to match your habits, the settings will change in the following order: D1-> D2-> D3-> D4-> D5-> D1. The higher the number, the more rinse aid the dishwasher uses.
4. Without reaction within 5 seconds or by pressing the "On/Off" button [1], you finish the setting, the setting is completed successfully.

**If you only use a detergent with the integrated rinse aid, decrease the dosage of the rinse aid to minimum.**

## DETERGENTS

**Detergents can be divided into four groups according to the form:**

a) Loose,
b) Liquid,
c) Tablets,
d) Combined detergents (e.g. 3 in 1 tablets).

**Detergents can be divided into two groups according to the chemical composition:**

a) Alkaline,
b) With natural enzymes.

**They can be also divided into:**

a) phosphate and chlorine,
b) phosphate and chlorine-free,
c) phosphate-free and chlorine-free.

- When using phosphate-free detergents with hard water, a white film can be created in the appliance interior.
- Increasing the dose of detergent will prevent the sediment and get better washing results.
- Chlorine-free detergents have less bleaching effect. This may lead to enhancement of tea residue stains or colouring of plastic dishes. In this case, use a stronger washing program, increase the dose of detergent or use a chlorine detergent.

**Detergents – Tablets**

- The tablets from different manufacturers dissolve at different rates.
- Some detergent tablets cannot dissolve completely therefore they are less efficient while running short programs.
- For this reason, we recommend selecting longer washing programs to ensure the complete dissolution of the detergent tablets.

**Detergent dispenser**

The detergent dispenser must be refilled before every washing cycle. For regular use one tablespoon of detergent is plenty. If the dishes are heavily soiled, add more detergent. Add the detergent just before starting the washing program. If the detergent stays in the dispenser, it may get wet and it may not dissolve completely when starting a new cycle.





**Loading the detergent**

1. Choose how to open the dispenser lid according to the actual design.
   - Method 1: Slide the release latch to open the lid.
   - Method 2: Open the lid by pushing the release latch. (Fig. 6).
2. Add detergent to the dispenser main chamber (A) just before the washing cycle (Fig. 7). For better cleaning results, especially if you have very dirty dishes, pour a small amount of detergent directly onto the inner door recess (B). The detergent thus added is already activated during the pre-wash phase.
3. Finally, close the flap by sliding it to the left (Fig. 8).

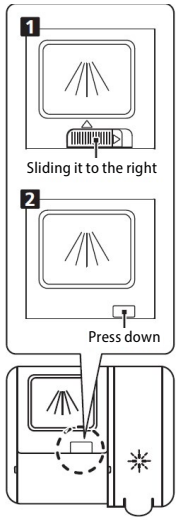


Fig. 6

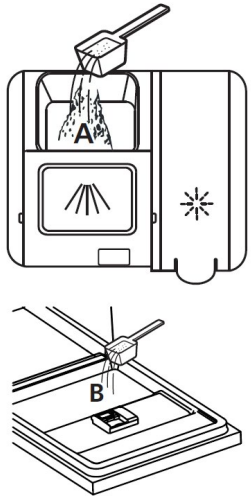


Fig. 7

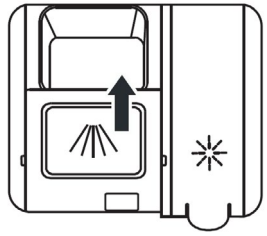

Fig. 8

**Tip how to save detergents**

- When the dishes are soiled lightly, simply use a smaller amount of detergent than recommended.

**Note:**

- Add the detergent just before starting the washing program.
- Use a commercially available liquid or powder branded detergent or tablets.
- Never use detergents designed for manual washing!
- When using tablet detergents read the manufacturer's recommendations, where the tablets should be placed (detergent dispenser, cutlery basket, etc.).
- Make sure the cover of the detergent dispenser is closed, even if tablets are used.

**Caution!**

- Use only detergents designed for use in dishwashers.
- Keep the detergents in a dry place and out of reach of children.
- Do not leave the detergent in the detergent dispenser when the dishwasher is not intended to be used for some time.

## UNSUITABLE COOKWARE

- Cutlery and dishware with wooden parts.
- Plastic dishware and dishware with glued parts that are not heat resistant.
- Glued items, cutlery or plates.
- Tin or copper dishware.
- Crystal glass.
- Steel items prone to rusting.
- Wooden bowls.
- Objects made of synthetic fibres.

Some aluminium and silver parts may change colour or fade.
Certain types of glass can tarnish after several washing cycles.

**Note:**

- Do not put absorbent materials such as sponges and cloths in the dishwasher.
- Use detergents which are labelled by a manufacturer as gentle to dishes.
- Wash only the dishes confirmed to be suitable for washing in dishwashers.
- **Do not wash dishes soiled with ash, wax, grease or paint in the dishwasher!**

## LOADING DISHWARE

**Placing dishware**

Remove large food residues from the dishes. Rinsing dishes under the tap before washing in the dishwasher is not necessary.

**Load the dishes in the following manner:**

- Place cups, glasses, pots, pans, etc. upside down.
- Place the dishes with hollows diagonally to allow excess water to drain and for best results of drying.
- Dishware must be loaded securely to avoid falling.
- Loaded dishes must not impede the spray arms to rotate freely.
- Dishware and cutlery should not lie on one another or cover each other.
- Glasses should not touch each other to avoid possible damage.
- Load pots and larger dishes in the lower rack.
- The upper rack is designed for loading of smaller and lighter dishware (glasses, cups, etc.).
- Long-bladed knives placed upright are very dangerous! Be careful, risk of injury!
- Long and sharp cutlery (carving knives) must be placed horizontally in the upper rack.
- Do not wash very small items in the dishwasher as they can easily slip out of the racks.
- Do not overload the dishwasher!

**Adjusting the height of the upper rack**

- The height of the upper rack can be adjusted.
- To adjust the height of the upper rack, overturn the handles on the sides of the rack (see Pic. 6).
- Keep overturning the handles until they stop so they are locked properly.





**Upper rack**

The upper rack is suitable for:
- glasses,
- coffee and tea cups,
- saucers,
- small bowls and plates,
- shallow pans.

Make sure that the loaded dishware cannot be overturned by running water from the spray arms.

Back side of the rack

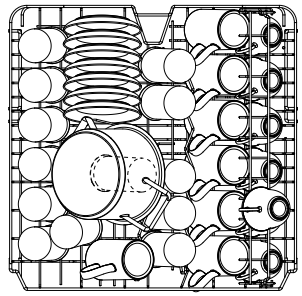

Front side of the rack

**Stand**

1. To adjust the height of the upper basket, grasp the upper basket in the centre of each side and simply lift it until it clicks into place in the upper position. It is not necessary to raise the adjustment handle.

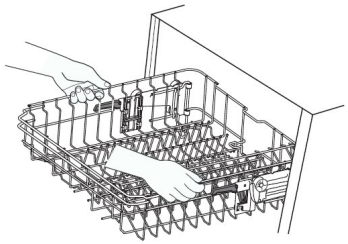

2. To lower the upper basket, raise the adjustment handles on both sides to release the basket and lower it to the lower position.

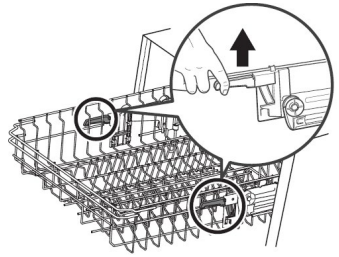

**Stand**

- Glasses and tall glasses lean on the edge of the stand (not on other dishware).
- Do not put any long items, serving and salad cutlery, ladles and kitchen knives in a way that they could impede the rotation of the spray arms.
- You can tilt the stand and adjust it in height (Fig.9).



Fig.9

**Lower rack**

The lower rack is suitable for:
- pots,
- pans,
- lids,
- large bowls and plates.

Make sure that the loaded dishware cannot impede the rotation of the spray arms. For washing larger items (pots, pans, etc.) tilt the plate holders in the lower rack (Fig. 10).

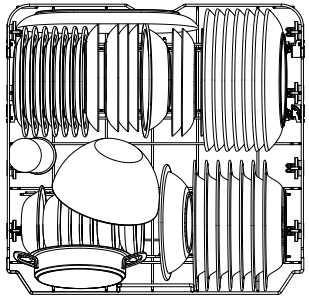

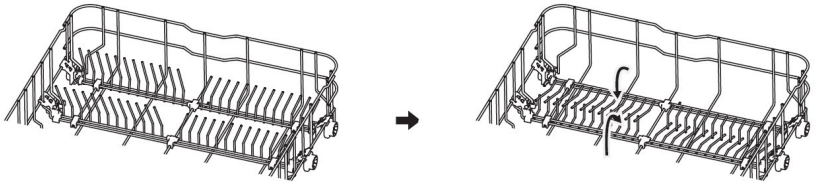

Fig.10

**Cutlery drawer**

- Place knives with the blade facing down to avoid injury.
- Place forks, spoons, and teaspoons in one direction in the cutlery drawer. This will achieve better washing results.

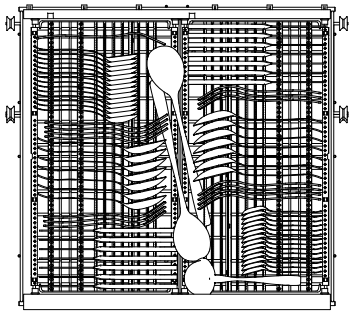

Fig.11

**Unloading dishware**

We recommend unloading the lower rack first to prevent any excess water from the upper rack from flowing down onto the dishware in the lower rack.

**Caution!**

Make sure that cutlery with sharp parts or spikes do not protrude out of the basket. Risk of injury!
Always put the knives with blades down!

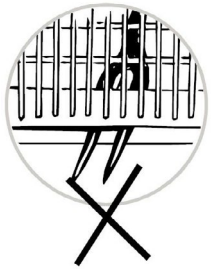





## WASHING PROGRAMS OVERVIEW

| Program | Information about the washing program | Description of the washing cycle | Amount of detergent Previous/ main | Wash cycle time [min] | Power consumption [kWh] | Water consumption [L] | Rinse aid |
|---|---|---|---|---|---|---|---|
| Auto | Automatic detection of washing, lightly, normally or heavily soiled dishes. | Pre-wash (45°C), Automatic wash (55-65°C), Rinsing, Rinsing (55-65°C), Drying | 4/18 g or 1-2 tablets | 150 | 0.930 - 1.470 | 10.3 - 16.9 | YES |
| Intesive | Heavily soiled dishes, dirty pots, pans, etc., dried food. | Pre-wash, Washing (60°C), Rinsing, Rinsing (65 - 72°C), Drying | 4/18 g or 1-2 tablets | 175 | 1.275 - 1.385 | 13.9 | YES |
| Universal | Normally dirty dishes, pots, plates, glasses, and lightly soiled pans. | Pre-wash, Washing (60°C), Rinsing, Rinsing (65 - 72°C), Drying | 4/18 g or 1-2 tablets | 150 | 1.185 - 1.290 | 13.9 | YES |
| ECO | Standard program suitable for less dirty dishes. | Washing (50°C), Rinsing, Rinsing (40°C), Drying | 22 g or 1-2 tablets | 235 | 0.645 | 9.8 | YES |
| Self-clean | The dishwasher's self-cleaning program automatically removes grease and deposits, keeping the dishwasher clean and hygienic without the need for manual intervention. | Pre-wash, Washing (60°C), Rinsing, Rinsing (70 - 72°C) | 4/18 g or 1-2 tablets | 130 | 1.235 - 1.265 | 15.1 | YES |
| 90' 90 min. | Normally dirty dishes that need a quick rinse. | Washing (55°C), Rinsing, Rinsing (60 - 65°C), Drying | 22 g or 1 tablet | 90 | 0.955 - 1.030 | 11.2 | YES |
| Rapid | Short wash for lightly dirty dishes; for quick washing. | Washing (45°C), Rinsing, Rinsing (45°C) | 12 g or 1 tablet | 30 | 0.584 | 10.3 | NO |
| Pre-wash | Rinsing dishes that will be washed later the same day. | Pre-wash | - | 15 | 0.115 | 3.9 | NO |

**Note:**

If the display does not show the temperature during the running washing program, it means that phase of the program does not heat up the water.

## PUTTING THE APPLIANCE INTO OPERATION

**Starting the washing program**

1. Open the appliance door.
2. Check the amount of the regenerating salt and refill if needed.
3. One by one pull out the upper and lower rack, load the dishes and then slide the racks back. We recommend loading the lower rack first and then the upper rack (see „Loading dishware").
4. Make sure that the water tap is open.
5. Press button (1) to turn the appliance on.
6. Press button (2) repeatedly to select the desired program. The display (7) shows the preset time of the selected program. The wash program runs in the following order: ECO – Self-clean – 90min – Rapid – Pre-wash – Auto – Intensive – Universal– ECO.
7. By pressing button (4) you can choose whether the upper spray arm, the lower spray arm or both will be operating for the selected program. This is possible on all washing programs.
8. If you require a delayed start, press the delayed start function button (3) repeatedly. The delayed start can be set up to 24 hours.
9. After selecting the program and adjusting, close the door of the appliance. The washing program or the countdown of the delayed start will start. The start of the washing program can be also checked visually by means of signal lights in the right part of the appliance.
10. You will hear an eight-fold beep sound after the washing program is done. During the beeping sound there is a flashing symbol 0:00 on the display. The end of the washing program can be also checked visually by means of signal lights in the right part of the appliance. The indicator for the selected wash program will be on and the display will show „end" after the eight-fold beep sound.
11. Open the appliance door and press button (1) to turn the appliance off.
    Caution! Be careful while opening the door of the appliance, a large amount of water vapour can be released or hot water can spurt. There is a danger of scalding!
12. Hot dishes are very fragile. We recommend leaving the dishes to cool down for about 15 minutes before unloading.
13. Unload the lower rack first and then the upper rack to prevent the excess water from the upper rack flowing down on the dishes in the lower rack.

**Note:**

The signal lights flash only for some time after the program is done. They turn off after some time.

**Changing the program during the running washing program**

If you decide to change the currently running program, make sure there is enough detergent in the dispenser, or whether it was used and it is needed to be refilled before starting a new washing program (see „Loading the detergent").

1. Open the door slightly to pause the running washing program. Wait until the spray arms are completely stationary.
2. Press and hold button (2) for more than 3 seconds. The appliance will switch to standby mode in which you can change the washing program setting.
3. Close the door after you are done resetting. The washing cycle will continue after a few seconds.





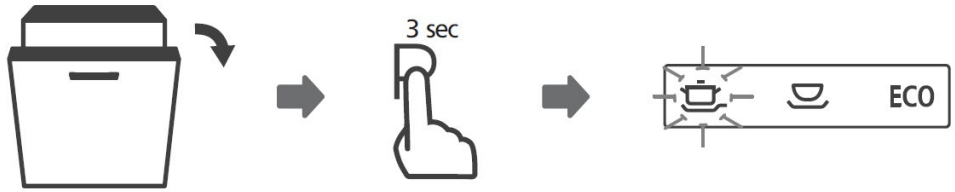


**Note:**

- If you open the appliance door during the running wash program, the program will be paused. Signal lights go off.
- A beep sound occurs every minute to warn the door is open during the running program.

**Adding dishes to the dishwasher during the running washing program**

1. Open the door slightly to pause the running washing program. Wait until the spray arms are completely stationary.
2. Add the dishes into the dishwasher and close the door. The washing cycle will continue after a few seconds.

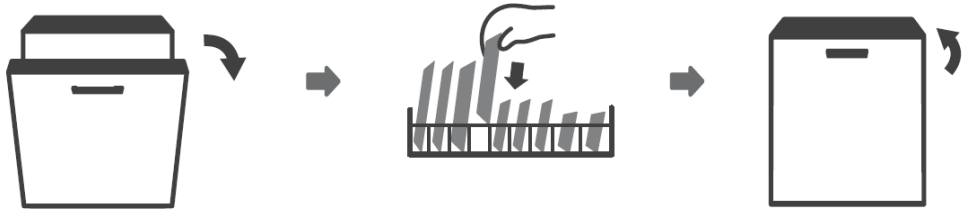

**Caution!**

Be careful while opening the door of the appliance, a large amount of water vapour can be released or hot water can spurt. Hot water with the detergent can be of a chemically aggressive nature and may have detrimental effects on your skin or furniture.

**Auto Open**

After washing, the door will open automatically to achieve better drying effect.

**Note:**

The dishwasher door must not be blocked when set to open automatically.

This can disrupt door lock functionality.



**Tips for best drying results**

- The drying effect will be always less effective on the dishes made of unsuitable material (e.g. plastic) than on other dishes.
- Always place the dishes in a way that water cannot stay in the hollows of the dishes.
- Larger amounts of water remaining in such hollows cannot be dried properly.

## CLEANING AND MAINTENANCE

Regular maintenance and inspection prevent malfunctions. To maintain a perfect appearance of the interior of the dishwasher, we recommend using a special dishwasher cleaner once every 4–6 months.

- Check the spray arms and make sure there are no deposits of fat and lime. If deposits occur, fill the detergent dispenser with the detergent and start the washing program on the highest set temperature.
- Wipe the door sealing with a damp cloth regularly to remove any deposits.
- Check the indicator of the amount of the regenerating salt and refill the container if needed.
- Check the indicator of the amount of the rinse aid and refill the container if needed.

**Filter system**

The filtration system at the bottom of the dishwasher retains coarse dirt from the washing cycle. The accumulated coarse residues may cause clogging of the filters. Check the filters regularly and clean them under running water if necessary. Follow the steps below to clean the dishwasher filters:

1. Grasp the coarse filter and unlock it by turning it counter-clockwise. Pull the filter upwards.

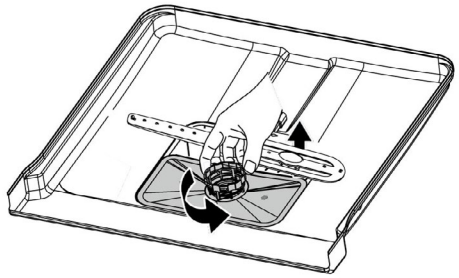

2. The fine filter can be pulled from the bottom of the filter assembly. Separate the coarse filter from the main filter by gently pressing the tabs at the top and pulling it out.

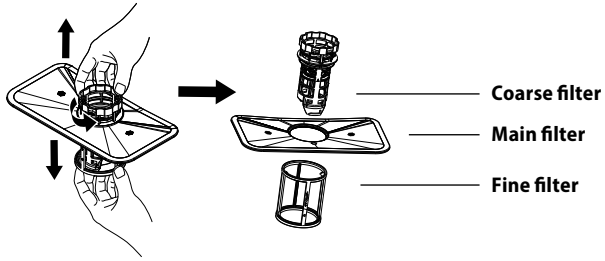






3. Larger food residues can be cleaned by rinsing the filter under running water. Use a soft cleaning brush for more thorough cleaning.

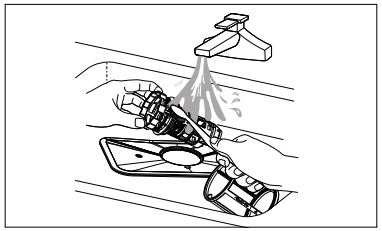

4. Then reassemble the filters. Proceed in the reverse order to their disassembly. Put the filter assembly back into the dishwasher and turn it clockwise. Check that the filter is properly closed by the position of the arrow for closed filter.

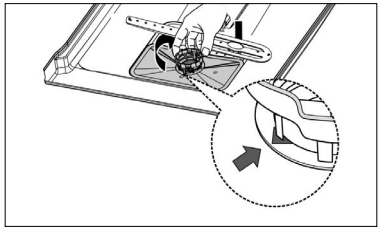

**Cleaning the spray arms**

It is necessary to clean the spray arms regularly. Calcium and dirt may block nozzles and bearings of the spray arms.

1. To remove the upper spray arm, hold the nut in the center still and rotate the spray arm counterclockwise to remove it.
2. To remove the lower spray arm, pull it upwards.
3. Wash the spray arms with soap and warm water and clean the nozzles with a soft brush. After thorough rinsing, put them back.

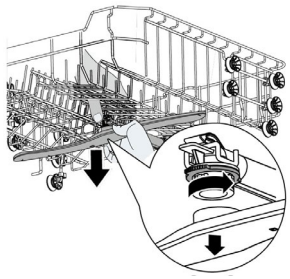

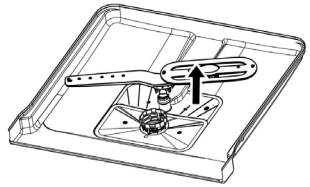

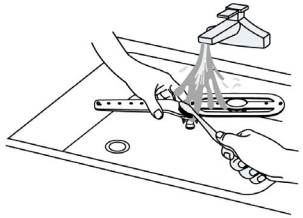

**CAUTION!**

One of the most common malfunctions is clogged spray arms. The filter is not properly inserted. Make sure the filter system is locked properly after cleaning!

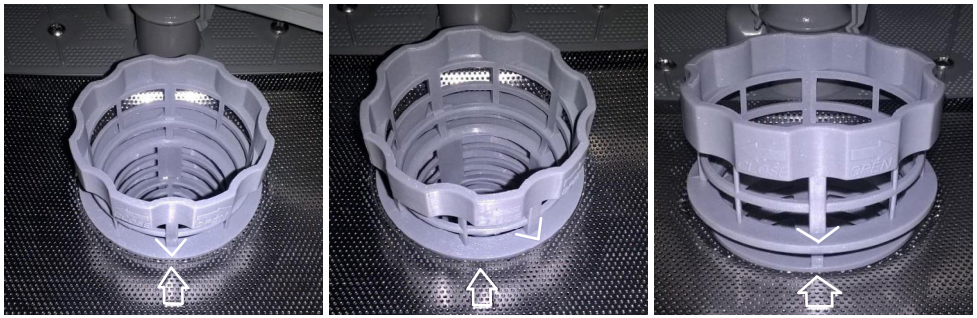

Properly secured filter | Poorly secured filter | Poorly secured filter

### Cleaning the control panel and the surface of appliance

- Use only a soft damp cloth for cleaning.
- Do not use rough and sharp objects (e.g. steel wool) or aggressive detergents.
- Do not allow water to come in contact with the door lock of the appliance.
- To clean the control panel do not use a spray cleaner. It may cause damage to the door lock and electrical parts of the appliance.
- Some paper towels can scratch the stainless steel of the control panel.

### Cleaning the door of the appliance

- To clean the edges around the door, use only a soft damp cloth.
- Do not use any spray cleaners, they may damage the door lock and electrical parts of the appliance.

### Frost protection

If you are not going to use the appliance for a longer period of time or to place the appliance in places with low temperatures, it is necessary to follow these steps:

1. Unplug the appliance from the mains.
2. Close and disconnect the water inlet hose from the water supply.
3. Dismantle the inlet hose and drain water from the hose and the dishwasher. To capture the water, you can use a shallow container e.g. basin.
4. Reconnect the inlet hose to the dishwasher.
5. Remove the filter system and drain/wipe the remaining water (using for example a sponge).

### Note:

- If there is ice and the dishwasher cannot be turned on, contact the service centre.

### Tips for maintaining

- After each washing cycle, close the water supply and leave the dishwasher door slightly open to prevent accumulation of moisture and odour.
- Before cleaning and maintenance, disconnect the power cord from the wall outlet.





- Do not use any coarse (e.g. steel wool, rough part of sponges) and sharp objects or aggressive cleaning agents, they may scratch the surface of the appliance.
- For cleaning use a damp cloth dipped in water and detergent.
- If you intend not using the dishwasher for a longer period of time, run a washing program without dishware. After each washing cycle, disconnect the power cord from the wall outlet and leave the dishwasher door slightly open to prevent accumulation of moisture and odour. Leaving the door slightly open prolongs the life of the seal.
- Keep the appliance in an upright position when manipulating. If this is not possible, lay the appliance and transport it on its back.
- Deposits on the seal are one of the sources of odours. Clean the seal to prevent that.

## INSTALLATION OF THE APPLIANCE

**Caution!**

Risk of electric shock! Before installation, disconnect the power cord from the wall outlet. Otherwise there is a risk of death or electric shock.

Built-in dishwashers installed as a free-standing appliance must be secured against overturning. They must be for example screwed to the wall or placed under a worktop which is screwed to adjacent cabinets.
For safe operation the dishwasher must be installed by a qualified professional. Figures for the inflow and outflow of water and electrical grid parameters must match with the figures listed in the technical specifications or in the installation instructions.

- **Defects caused by improper installation are not covered by the warranty.**
- Installation is the responsibility of the customer not the manufacturer.
- The manufacturer bears no responsibility for damage caused to people, animals or property due to incorrect installation.
- The dishwasher should be placed near the wall outlet, water supply and waste.
- There should be a space for inlet and drain hose on one side of the lower cabinet.
- Dimensions for mounting the appliance are shown in Fig. 13.
- If the dishwasher is installed in a corner of the lower cabinets, make sure there is a free space around the open dishwasher door 50 mm (Fig. 14).

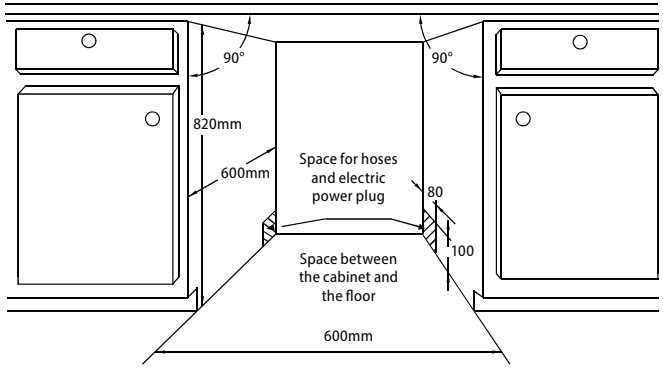


Fig. 13

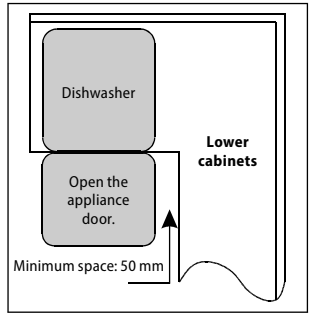


Fig. 14

**Dimensions and fixing of the cover plate on the dishwasher door**

**IMPORTANT:** The installation of the cover plate on the dishwasher door must be carried out using a separate installation template, which is not included in these instructions. Make sure you have the installation template available before beginning the installation.

Install the hook on the cover plate (see Figure A) and insert the hook into the slot on the outer door of the dishwasher (see figure B). Once the plate is in place, it should be secured with two screws from the two bottom mounting holes (see figure C). After tightening the screws, two rubber plugs should be inserted into the holes to prevent pinching of fingers.

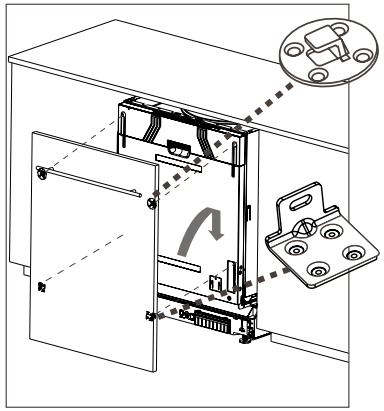

Fig. A

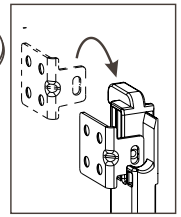

Fig. B

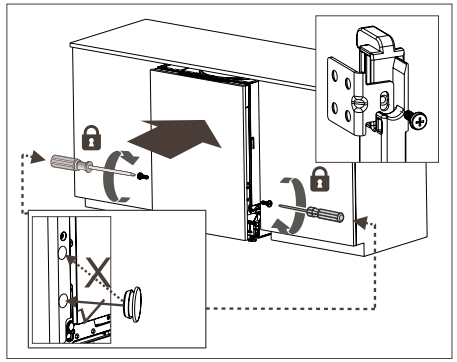

Fig. C

**Note:** Never insert fingers into the side holes on the dishwasher door as this can cause a serious hazard. Do not leave the installation opening open after installation to avoid possible injury to children.

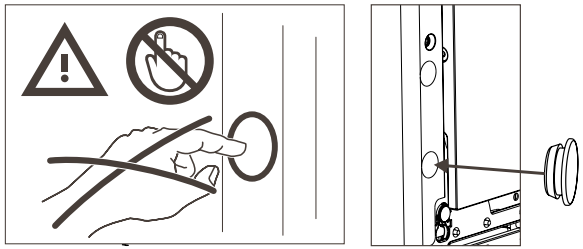





**Adjusting door spring strength**

- The spring strength is preset only for the appliance door itself. After attaching the cover plate the weight of the door changes.
- You adjust the strength of the springs using the screws located on the bottom part of the front of the dishwasher (Fig. 16).
- Setting of the springs is correct when the open door stays in the position and does not fall down.

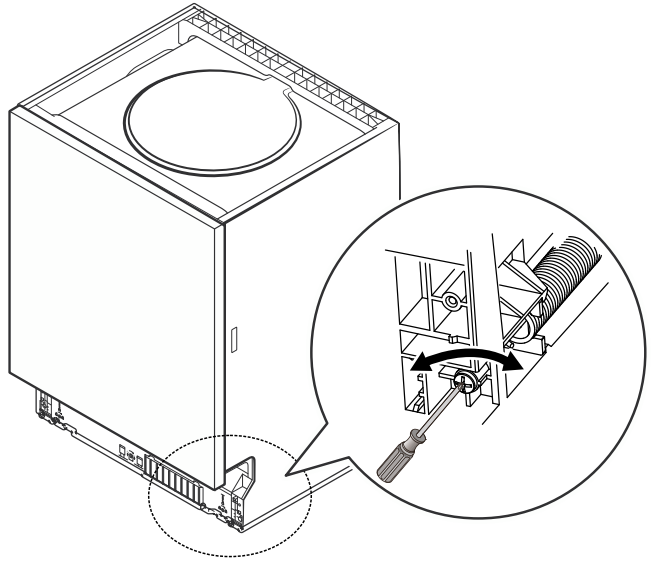

Fig. 16

**When installing the appliance, follow these steps:**

1. Remove all the packaging and marketing materials before first use.
2. Fasten the cover plate to the appliance door. Use the fastening screws and brackets.
3. You adjust the strength of the springs (left and right) using the screws located on the bottom part of the front of the dishwasher (Fig. 16). To increase the strength turn clockwise. To decrease the strength turn counter clockwise.
4. Connect the inlet hose to the water supply according to Fig. 18.
5. Connect the drain hose according to Fig. 19.
6. Stick the condensation belt under the kitchen top (step 3). Make sure that the condensation belt is stuck alongside the edge of the kitchen top.
7. Place the dishwasher into the prepared space.
8. Use the feet at the front and back of the appliance to level it to a horizontal position. Adjust the back feet by turning the screw on the bottom of the front side of the appliance (step 5). Adjust the front feet by turning screws located near the feet themselves (step 5B). Use a spirit level Fig. 17).
9. Plug the power cord in the wall outlet.
10. The appliance must be secured after placing and levelling it. Securing the appliance can be done in two ways:

**A – Attaching to a standard kitchen top:**
Place the installation hook into the hole located on the top of the appliance.
Screw the installation hook to the kitchen top (step 6).

**B – Attaching to a marble or granite work top:**
Screw the sides of the dishwasher to the cabinets (step 7).

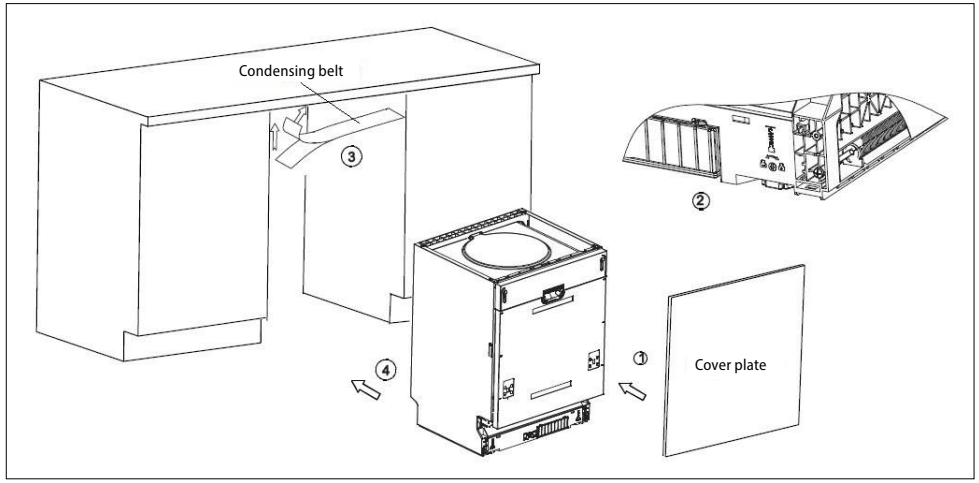


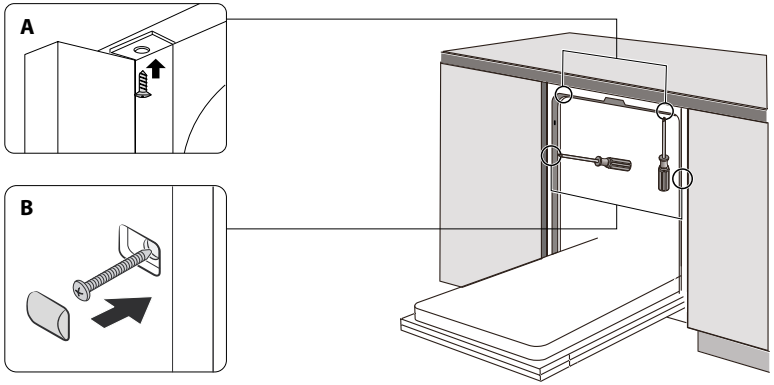


**Aligning the appliance in a horizontal position**

1. Place the dishwasher into the prepared space.
2. Place a spirit level on the fully opened door and in the interior of the appliance (Pic. 17). Make sure the dishwasher is in a horizontal position.
3. Use the adjustable feet to align the dishwasher to a horizontal position.

**Note:**

Maximum adjustable height of the feet is 70 mm.





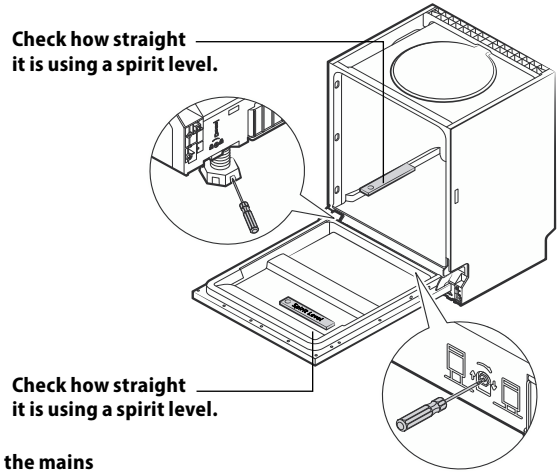


Fig. 17

**Connection to the mains**

- Make sure the mains voltage and current protection correspond to the values on the rating plate of the appliance. We recommend using a separate outlet with a 10A circuit breaker.
- Only use grounded sockets.
- Do not use multiple sockets, plugs and extension cords. There is a risk of overheating.
- The plug of the power cord on the appliance must be freely accessible even after the installation.
- Changes in a connection may only be performed by a qualified professional.
- Electrical safety of the appliance can be guaranteed only if the protective terminal of the appliance is connected to the protective conductor of the mains.
- The manufacturer bears no responsibility for damage to persons or property as a result of missing or bad protective connection.

**Connection of the water supply**

- Before connecting the inlet hose to the water supply, make sure that the water pressure is in the range of 0.04 to 1.00 MPa. When water pressure is higher, you must install a pressure reducing valve.
- Connect the inlet hose to the tap with 3/4“ thread (Fig. 18). Make sure that the inlet hose is not bent, crushed or entangled.
- When replacing the appliance always use **a new inlet hose**!
- If the water pipes are new or they have not been used for a longer period of time, run off a sufficient amount of water before connecting the inlet hose to rinse the pipes and wash away any impurities.
- If these safety instructions are not observed, it may lead to blockage and damage to the appliance.

Fig. 18

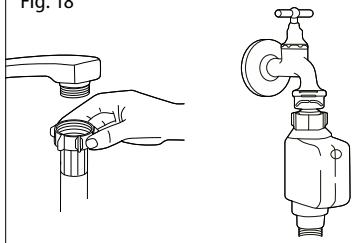


**Connection to the drinking water supply**

Connect the device to the drinking water supply.
**Note:** Ensure that the device is connected to a water supply equipped with a safety feature that prevents contamination of the drinking water due to backflow (in accordance with the EN 1717 standard).
If the building's plumbing system has been installed correctly, the connection valves or taps intended for this purpose will already be equipped with this safety feature.

### Connecting the drain hose

Connect the drain hose to the waste pipe with a minimum diameter: 40 mm (Pic. 19). Make sure the drain hose is not bent or squeezed to prevent slowing down or stopping of the water flow.
The height of the waste pipe must be less than 1,000 mm (Fic. 19) and the drain hose should not be submerged in water. Secure the drain hose properly to prevent unwanted loosing from the waste pipe.

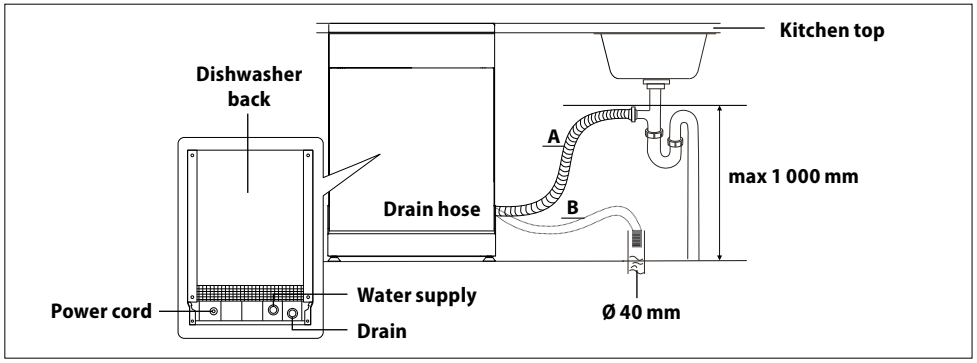


Fig. 19

### Extension of the drain hose

The distance between the connection of the drain hose with the waste pipe and the bottom of the appliance should not be bigger than 1,000 mm. If you need to extend the drain hose, make sure to use the same one. The total length of the drain hose must not be longer than 4 m, otherwise it will reduce the cleaning effectiveness of the appliance.

### Disassembling

If you disassemble the appliance, it is important to follow the steps in the correct order:

1. First, unplug the power cord from the mains (pull the plug or switch off the circuit breaker).
2. Close the water supply.
3. Loosen the drain and inlet hoses.
4. Loosen the fastening screws.
5. If the dishwasher is attached to the base plate, remove it.
6. Pull the dishwasher out while gently pulling the drain and inlet hoses and the power cord.

### Disconnection of the water supply

1. Close the water supply (the tap).
2. Press the button to release the water pressure in the inlet hose. Water cannot accidentally spurt out when the water pressure is low.
3. Unscrew the inlet hose from the tap.

### Draining excess water from hoses

If the drain hose is connected to the waste pipe at the maximum allowable height, the excess water cannot be drained completely. It is necessary to disconnect the drain hose and lay it as low as possible. To capture the water, you can use a shallow container e.g. a basin.





## TROUBLESHOOTING

You can remove most of the minor malfunctions by yourself, there is no need to call the service centre. The following overview will help you find the causes of occurring errors.

| Defect description | Possible cause | Solution |
|---|---|---|
| The appliance does not work | Faulty circuit breaker | Check the circuit breaker in the switchboard if it is in working condition. Unplug all other appliances that are connected to the same circuit. |
| | The power cord plug is not plugged in the wall outlet. | Make sure the appliance is switched on and the door is closed.<br>Check the connection of the cord. |
| | Low water pressure | Make sure the water supply is open and the inlet hose is tightly connected to the water supply tap or the hose is not bent. |
| | Door is not closed properly. | Make sure that the door is closed tightly. |
| Water is not pumped out of the appliance. | Broken drain hose | Check the drain hose. |
| | Filter is clogged | Check the coarse filter (see „Cleaning the filter system“). |
| | Drainage is clogged | Check the drainage. If the drainage is clogged, clean it.<br>Before contacting a qualified electrician disconnect the drain hose from the drainage and make sure water flows out of the drain hose. To catch water from the drain hose use e.g. a bucket or some other larger container. |
| Soapy water in the appliance interior | Unsuitable detergent or spilled rinse aid. | Use only detergent designed for use in dishwashers. If there is a soapy foam in the interior, leave the appliance open to let the foam evaporate. Pour 4.5 litres of cold water into the washing area, close the appliance and then pump out the water. Repeat the process if needed. Spilled rinse aid always wipe off as soon as possible. |
| | Spilled rinse aid | Spilled rinse aid always wipe off as soon as possible. |
| Stains in the washing area | Coloured detergent has been used | Do not use detergents with dye. |
| White film on the inner surface of the dishwasher. | Sedimentary minerals | Use a damp sponge with a cleaning agent and put on rubber gloves. Never use any other cleaning agents than for dishwashers. |

| | | |
|---|---|---|
| Stains on cutlery | Used cutlery is not corrosion resistant | |
| | The appliance was not turned on after the salt was added in the dishwasher. Pieces of salt got in the washing cycle | After adding salt, **always** run a quick wash cycle without dishware loaded. |
| | Loose cover of the softener container | Check the softener container cover and make sure it is properly tightened. |
| Knocking sound in the interior of the appliance during running washing program | The lower or upper spray arm is blocked by dishes or food remains | Pause the program, check the arrangement of dishes or rearrange the dishes and if necessary, clean the spray arm. |
| Rattling sound in the interior of the appliance during running washing program | During the running washing program Dishes move freely inside the appliance | Pause the program and rearrange the dishes to avoid spontaneous releasing of the dishes during the washing program. |
| Knocking noise in water pipes | It may be caused by the cross-section of the pipes. | The knocking noise does not influence the dishwasher. If you have doubts, consult it with a qualified professional. |
| The detergent dispenser cover cannot be closed | The dispenser is overfilled. | Remove the excess amount of detergent. |
| | The mechanism is blocked by the detergent residues. | Clean the closing mechanism of the detergent dispenser. |
| Dishes are dirty | The dishes were not arranged properly | See "Loading dishware". |
| | The selected washing program was not strong enough | Select more intensive washing program. |
| | Insufficient amount of detergent | Use more detergent. |
| | The arm is blocked by dishes or food remains. | Check the dishes and clean the spray arm if needed. |
| | It is possible the filter is inserted improperly. Blockage of the arms may occur. | Clean or insert the filter properly. Clean the spray arms (see "Cleaning the spray arms"). |
| Stains on glass | Combination of soft water and too much of detergents. | Use smaller amount of detergent and for washing glasses select the shortest washing cycle if water in your area is soft. |
| Black or grey stains on the dishes | Aluminium cutlery has touched the dishes during the washing cycle. | Use a gentle abrasive agent to clean such stains. Do not put this agent into the dishwasher!!! |





| | | |
|---|---|---|
| Dishes are moist | Dishes were loaded improperly | See „Loading dishware“. |
| | Insufficient amount of rinse aid | Use more rinse aid. |
| | You unload the dishes too soon. | Do not unload the dishes immediately after the washing program is done. Open the door slightly to allow the excess steam to escape. Start unloading when the dishes are almost cold to the touch. Always unload the lower rack first and then the upper rack to prevent the excess water from the upper rack flowing down onto the dishes in the lower rack. |
| | Wrong washing program was selected | The short washing program is less effective than the long programs and the temperature is also lower. Select longer washing program. |
| | Cutlery with wooden handle | Draining water from these is more difficult. This type of cutlery is not suitable for washing in the dishwasher. |

## ERROR MESSAGE

In case of failure, the display shows the error code.

| Code | Description of error | Possible cause |
|---|---|---|
| E1 | Filling the dishwasher with water takes too long. | Check the water supply (tap is not opened, the water supply is limited, water pressure is too low). |
| E3 | Dishwasher does not reach the set temperature. | Heating element malfunction. |
| E4 | Dishwasher is overflowing | Too much inflowing water. Check the water supply pressure. |
| E8 | Failure of orientation of distributary valve. | Open circuit or break of distributary valve. Contact a qualified expert or a service. |
| E9 | Button pressed for more than 30 seconds | There is a problem with the water supply, or a defective button. |
| Ed | Washing control system fail. | PCB or motor fail. |
| Ec | Failure of communication between main PCB with display PCB. | Open circuit or break wiring for the communication. |

**Note:**

- In case of overflowing turn off the main water supply and then contact the service.
- Before restarting the appliance, remove the excess water from the interior of the appliance.

## DIMENSIONS

| | |
|---|---|
| **Height (H)** | 815 mm |
| **Width (W)** | 598 mm |
| **Depth (D1)** | 550 mm (with door closed) |
| **Depth (D2)** | 1 150 mm (with door open up to 90 °) |

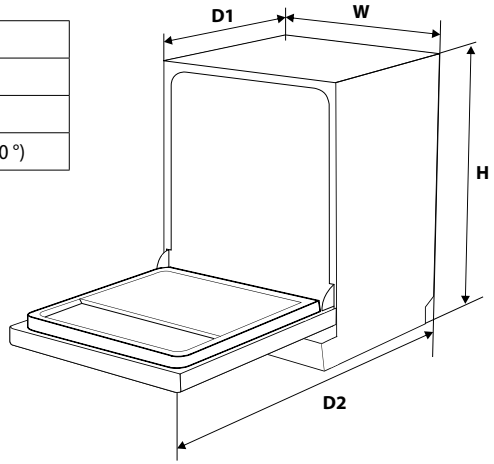


## EXAMPLE OF LOADING DISHWARE

**Upper rack**

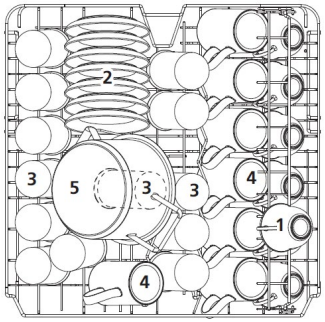


**Lower rack**

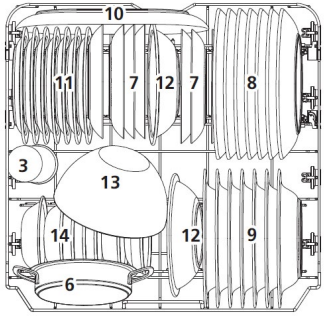


| Number | Item | Number | Item |
|---|---|---|---|
| 1 | Cups | 8 | Dinner plates |
| 2 | Saucers | 9 | Soup plates |
| 3 | Glasses | 10 | Oval platter |
| 4 | Mugs | 11 | Melamine dessert plates |
| 5 | Small pot | 12 | Melamine bowls |
| 6 | Oven pot | 13 | Glass bowl |
| 7 | Dessert plates | 14 | Dessert bowls |





**Cutlery basket**

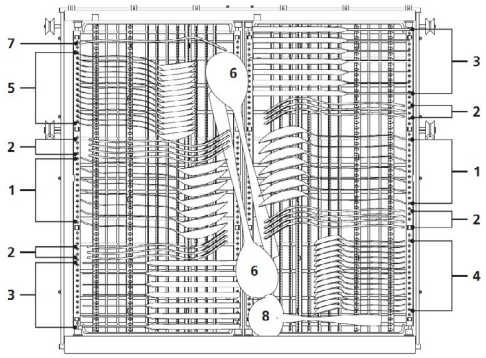


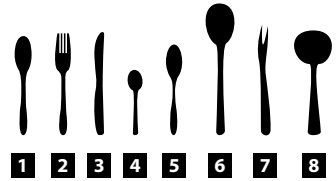


| Number | Item |
|---|---|
| 1 | Tablespoons |
| 2 | Forks |
| 3 | Knives |
| 4 | Teaspoons |
| 5 | Dessert spoons |
| 6 | Serving spoons |
| 7 | Serving forks |
| 8 | Gravy ladles |

## POSITIONING OF THE CUTLERY BASKET

**Position 1**– Set the left side of the basket to the lower position, the left side is flat, right side is skewed.

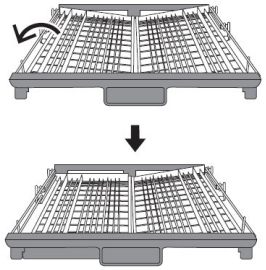

**Position 2** – Set the left side of the basket to the lower position, the left side is flat, right side is skewed.

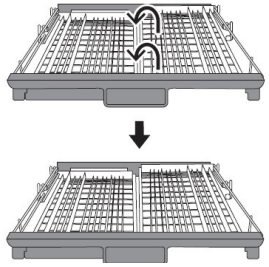

**Position 3** – Lift the left side of the basket upwards, both sides of the baskets are flat.

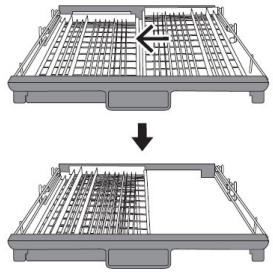

**Position 4** – Move the right side of the basket from right to left, baskets are overlapping.

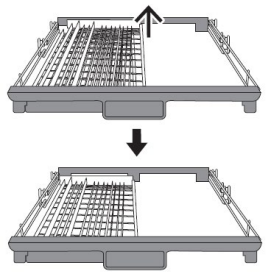

**Note:**

- The left side of the basket cannot be completely removed. You can only remove the right side.

**ENVIRONMENTAL PROTECTION**

- Prefer recycling of packaging materials and old appliances.
- Packaging materials may be disposed of as sorted waste.
- Dispose the plastic bags made of polyethylene (PE) of as sorted waste.

**Recycling of the appliance at the end of its lifespan:**



This appliance is labelled in accordance with European Directive 2012/19/EU concerning used electrical and electronic appliances (waste electrical and electronic equipment - WEEE). The symbol on the product or its packaging indicates that this product may not be treated as household waste. It is necessary to take it to a container park for the recycling of electrical and electronic equipment. By ensuring the correct disposal of this appliance you will help prevent potential negative consequences to the environment and human health, which could otherwise result from inappropriate disposal of this product. Disposal must be performed in accordance to the regulations for waste disposal. For more detailed information about recycling of this appliance see the authorized local office or service for household waste disposal or the shop, where you purchased the appliance.



The product meets all the necessary requirements of the EU directives applicable to the specific product.

Changes to the text, design, and technical specifications are subject to change without prior notice, and we reserve the right to make such changes. You can always find the latest version of the document on the specific product's website.

concept

**CZ** # Seznam servisních míst

**SK** # Zoznam servisných stredisiek

**PL** # Wykaz punktów servisovych

### Česká republika

| Název | Ulice | PSČ | Město | Telefon | E-mail |
|---|---|---|---|---|---|
| Jindřich Valenta CONCEPT | Vysokomýtská 1800 | 565 01 | Choceň | +420 465 471 400 | servis@my-concept.cz |

### Slovenská republika

| Názov | Ulica | PSČ | Mesto | Telefón | E-mail |
|---|---|---|---|---|---|
| CONCEPT Slovensko s.r.o. | Hurbanova 1563/23 | 911 01 | Trenčín | +421 326 583 465 | info@my-concept.sk |

### Polska

| Nazwa | Ulica | Kod | Miasto | Telefon | E-mail |
|---|---|---|---|---|---|
| CONCEPT POLSKA sp. z o.o. | Ostrowskiego 30 | 53-238 | Wrocław | +48 713 390 444 | serwis@my-concept.pl |

concept


**CZ**

**Jindřich Valenta – Concept**
Vysokomýtská 1800, 565 01 Choceň
Tel.: +420 465 471 400
www.concept.cz

**SK**

**CONCEPT Slovensko s.r.o.**
Hurbanova 1563/23, 911 01 Trenčín
Tel.: +421 326 583 465
www.my-concept.sk

**PL**

**CONCEPT POLSKA sp. z o.o.**
Ostrowskiego 30, 53-238 Wroclaw
Tel.: +48 713 390 444
www.conceptpolska.pl

**LV**

**Verners VT Ltd.**
Piedrujas iela 22, 1073 Riga, Latvia
Tel.: +371 67021068
e-pasts: info@verners.lv, www.verners.lv